Серия телескопических осей HTSL60

SL60 · Серия телескопических осей

Проверьте опору и монтаж по всему диапазону выдвижения. Включите момент нагрузки и пространство кабелей в проверку монтажа.

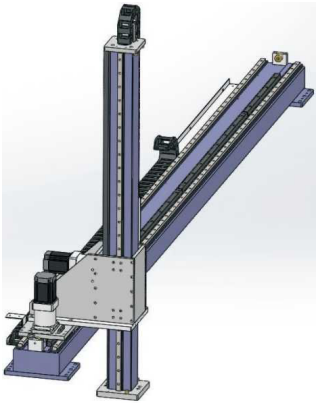

SL иллюстрация серии

Проверенные спецификации

Параметр	Значение
Повторяемость позиционирования	±0.1 mm
Вертикальная нагрузка	80 kg
Шаг зубчатой передачи	125 mm
Номер редуктора (печатный заголовок mm)	90 mm
Спецификация зубчатой передачи	1.5M
Линейная направляющая (код источника)	15
Пример заказа (ссылка)	SL60-L125-S500-R90-C4-0001
Модель датчика	Снаружи FC307 (NPN)
Диапазон хода и шаг приращения	100-2050mm/интервал 100

Монтажные чертежи находятся в отдельном размерном атласе.

emmy@htrobot.com www.htrobot.com

Инженерная справка

Примечания по применению

Справка по применению: Источник описывает телескопические оси для манипулирования, паллетирования и сортировки в логистическом, автомобильном и медицинском оборудовании, с вертикальным транспортированием как компактным применением.

Монтажная ссылка: Исполнения с сильфонной крышкой и без неё показаны на соседней странице исходного чертежа.

Расхождения заказа и спецификации: Пример использует R90, а аннотация редуктора указывает 120mm; базовая таблица указывает 90mm. Напечатанный ход 100-2050mm с приращением 100mm не определяет 2050 как допустимое приращение от 100.