# TKK86 Dimensões

Vistas de dimensões e instalação. As unidades são as legendas impressas em cada vista.

Estes desenhos não selecionam um curso. Confirme a montagem face à configuração que encomendar.

Desenhos: 4 vistas. sem cobertura, com cobertura, vistas do adaptador do motor 1, vistas do adaptador do motor 2

## TKK86 · Desenhos · sem cobertura

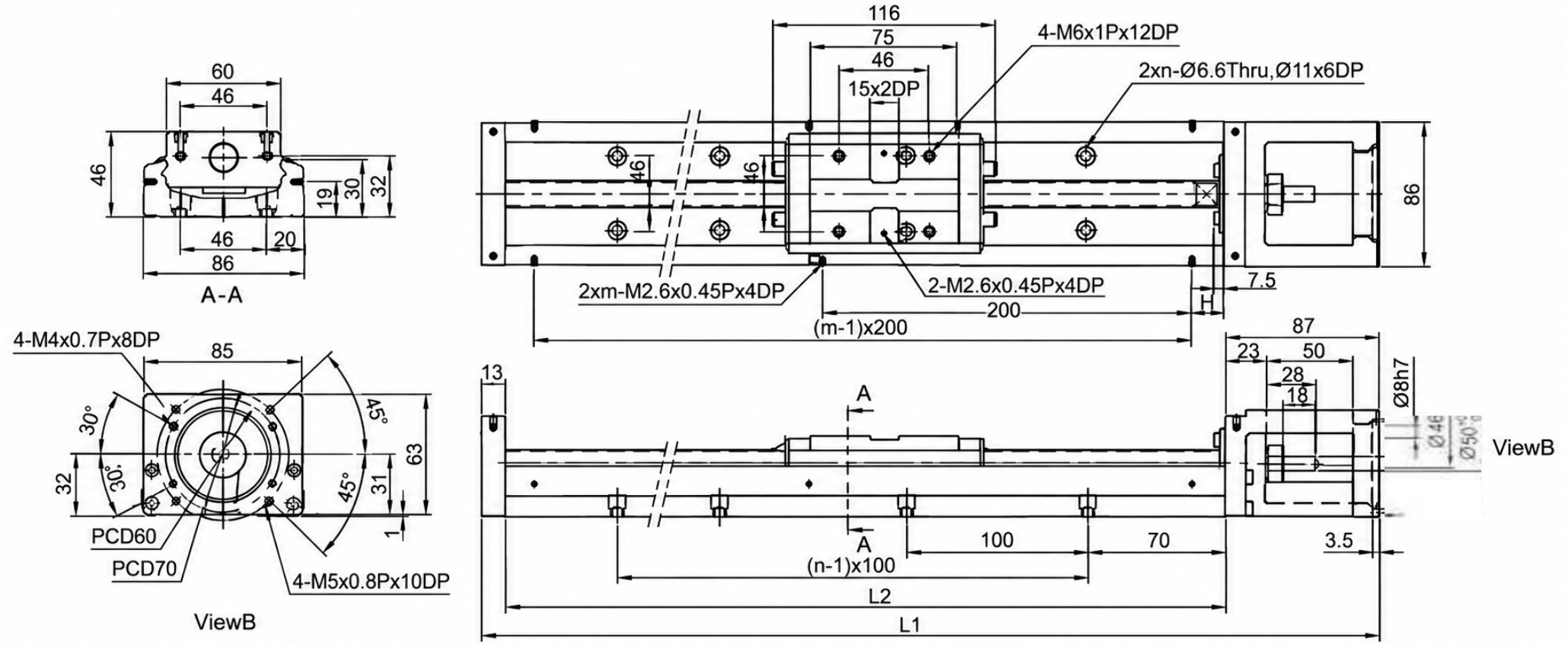

## TKK86 · Desenhos · com cobertura

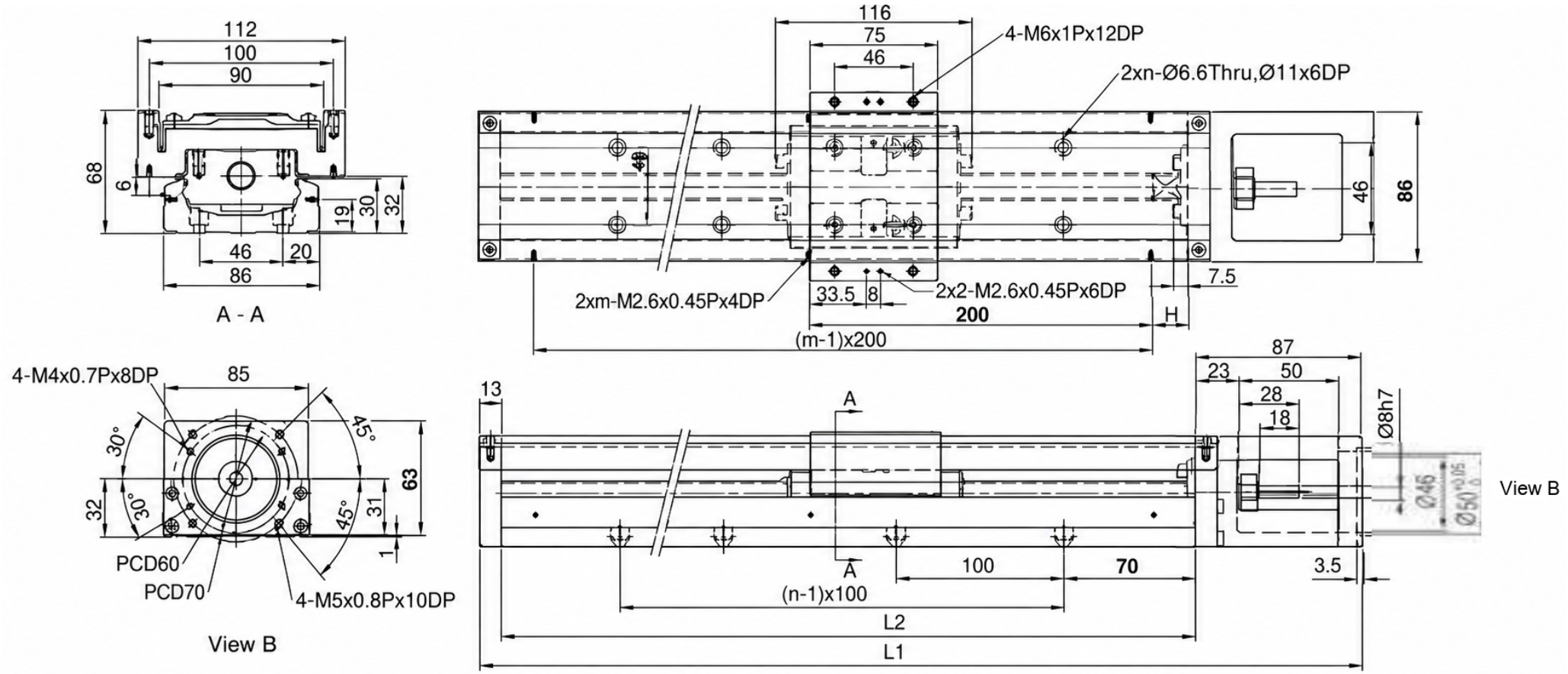

## TKK86 · Desenhos · vistas do adaptador do motor 1

### Motor Adaptor Flange F0

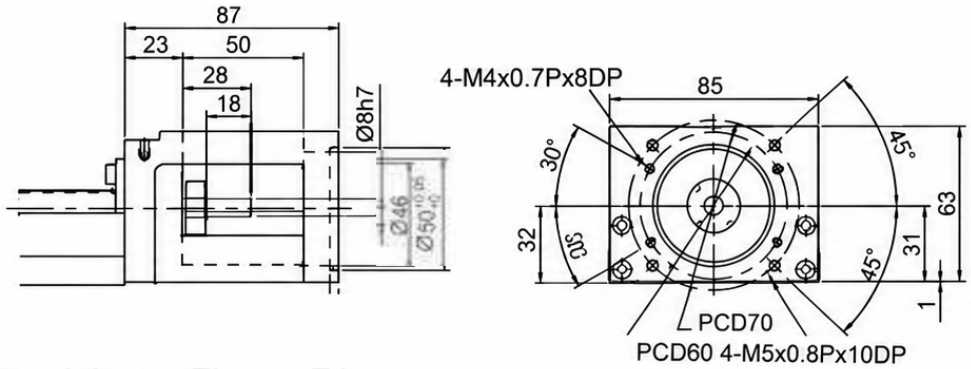


### Motor Adaptor Flange F1

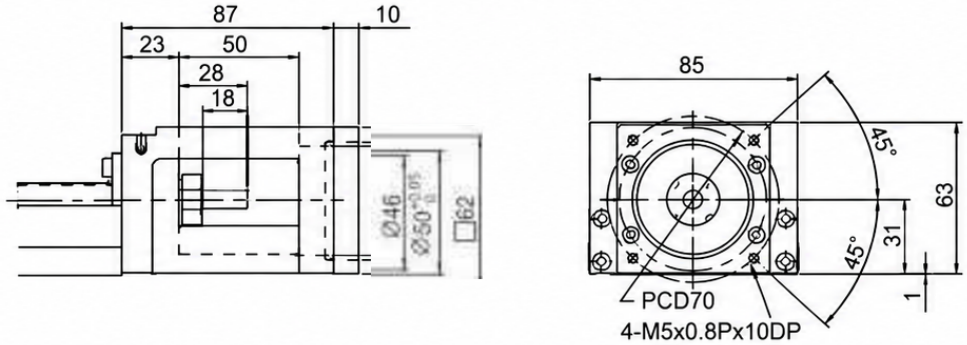


### Motor Adaptor Flange F4

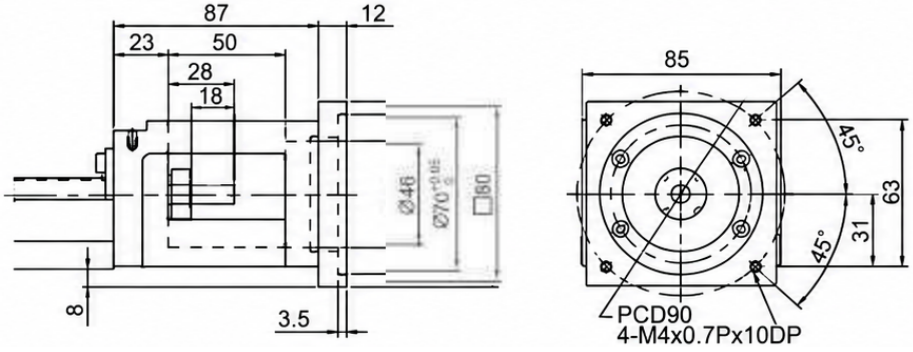

## TKK86 · Desenhos · vistas do adaptador do motor 2

### Motor Adaptor Flange F2

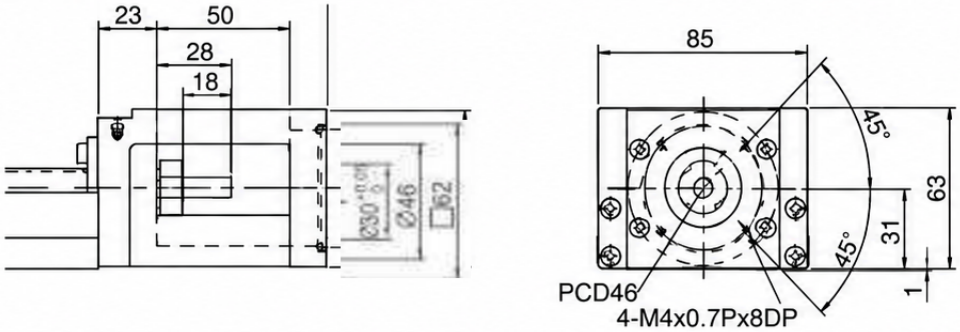


### Motor Adaptor Flange F3

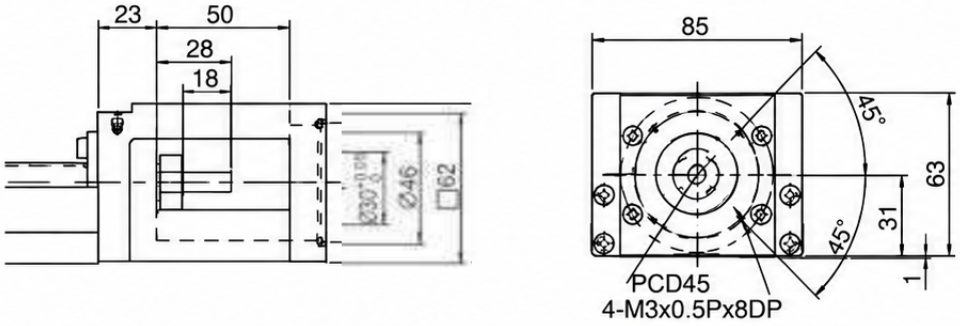


### Motor Adaptor Flange F5

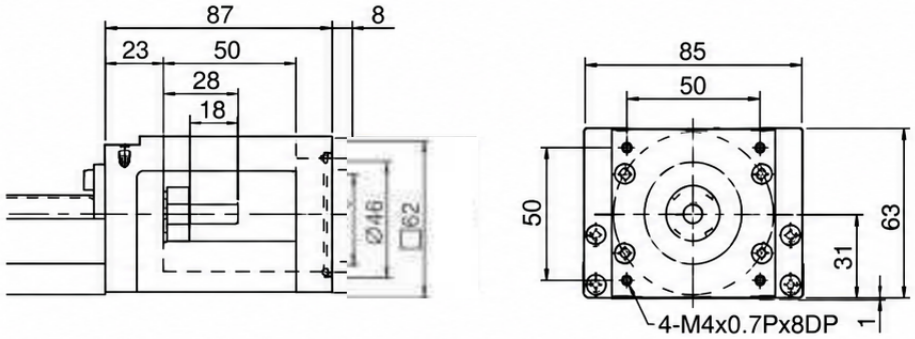


### Motor Adaptor Flange F6

