MC14 / D

نظرة عامة على التركيب

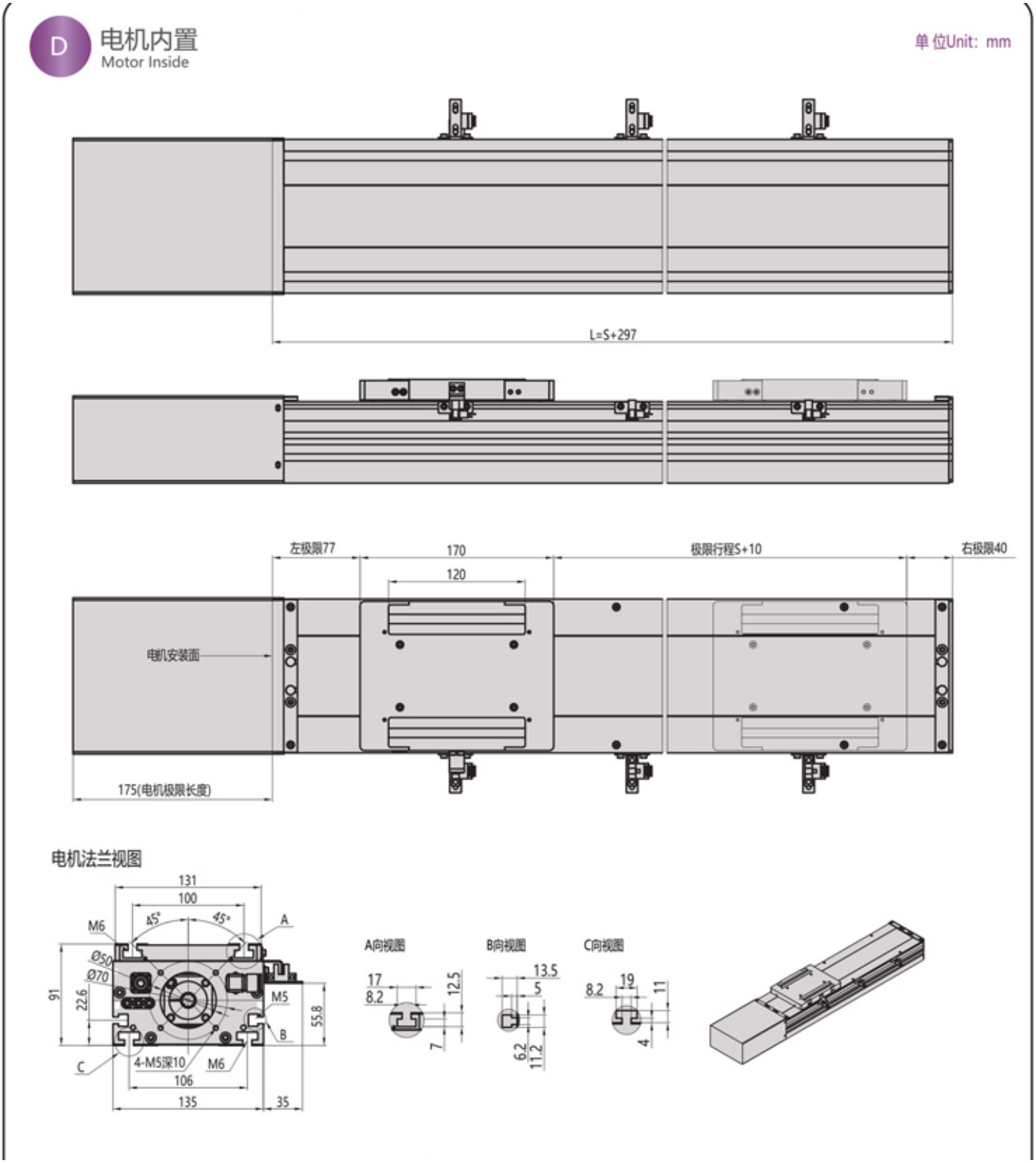

استخدم الأبعاد المسمّاة؛ لا تقس الرسوم.

MC14 / L

نظرة عامة على التركيب

L 电机左置
Motor Left

单位Unit: mm

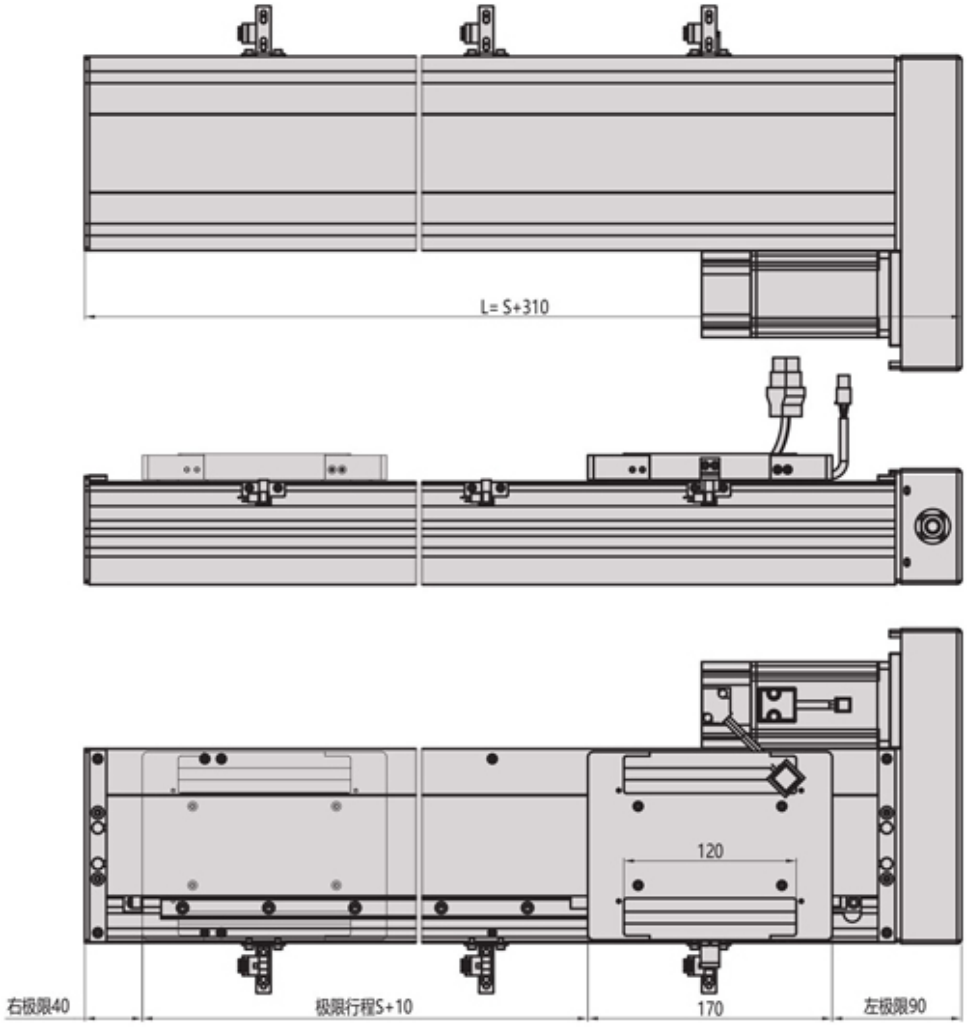

电机法兰视图

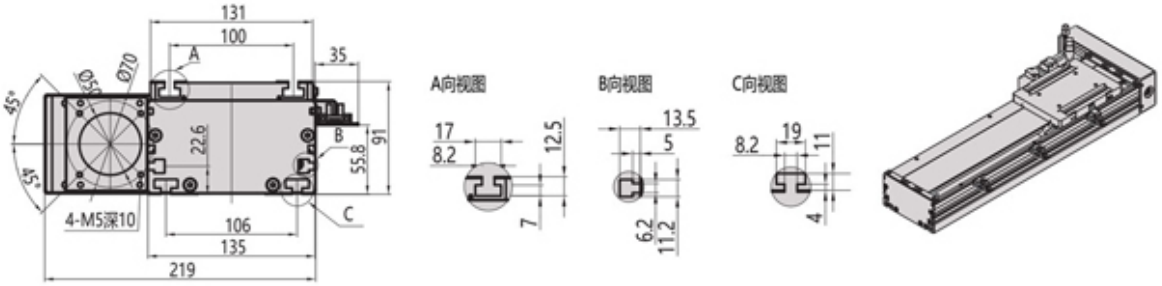

استخدم الأبعاد المسمّاة؛ لا تقس الرسوم.

MC14 / B

نظرة عامة على التركيب

B 电机下置
Motor Lower

单位Unit: mm

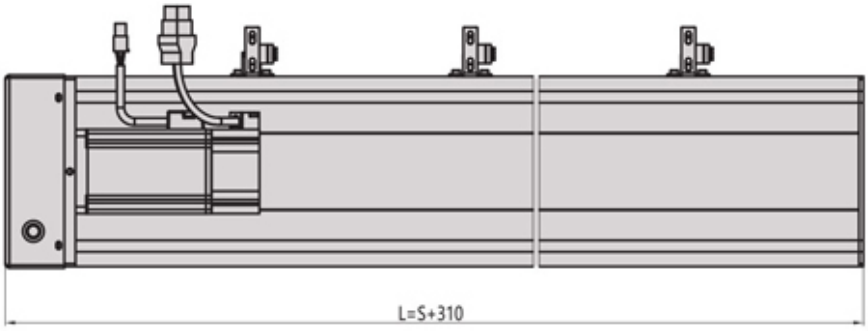

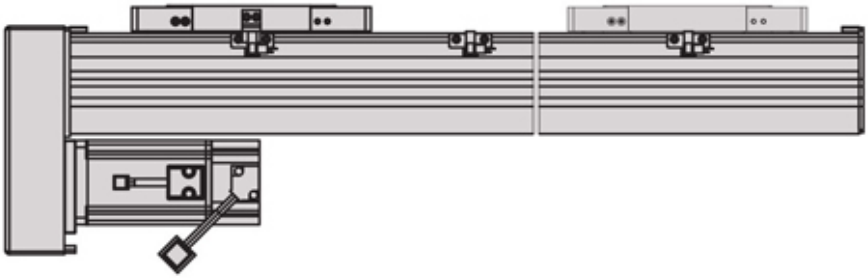

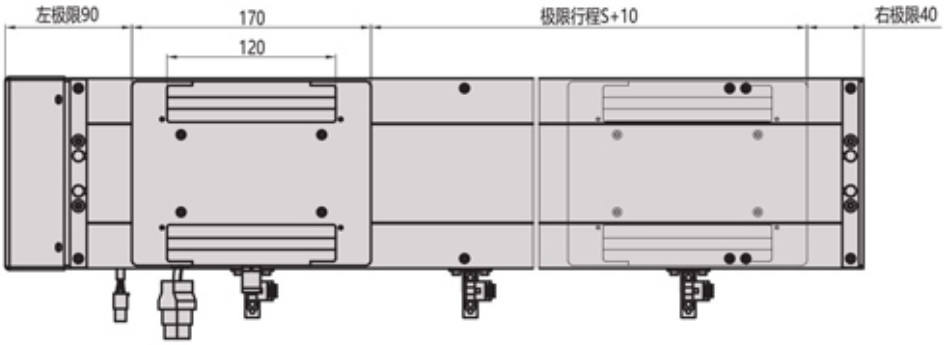

电机法兰视图

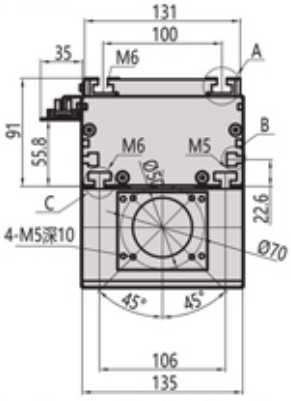

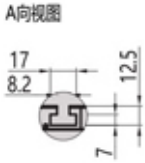

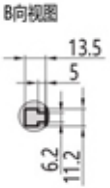

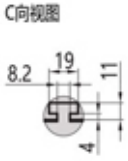

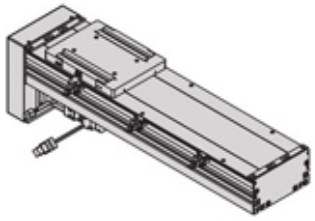

استخدم الأبعاد المسمّاة؛ لا تقس الرسوم.