# MDC22 치수

치수 및 설치 뷰. 단위는 각 뷰에 인쇄된 라벨입니다.

이 도면들은 스트로크를 선정하지 않습니다. 주문하는 구성에 대해 장착을 확인하십시오.

좌측 L: 2 뷰. 뷰 1, 단면 플랜지

우측 R: 3 뷰. 뷰 1, 뷰 2, 단면 플랜지

좌측 L: 1 뷰. 공학 개요

우측 R: 1 뷰. 공학 개요

## MDC22 · 좌측 L · 뷰 1

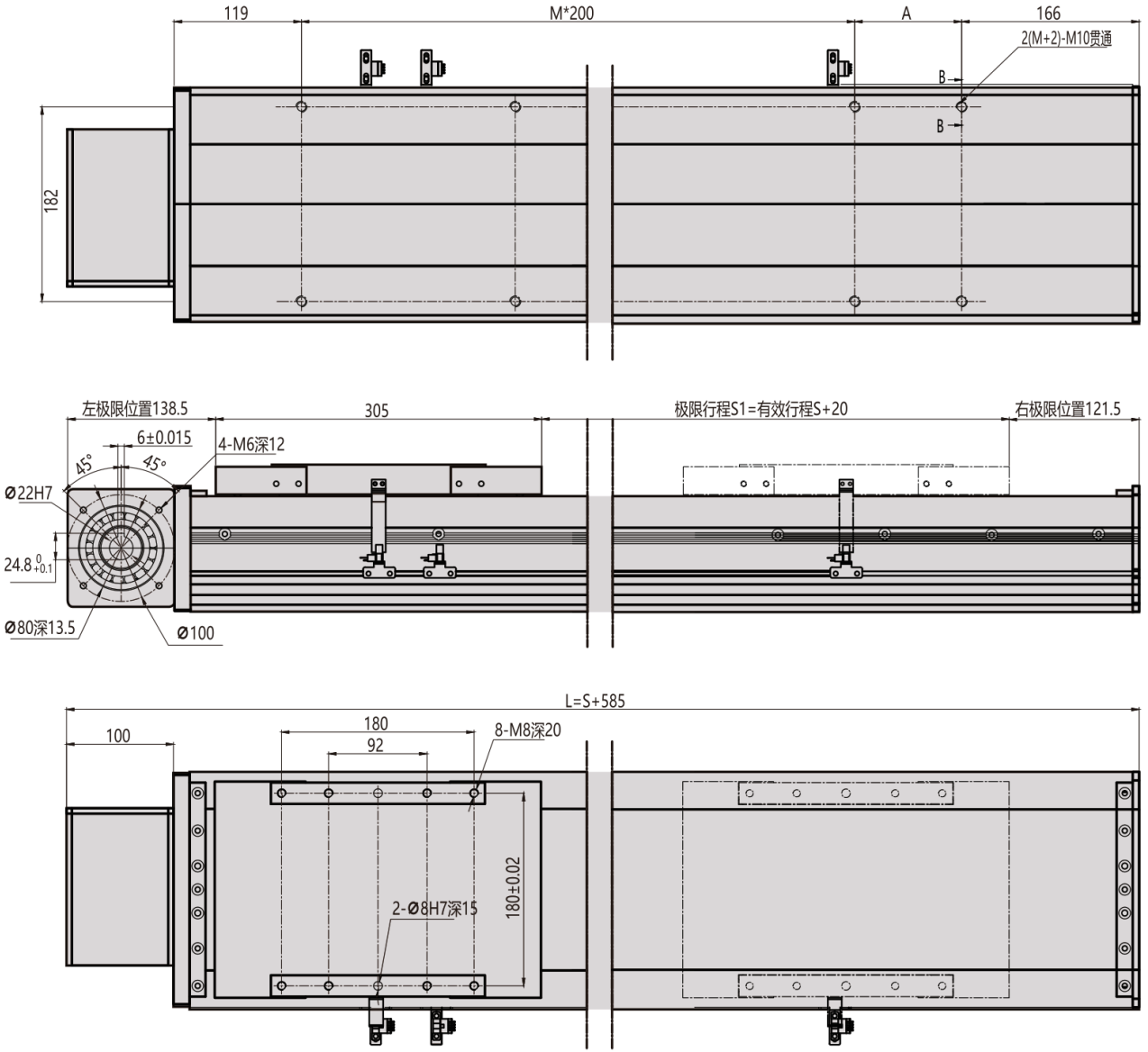
119
M*200
A
166
2(M+2)-M10贯通
B
B
182
左极限位置138.5
305
极限行程S1=有效行程S+20
右极限位置121.5
6±0.015
4-M6深12
45°
45°
Ø22H7
24.8 0 +0.1
Ø80深13.5
Ø100
L=S+585
100
180
92
8-M8深20
2-Ø8H7深15
180±0.02

## MDC22 · 좌측 L · 단면 플랜지

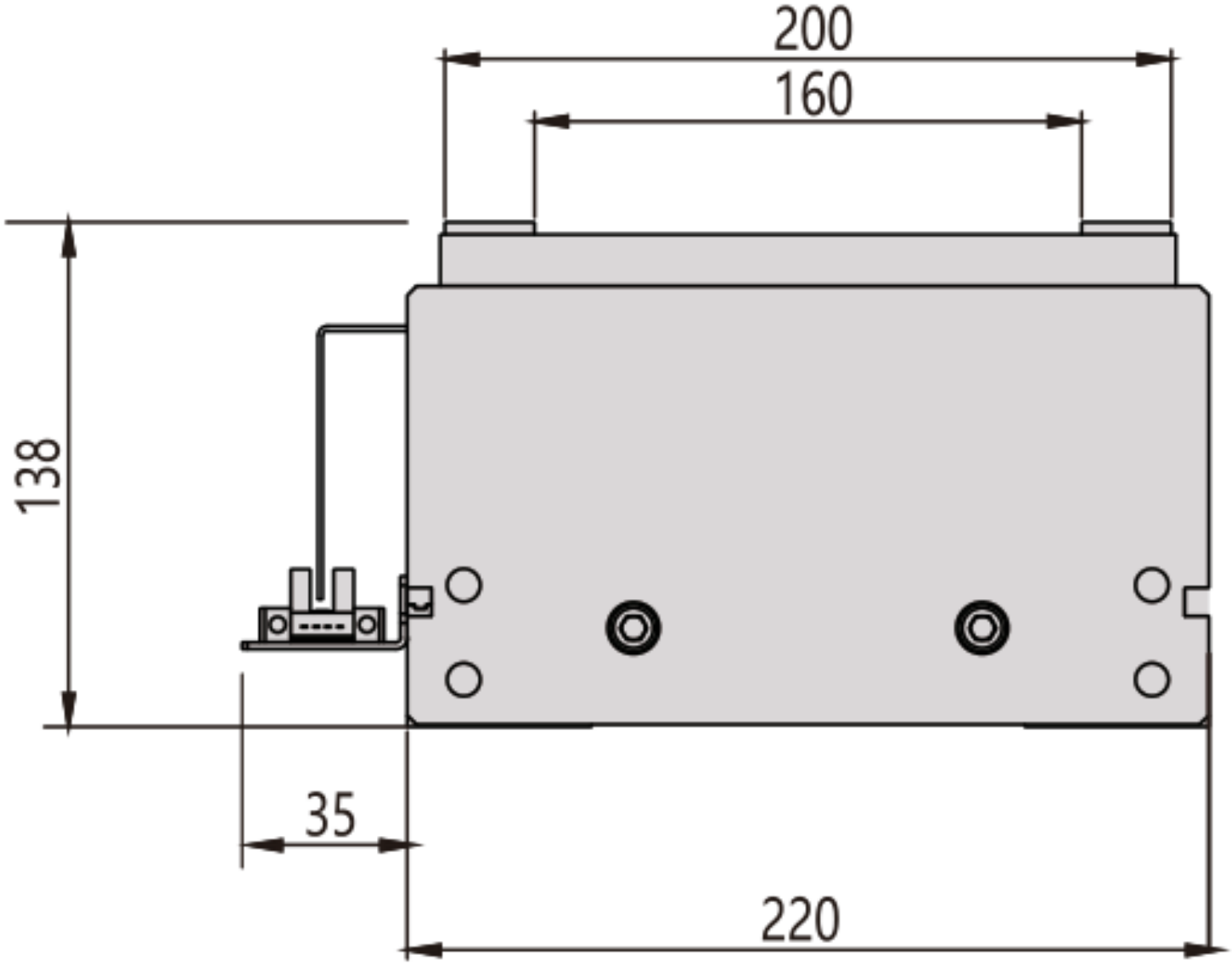

## MDC22 · 우측 R · 뷰 1

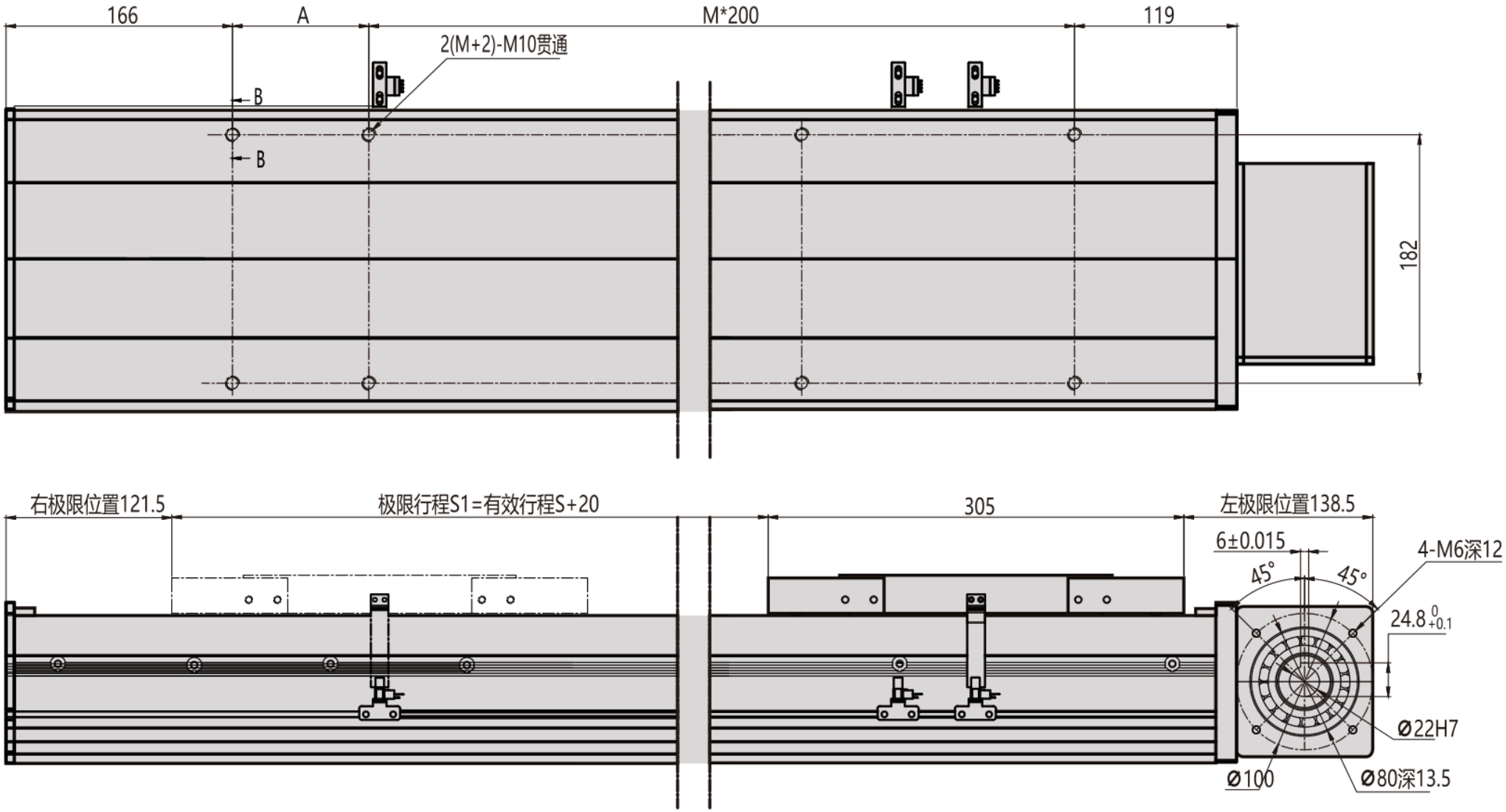
166
A
M*200
119
2(M+2)-M10贯通
B
B
182
右极限位置121.5
极限行程S1=有效行程S+20
305
左极限位置138.5
6±0.015
45°
45°
4-M6深12
24.8 0 +0.1
Ø22H7
Ø100
Ø80深13.5

## MDC22 · 우측 R · 뷰 2

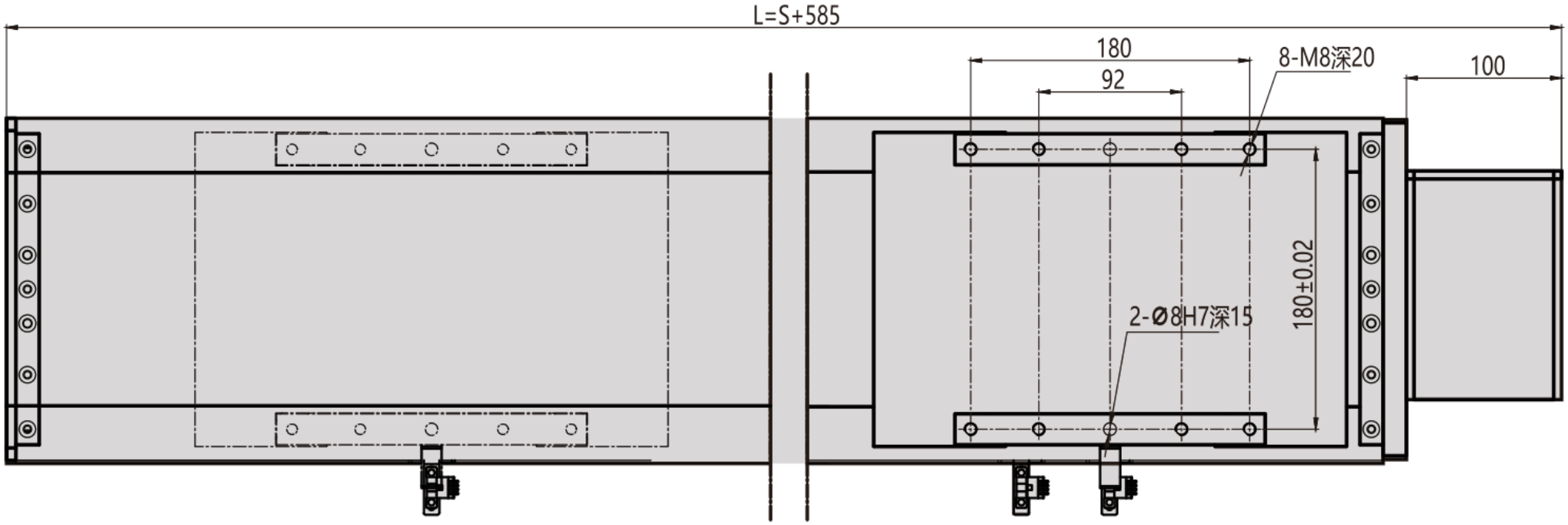

## MDC22 · 우측 R · 단면 플랜지

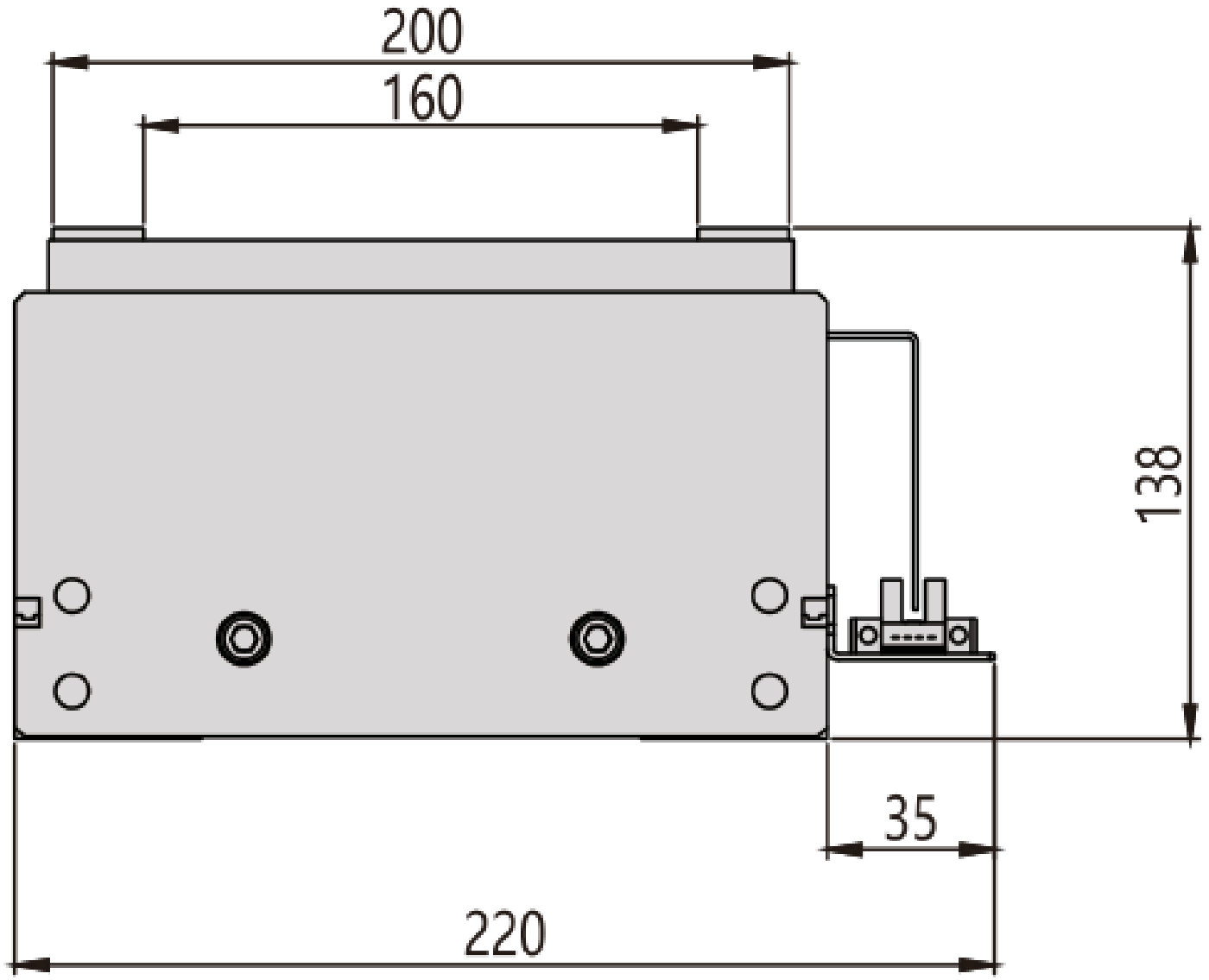

## MDC22 · 좌측 L · 공학 개요

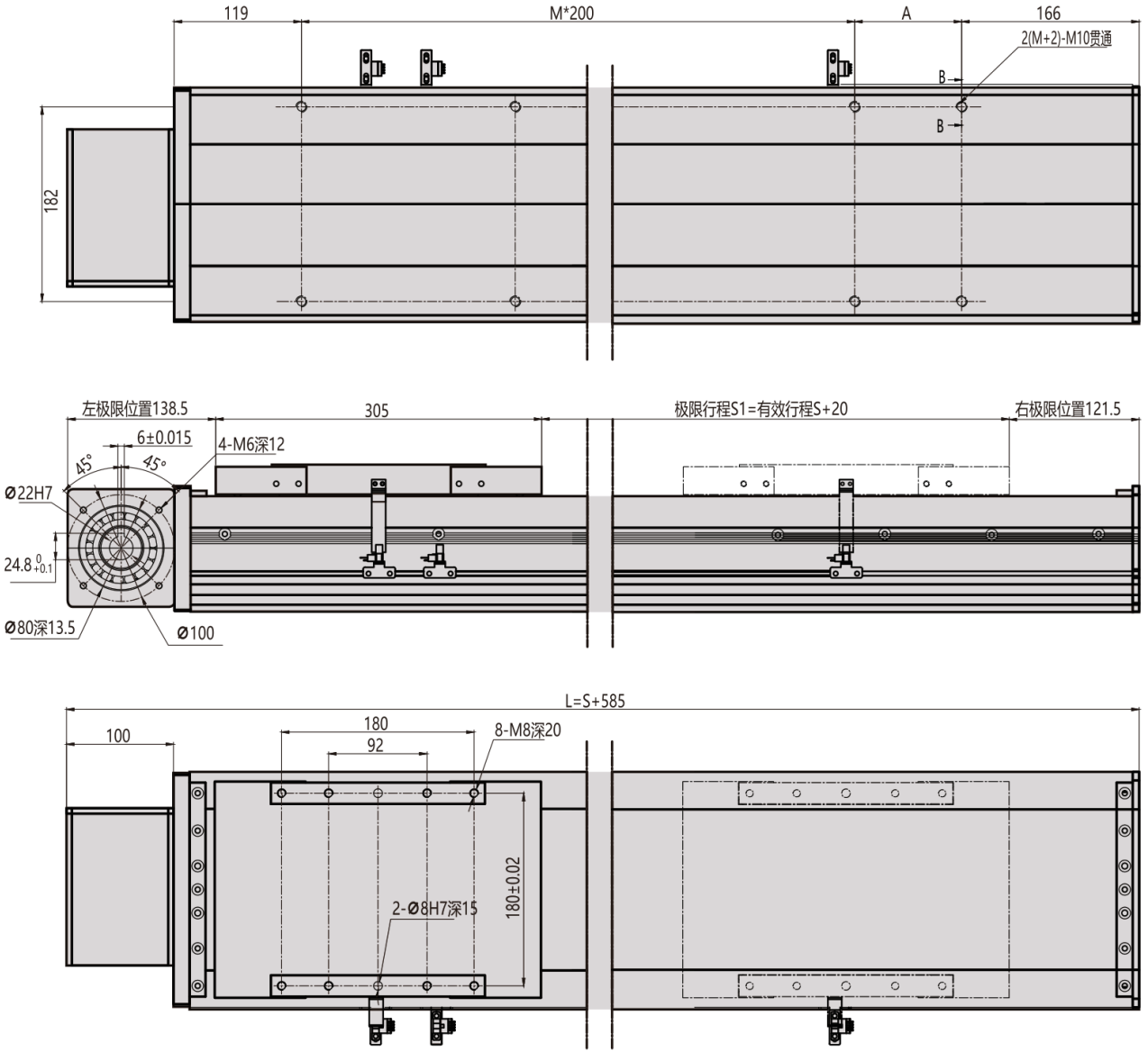

## MDC22 · 우측 R · 공학 개요

