COMMENT UTILISER CET ATLAS

Chaque vue est le dessin catalogue de la variante ou du groupe de rapport indiqué. Utilisez les libellés imprimés, pas une mesure à l’échelle. Ce sont des dessins de référence, pas des fichiers CAD.

EDT-B-220 / Atlas de dessins

Sommaire

Vue de réduction supérieure	1 vues | pages 2-2
Vue de réduction inférieure	1 vues | pages 3-3
Variantes d’arbre	1 vues | pages 4-4

CONTACTER HTROBOT

Courriel : emmy@htrobot.com

Site web : www.htrobot.com

EDT-B-220 | Dessin dimensionnel

Dessin catalogue

EDT-B-220 vue de réduction supérieure dimensions en mm

unit 单位[mm]

减速比：3，4，5，7，8，10

Reduction ratio

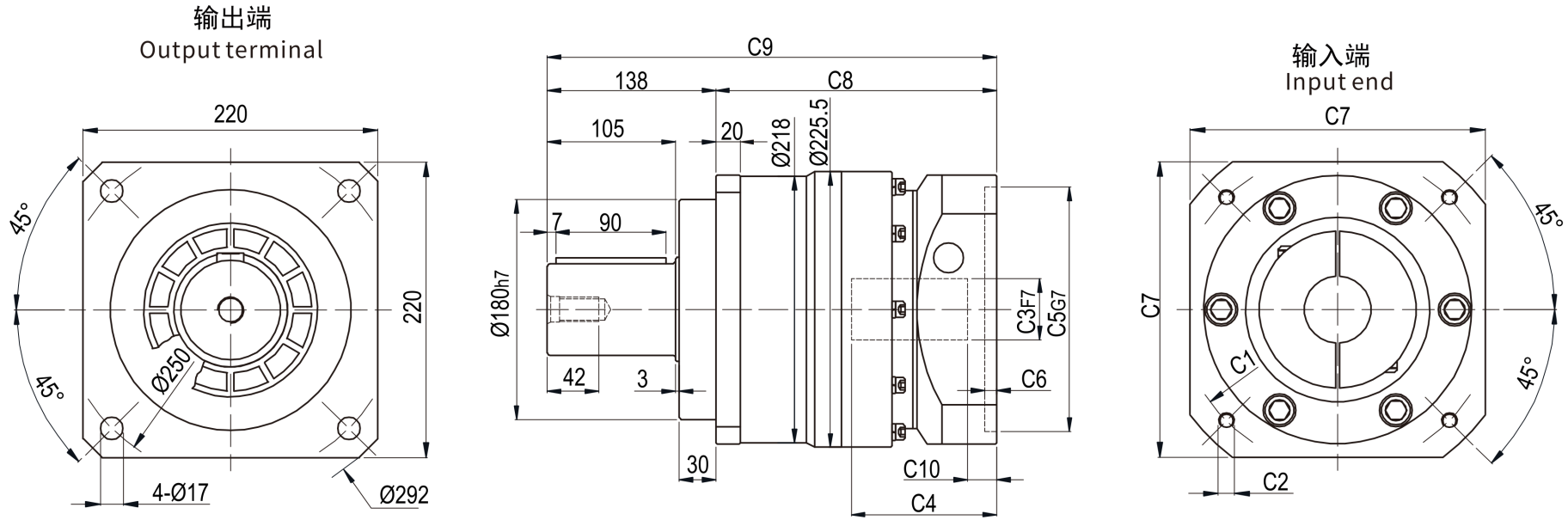

EDT-B-220 | Dessin dimensionnel

Dessin catalogue

EDT-B-220 vue de réduction inférieure dimensions en mm

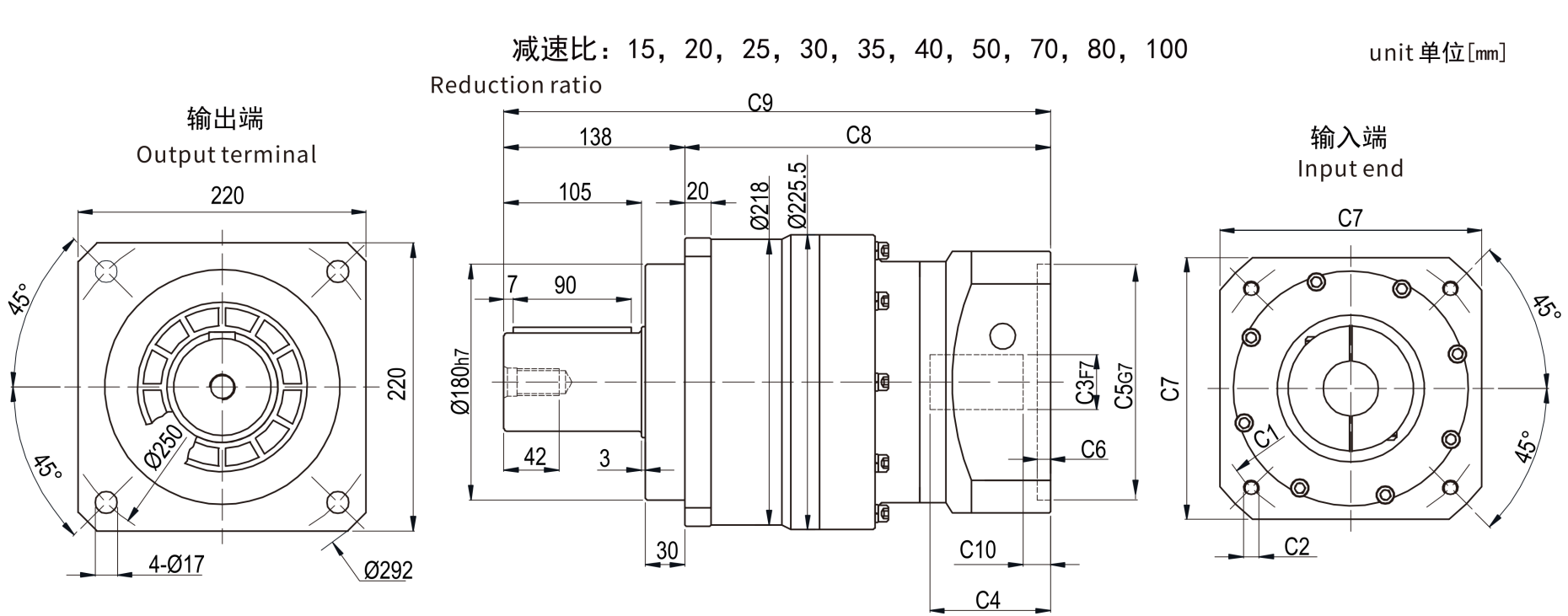

EDT-B-220 | Dessin dimensionnel

Dessin catalogue

EDT-B-220 variantes d'arbre S1 gauche / S2 droite

