EDA75Z

Silinder elektrik servo ketepatan tinggi dan beban tinggi dengan lejang boleh disesuaikan EDA75Z

Produk

Silinder elektrik servo untuk gerakan linear berpandu dalam mesin atau talian pengeluaran.

Spesifikasi teknikal

Suis had	**Suis magnet**
Kelajuan maksimum yang dibenarkan	**<=500 mm/s**
Daya tujahan maksimum yang dibenarkan	**<=8kN**
Sudut putaran rod omboh	**+/-0.3 deg**
Panjang boleh dilanjutkan	**<=600 mm**
Diameter dalaman	**phi63 mm**

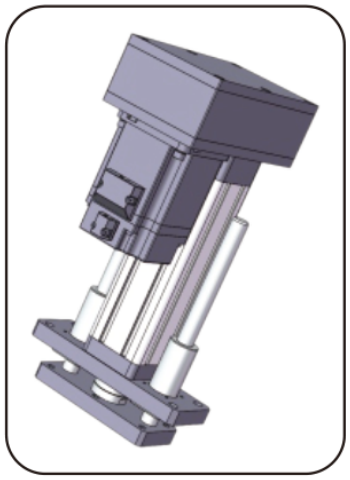

Ilustrasi produk

Pemilihan

Pilih tujahan, lejang dan kelajuan sebagai satu tugas. Maksimum katalog tidak bermaksud maksimum lain terpakai bersama. Sahkan lead skru, pemasangan motor, penurunan gear, dan sambungan beban sebelum memesan.

Parameter asas

(Nota: Tujahan, lejang dan kelajuan hendaklah digabungkan dengan penggunaan sebenar, dan nilai had atas ketiga-tiganya tidak boleh digunakan bersama.)

Diameter luar	Diameter dalaman	Daya tujahan maksimum yang dibenarkan	Panjang boleh dilanjutkan	Kelajuan maksimum yang dibenarkan	Kelajuan maksimum dibenarkan Sudut putaran rod omboh Suis had	Suis had
75x75 mm	phi63 mm	<=8KN	<=600 mm	<=500 mm/s	+/-0.3 deg	Suis magnet

Pilihan pemacu dan motor

Jarak pendahuluan skru bebola	Nisbah kelajuan roda segerak (input: output)	Nisbah kelajuan roda segerak (input: output)	Nisbah kelajuan roda segerak (input: output)	Spesifikasi motor yang boleh dipasang terus	Spesifikasi motor yang boleh dipasang terus	Reducer yang boleh dipadankan	Reducer yang boleh dipadankan
05mm	1:1	1.5:1	2:1	100A	130A	60A	60A, 80A
10mm	1:1	1.5:1	2:1	100A	130A	60A	60A, 80A
10mm	1:1	1.5:1	2:1	100A	130A	90A	60A, 80A, 100A, 130A
20mm	1:1	1.5:1	2:1	100A	130A	90A	60A, 80A, 100A, 130A

Parameter skru bebola

(Nota: Beban skru suapan adalah untuk lejang <= 300mm, dan untuk lejang lebih besar daripada 300mm, sila rujuk kakitangan teknikal kami.)

Model skru bebola	Jenis	Diameter	Jarak pendahuluan skru bebola	Ca (KN)	Coa (KN)	Kekakuan skru bebola	Diameter bebola	Aci skru	Nisbah kelangsingan	Ketepatan kedudukan | tahap ketepatan	Ketepatan kedudukan | tahap ketepatan
SFNU2005-4	Skru bebola	20 mm	05mm	15.2 KN	38 KN	39Kgf/um	3.175mm	22K6	1:30	C5/+/-0.01	C7/+/-0.02

emmy@htrobot.com www.htrobot.com

EDA75Z

Silinder elektrik

Parameter skru bebola (SAMBUNGAN)

Model skru bebola	Jenis	Diameter	Jarak pendahuluan skru bebola	Ca (KN)	Coa (KN)	Kekakuan skru bebola	Diameter bebola	Aci skru	Nisbah kelangsingan	Ketepatan kedudukan | tahap ketepatan	Ketepatan kedudukan | tahap ketepatan
SFA2010-3.8	Skru bebola	20 mm	10mm	14.8 KN	38 KN	40Kgf/um	3.175mm	22K6	1:30	C5/+/-0.01	C7/+/-0.02
SFA2020-1.8	Skru bebola	20 mm	20mm	7.4 KN	17.2 KN	19Kgf/um	3.175mm	22K6	1:30	C5/+/-0.01	C7/+/-0.02

Parameter galas

Model galas	Cr (KN)	Cor (KN)
Galas bebola alur dalam 6206-ZZ	19.5 KN	11.3 KN
Galas tujah rata 51206	29.3 KN	58 KN

Takal pemasaan dan tali sawat

Nisbah kelajuan roda segerak	Spesifikasi gear pemacu	Spesifikasi gear dipacu	Bilangan gigi gear pemacu	Bilangan gigi roda dipacu	Jarak pusat roda segerak	Lilitan tali sawat segerak	Lebar tali sawat segerak
1:1	5M25T42	5M25T42	40	40	110mm	420	25mm
1.5:1	5M25T42	5M25T42	30	45	110mm	410	25mm
2:1	5M25T42	5M25T42	30	60	110mm	450	25mm

Jadual padanan dimensi (mm)

Jenis sambungan beban	phiA	phiB	phiC	C	D	E	F	H	G	M
Benang luar	phi60	phi45	-	40	65	3	12	-	41	M30x1.5
Benang dalam	phi60	phi45	-	40	25	3	-	-	41	M20
Penyambung jenis I	phi60	phi45	phi20	-	118	3	20	40	41	-
Galas mata ikan	phi60	phi45	phi20	-	72	3	25	-	41	-
Sambungan Y	phi60	phi45	phi20	-	118	3	20	40	44.4	-

emmy@htrobot.com www.htrobot.com