EDA245

Silinder elektrik servo ketepatan tinggi dan beban tinggi dengan lejang boleh disesuaikan EDA245

Produk

Silinder elektrik servo untuk gerakan linear berpandu dalam mesin atau talian pengeluaran.

Spesifikasi teknikal

Suis had	**Suis kedekatan**
Kelajuan maksimum yang dibenarkan	**<=250 mm/s**
Daya tujahan maksimum yang dibenarkan	**<=400kN**
Sudut putaran rod omboh	**+/-0.3 deg**
Panjang boleh dilanjutkan	**<=2000mm**
Diameter dalaman	**phi180mm**

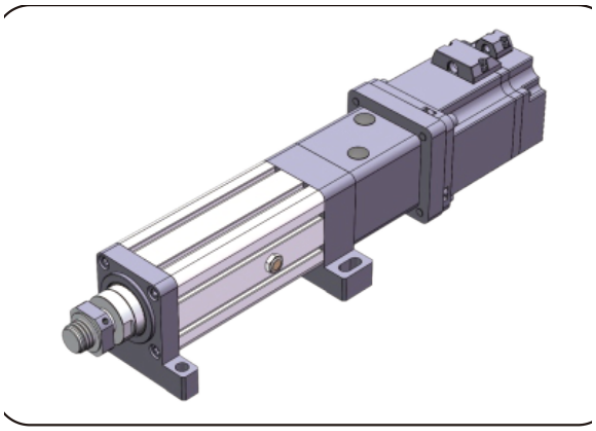

Ilustrasi produk

Pemilihan

Pilih tujahan, lejang dan kelajuan sebagai satu tugas. Maksimum katalog tidak bermaksud maksimum lain terpakai bersama. Sahkan lead skru, pemasangan motor, penurunan gear, dan sambungan beban sebelum memesan.

Parameter asas

(Nota: Tujahan, lejang dan kelajuan hendaklah digabungkan dengan penggunaan sebenar, dan nilai had atas ketiga-tiganya tidak boleh digunakan bersama.)

Diameter luar	Diameter dalaman	Daya tujahan maksimum yang dibenarkan	Panjang boleh dilanjutkan	Kelajuan maksimum dibenarkan Sudut putaran rod omboh	Sudut putaran rod omboh	Suis had
phi210 mm	phi180mm	<=400KN	<=2000mm	<=250 mm/s	+/-0.3 deg	Suis kedekatan

Pilihan pemacu dan motor

Jarak pendahuluan skru bebola	Nisbah kelajuan roda segerak (input: output)	Nisbah kelajuan roda segerak (input: output)	Nisbah kelajuan roda segerak (input: output)	Spesifikasi motor yang boleh dipasang terus	Reducer yang boleh dipadankan	Reducer yang boleh dipadankan
20mm	1:1	/	/	NO	180A	180A, 200A, 220A
20mm	1:1	/	/	NO	220A	180A, 200A, 220A

emmy@htrobot.com www.htrobot.com

EDA245

Silinder elektrik

Parameter skru bebola

(Nota: Parameter skru bebola terpakai untuk lejang <= 300mm. Untuk lejang lebih besar daripada 300mm, sila rujuk kakitangan teknikal kami.)

Model skru bebola	Jenis	Diameter	Jarak pendahuluan skru bebola	Ca (KN)	Coa (KN)	Kekakuan skru bebola	Diameter bebola	Aci skru	Nisbah kelangsingan	Ketepatan kedudukan | tahap ketepatan	Ketepatan kedudukan | tahap ketepatan
JF8020-8	Skru bebola	80 mm	20mm	403.3 KN	1210.7 KN	/	12.7mm	70K20	1:50	C5/+/-0.01	C7/+/-0.02

Parameter galas

Model galas	Cr (KN)	Cor (KN)
Galas penggelek silinder NJ2215EMx2	136 KN	172 KN
Galas penggelek tujah laras sendiri 29415	490 KN	1370 KN

Takal pemasaan dan tali sawat

Nisbah kelajuan roda segerak	Spesifikasi gear pemacu	Spesifikasi gear dipacu	Bilangan gigi gear pemacu	Bilangan gigi roda dipacu	Jarak pusat roda segerak	Lilitan tali sawat segerak	Lebar tali sawat segerak
1:1	14M50T86	14M50T86	45	45	280mm	1190	50mm

Jadual padanan dimensi (mm)

Jenis sambungan beban	phiA	phiB	phiC	C	D	E	F	H	G	M
Benang luar	phi180	phi140	-	90	150	8	24	-	-	M80x2
Benang dalam	phi180	phi140	phi70	-	285	8	55	-	-	-

emmy@htrobot.com www.htrobot.com