MC10 / ชุดรูปประกอบ

ขนาดและการติดตั้ง

มุมมองแยกจัดตามการติดตั้งมอเตอร์

หน่วยของระบุที่หน้าแรกของแต่ละกลุ่มติดตั้ง
ขนาดอ้างอิง ยืนยันการติดตั้งและช่วงชักสำหรับชุดของคุณ
ใช้ขนาดที่มีป้าย อย่าวัดมาตราส่วนจากรูป

ด้านนอก C	5 มุมมอง | น. 2-4
ด้านใน D	5 มุมมอง | น. 5-7
ซ้าย L	4 มุมมอง | น. 8-10
ขวา R	4 มุมมอง | น. 11-13
ด้านล่าง B	3 มุมมอง | น. 14-16

ข้อมูลจำเพาะผลิตภัณฑ์และคำแนะนำการเลือกจัดให้แยก
สำหรับขนาดเฉพาะชุดหรือไฟล์ CAD จริง ติดต่อ HTROBOT

MC10 / ด้านนอก C

ขนาดรูปเป็น mm

มุมมอง 1

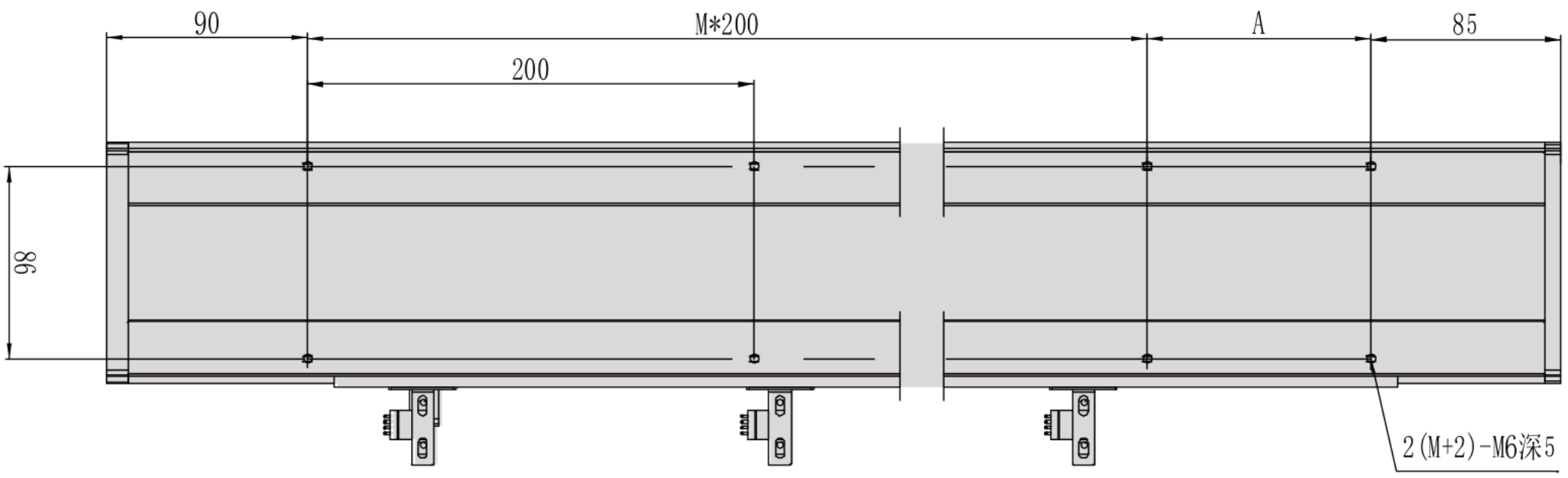

มุมมอง 2

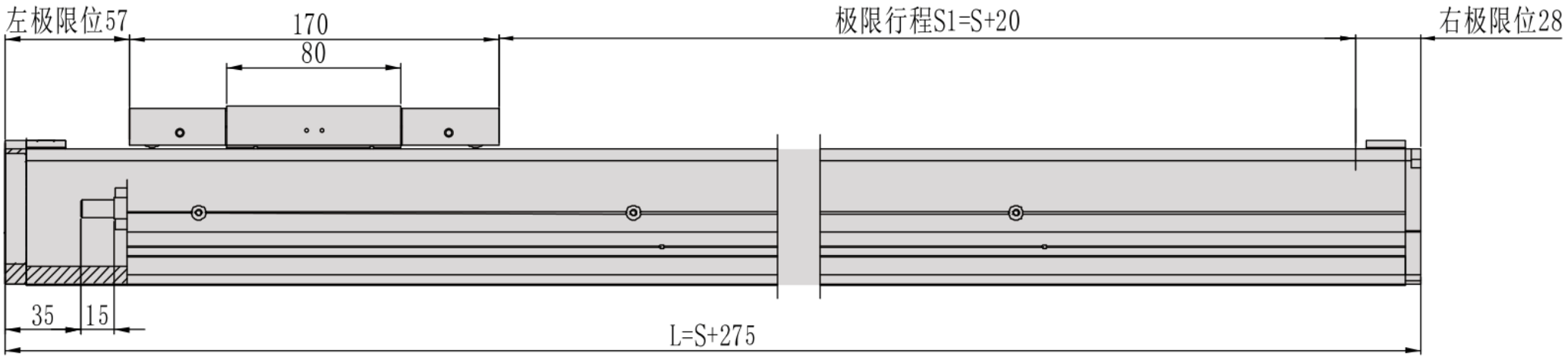

มุมมอง 3

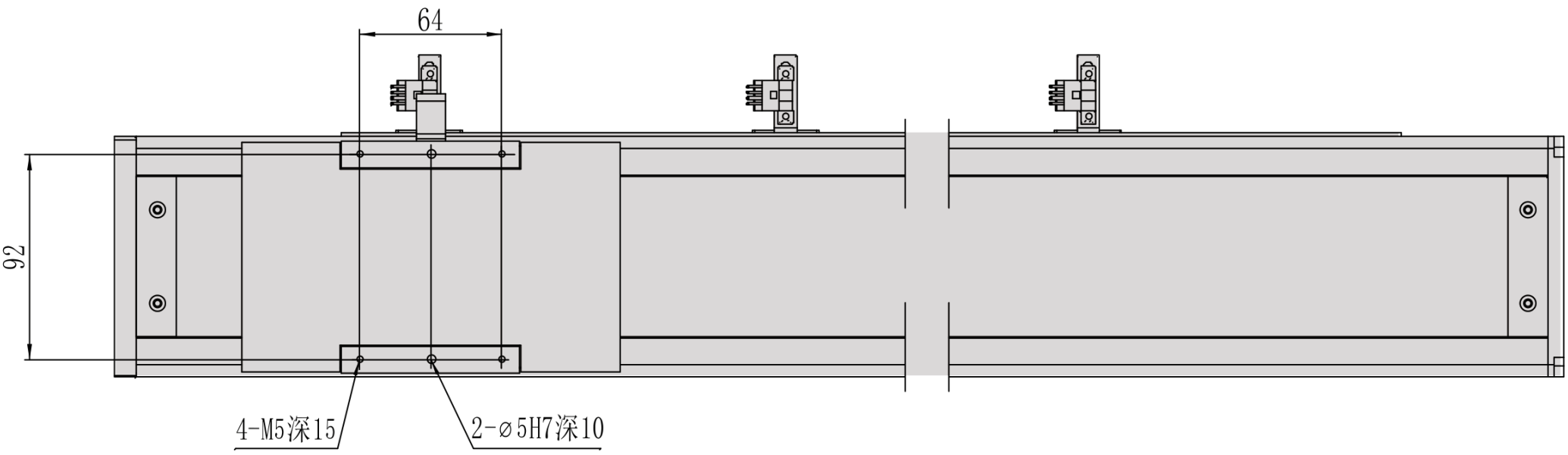

MC10 / ด้านนอก C

หน้าแปลนหน้าตัด

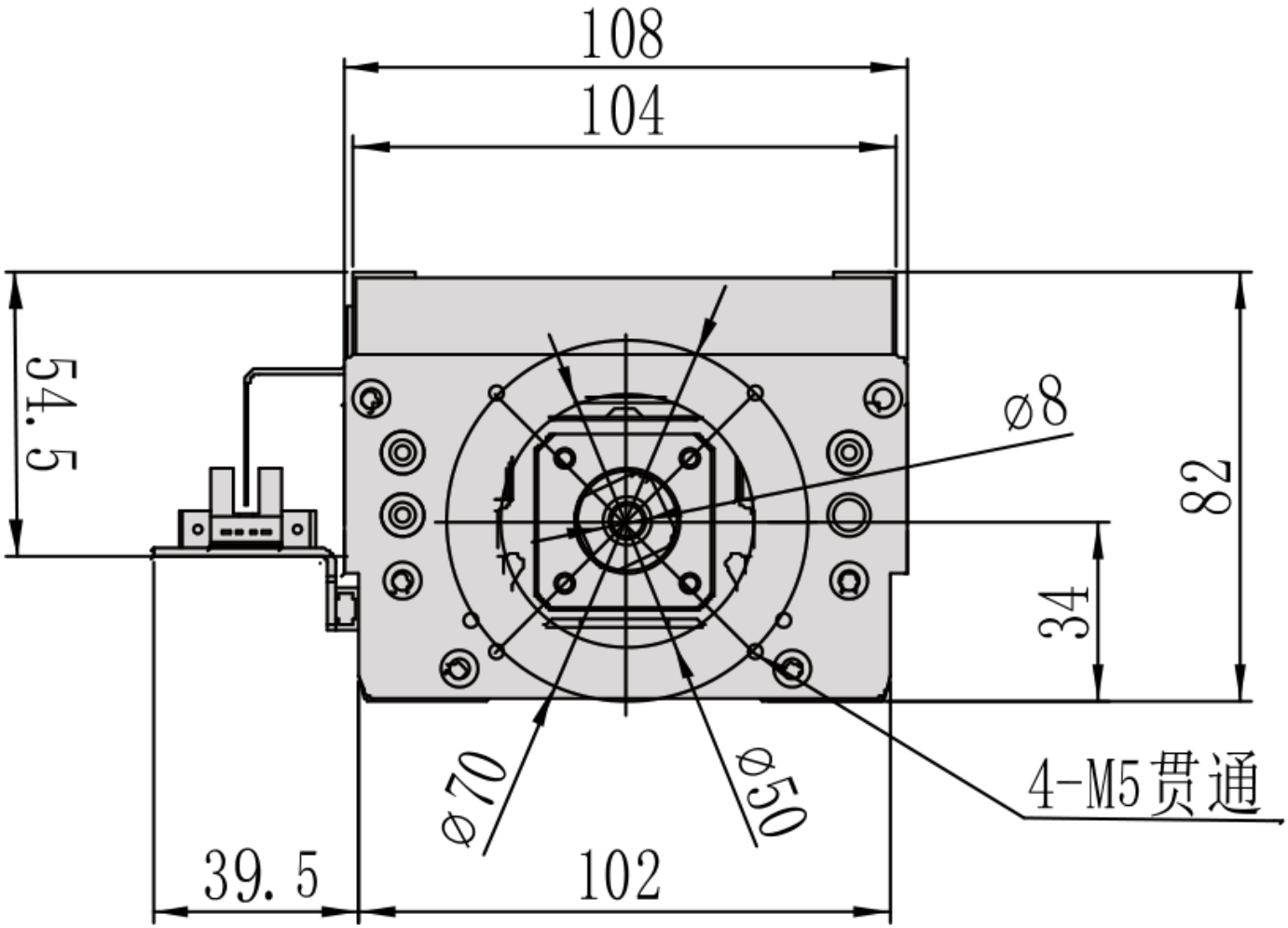

MC10 / ด้านนอก C

ภาพรวมการติดตั้ง

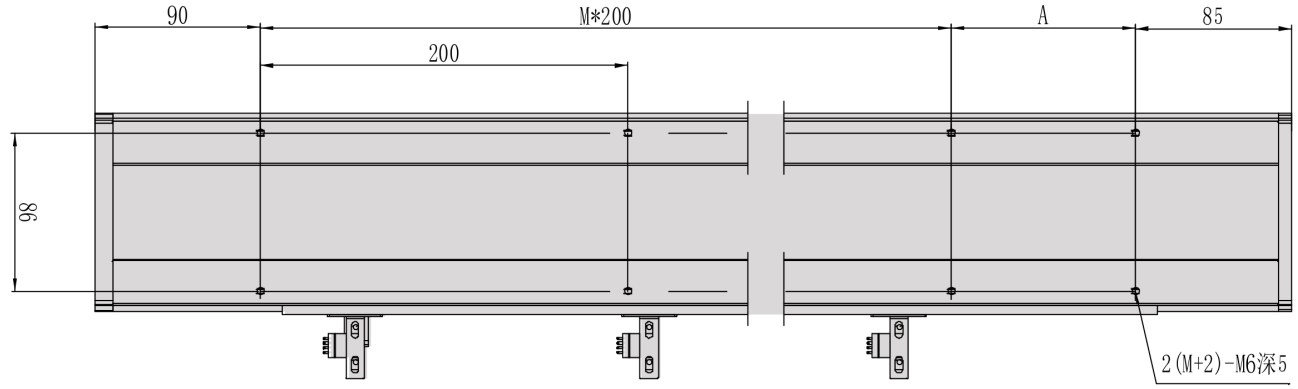

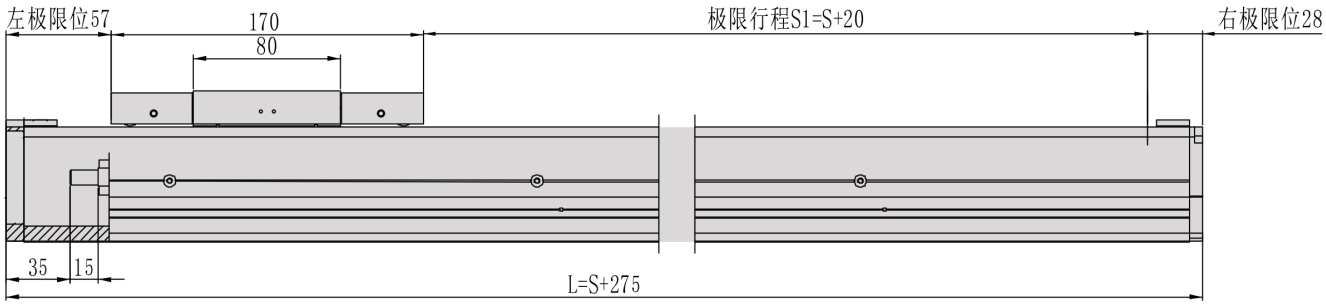

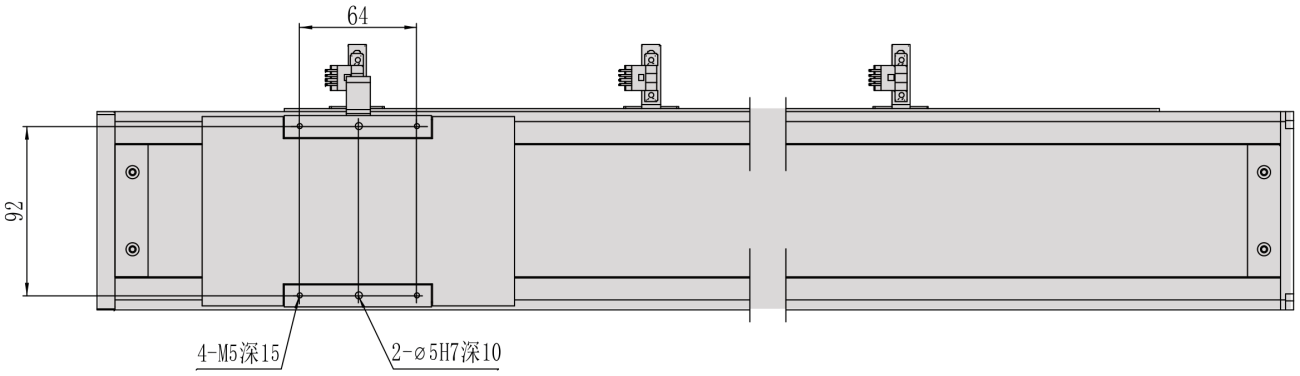

MC10 / ด้านใน D

หน่วยรูปยังไม่ตรวจยืนยัน คงป้ายขนาดต้นฉบับไว้

มุมมอง 1

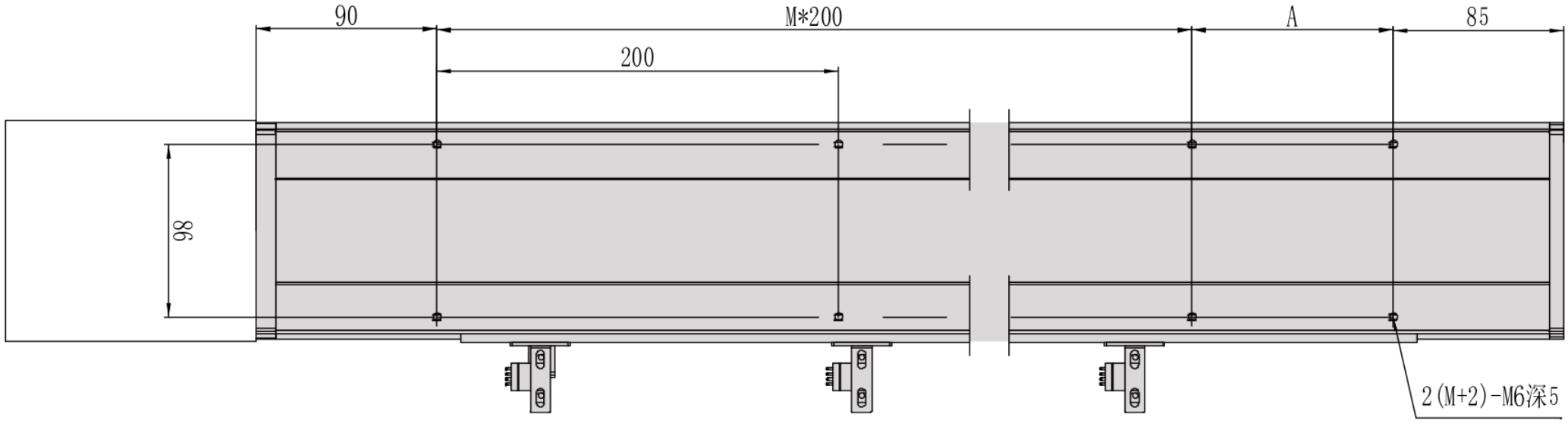

มุมมอง 2

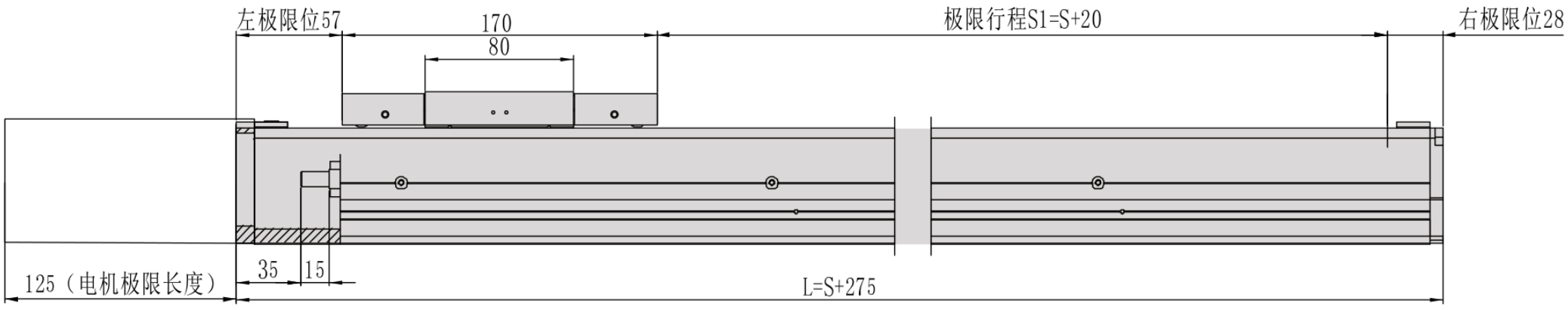

มุมมอง 3

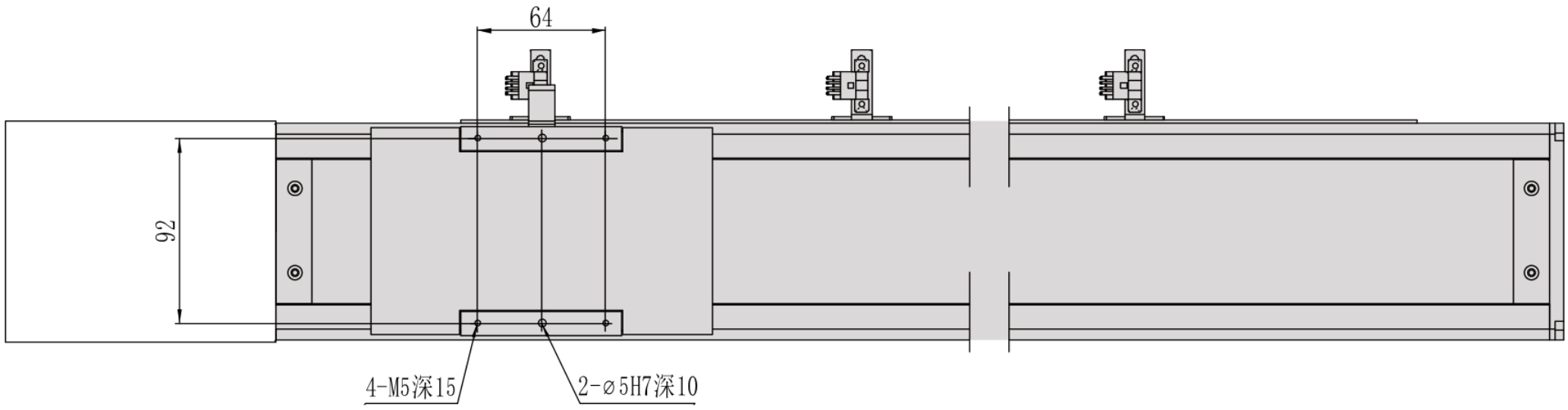

MC10 / ด้านใน D

หน้าแปลนหน้าตัด

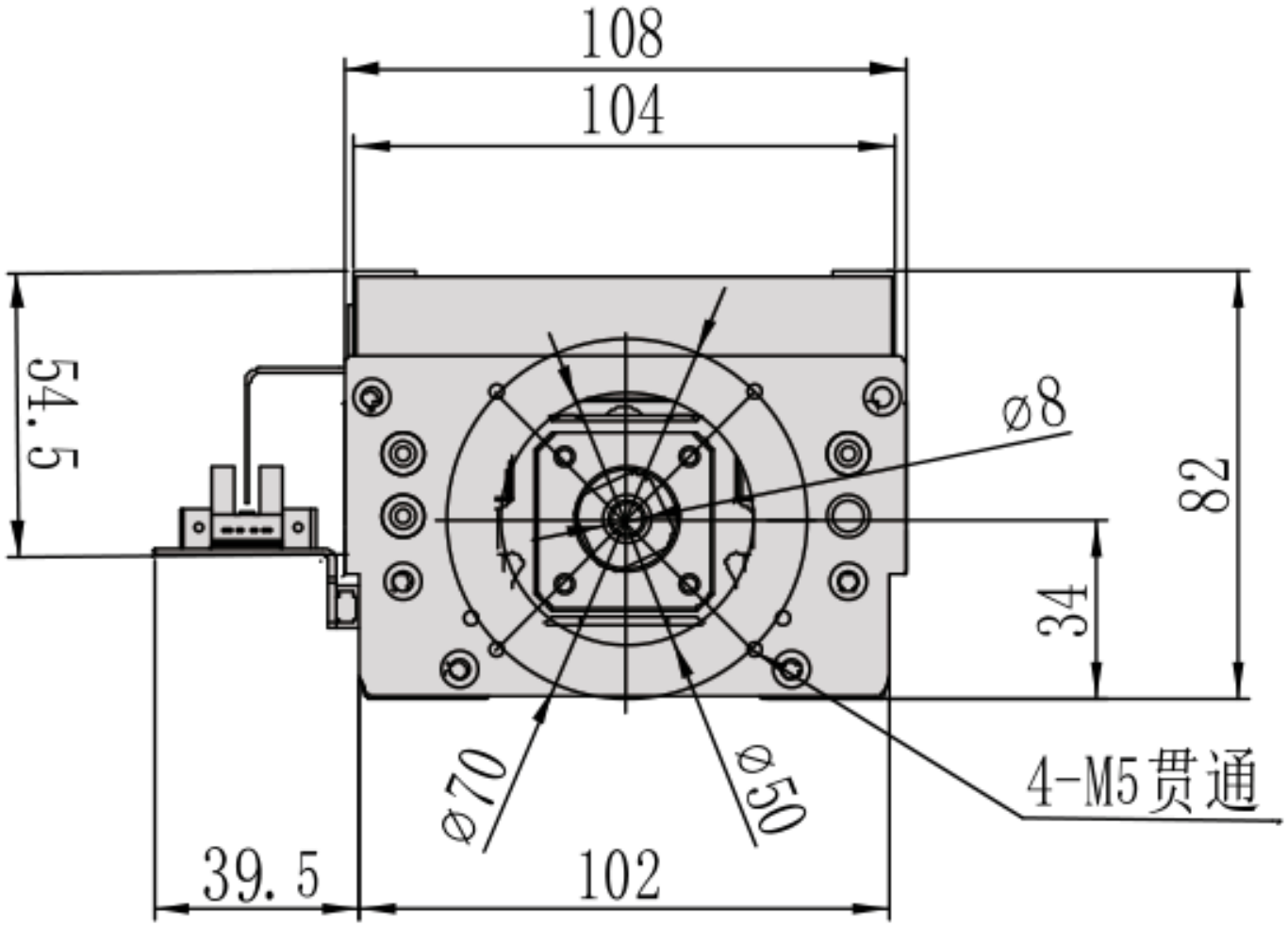

MC10 / ด้านใน D

ภาพรวมการติดตั้ง

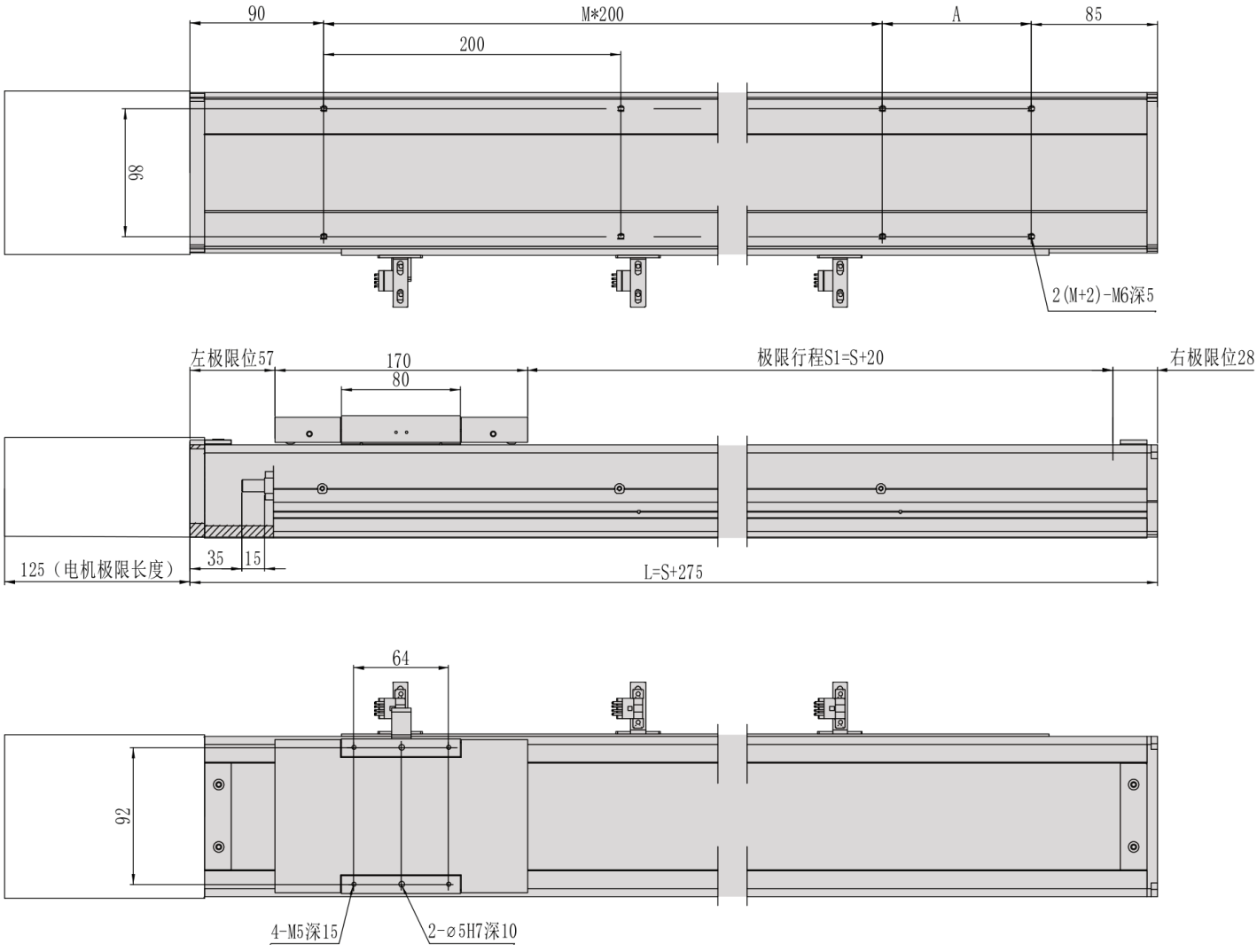

MC10 / ซ้าย L

หน่วยรูปยังไม่ตรวจยืนยัน คงป้ายขนาดต้นฉบับไว้

มุมมอง 1

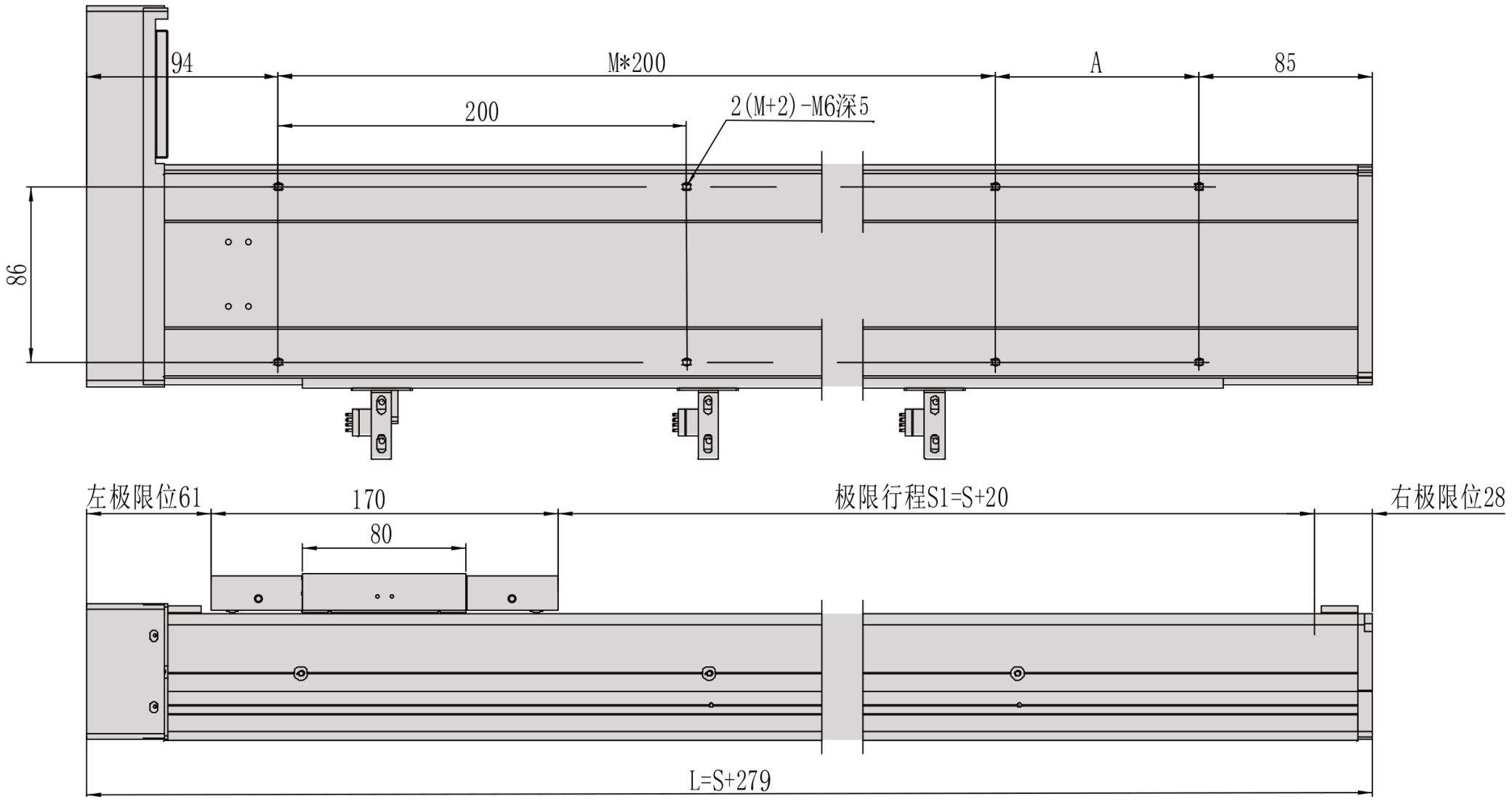

มุมมอง 2

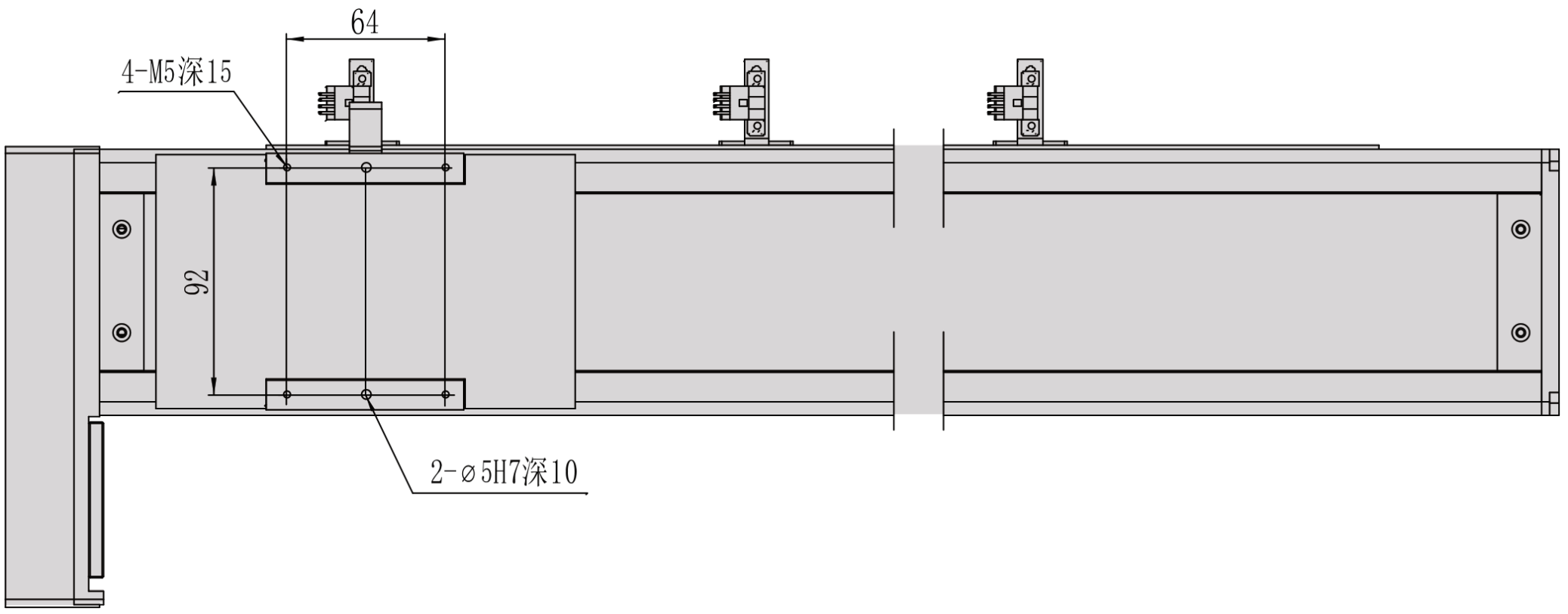

MC10 / ซ้าย L

หน้าแปลนหน้าตัด

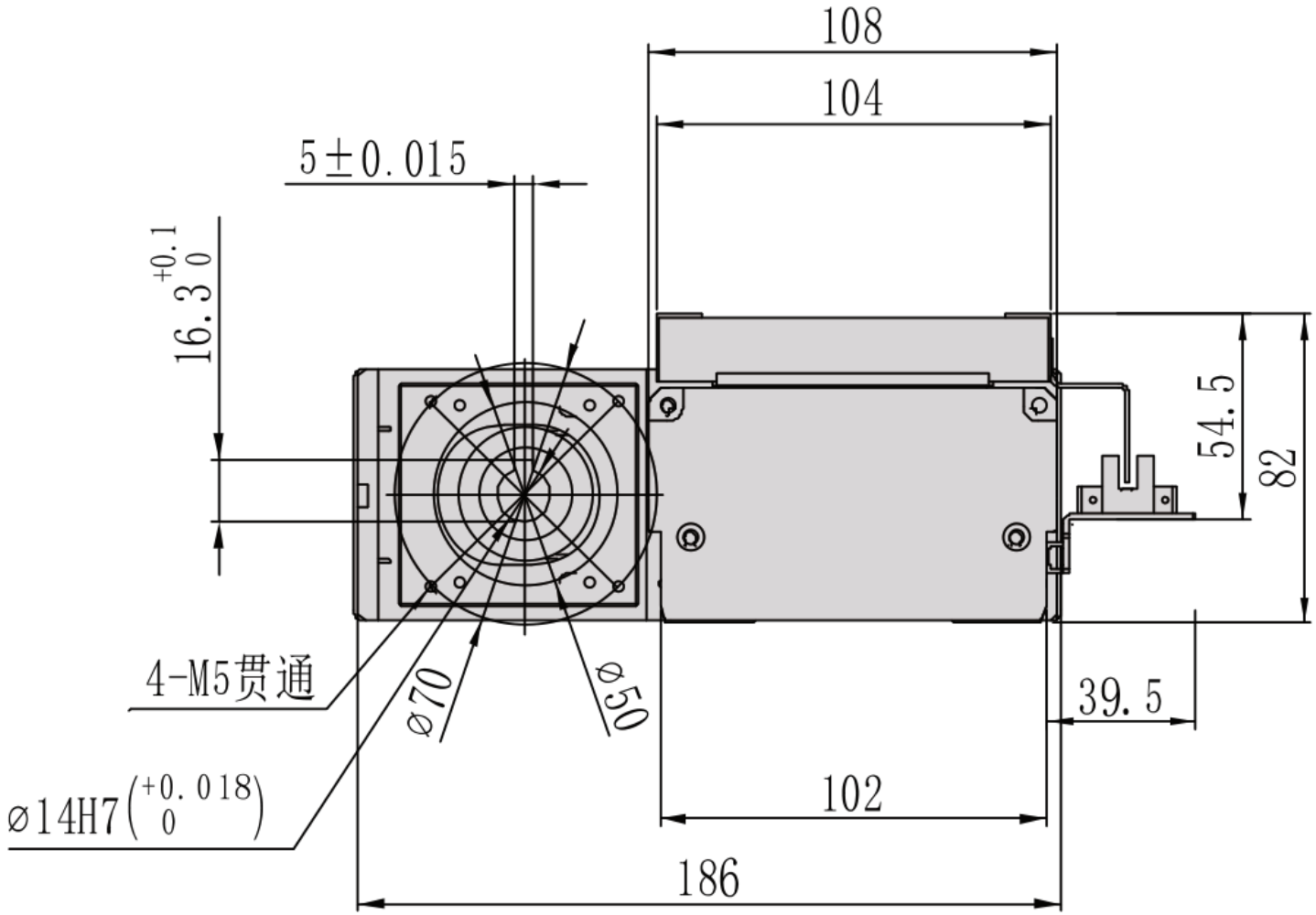

MC10 / ซ้าย L

ภาพรวมการติดตั้ง

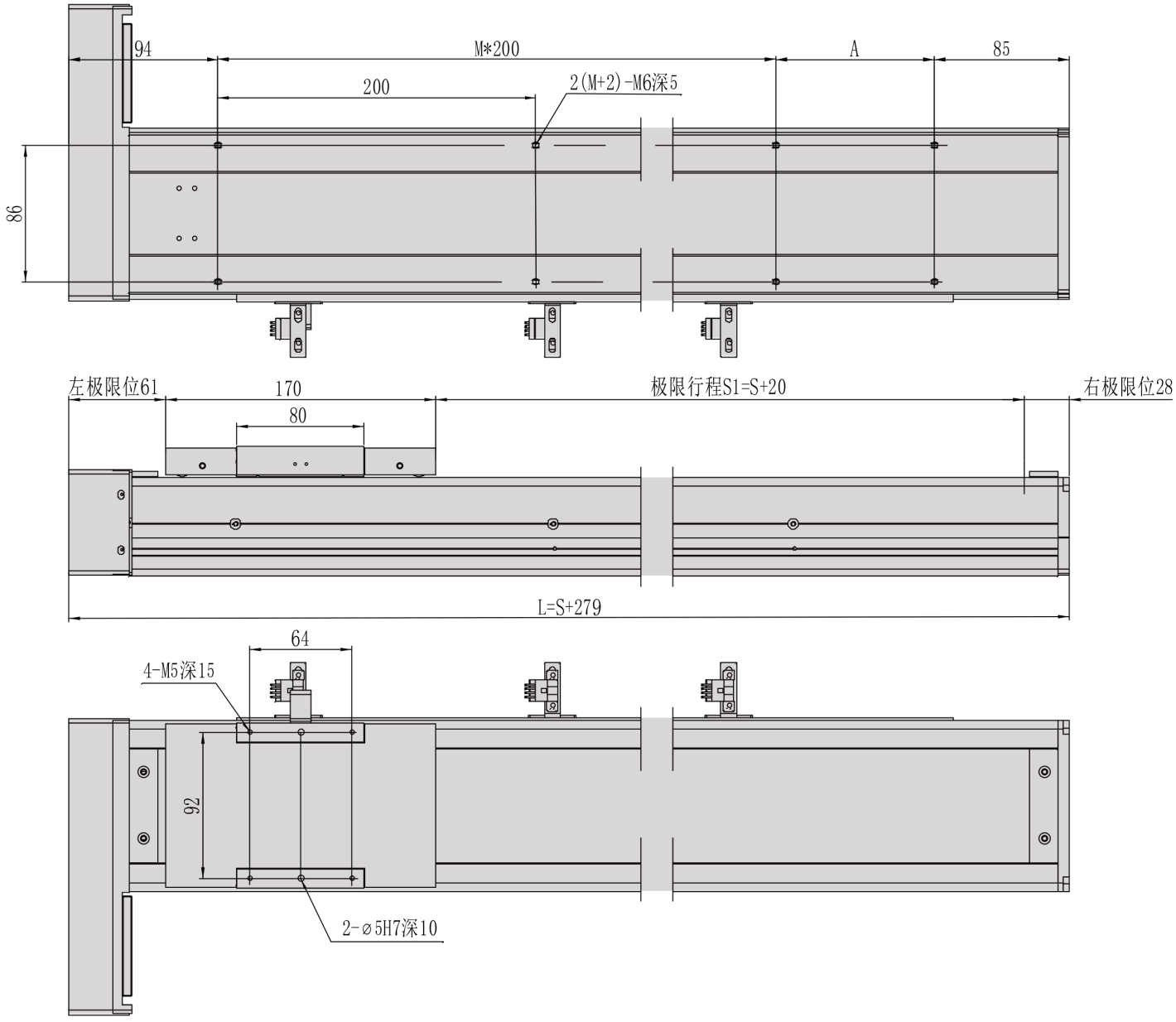

MC10 / ขวา R

หน่วยรูปยังไม่ตรวจยืนยัน คงป้ายขนาดต้นฉบับไว้

มุมมอง 1

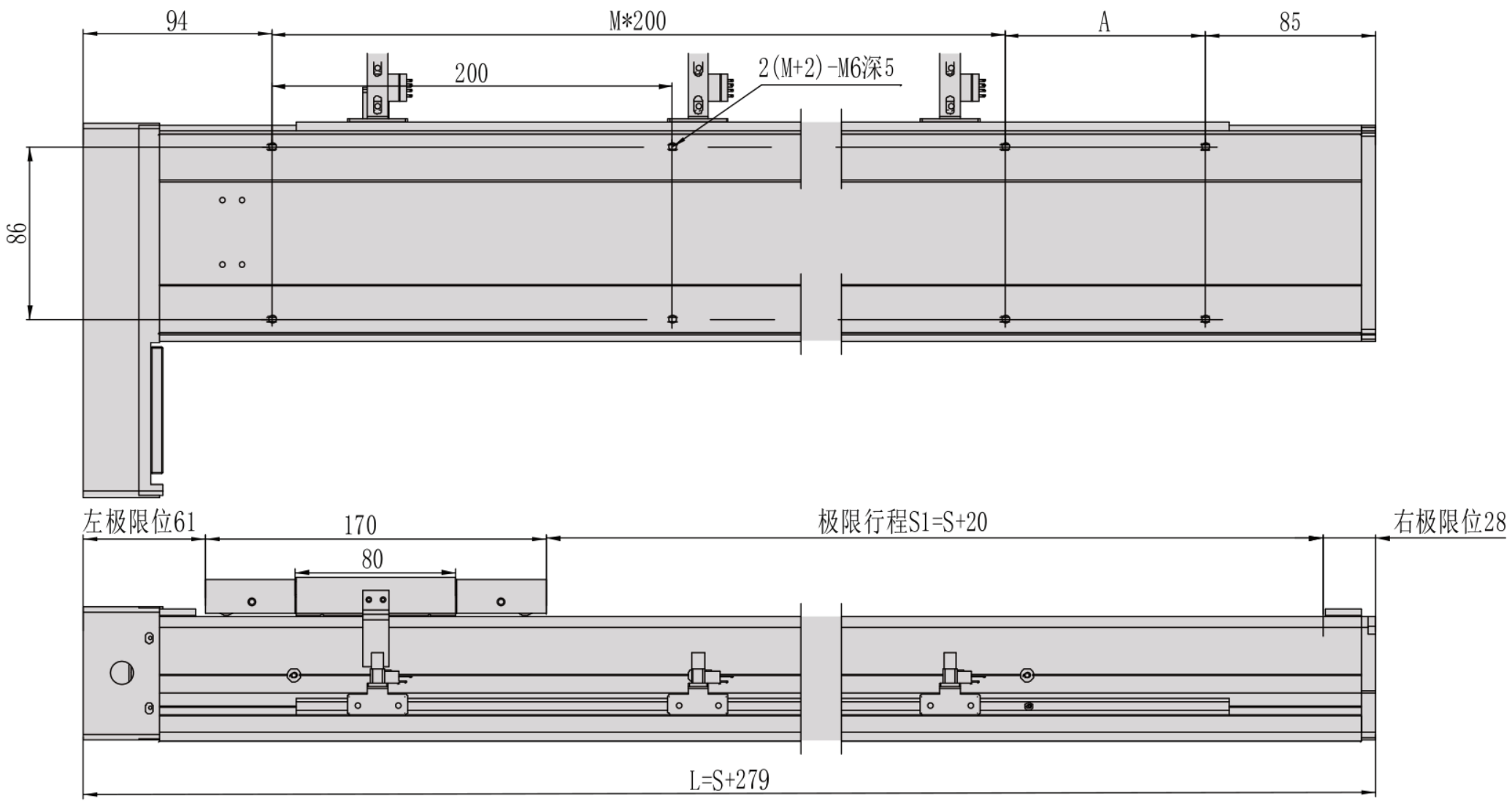

มุมมอง 2

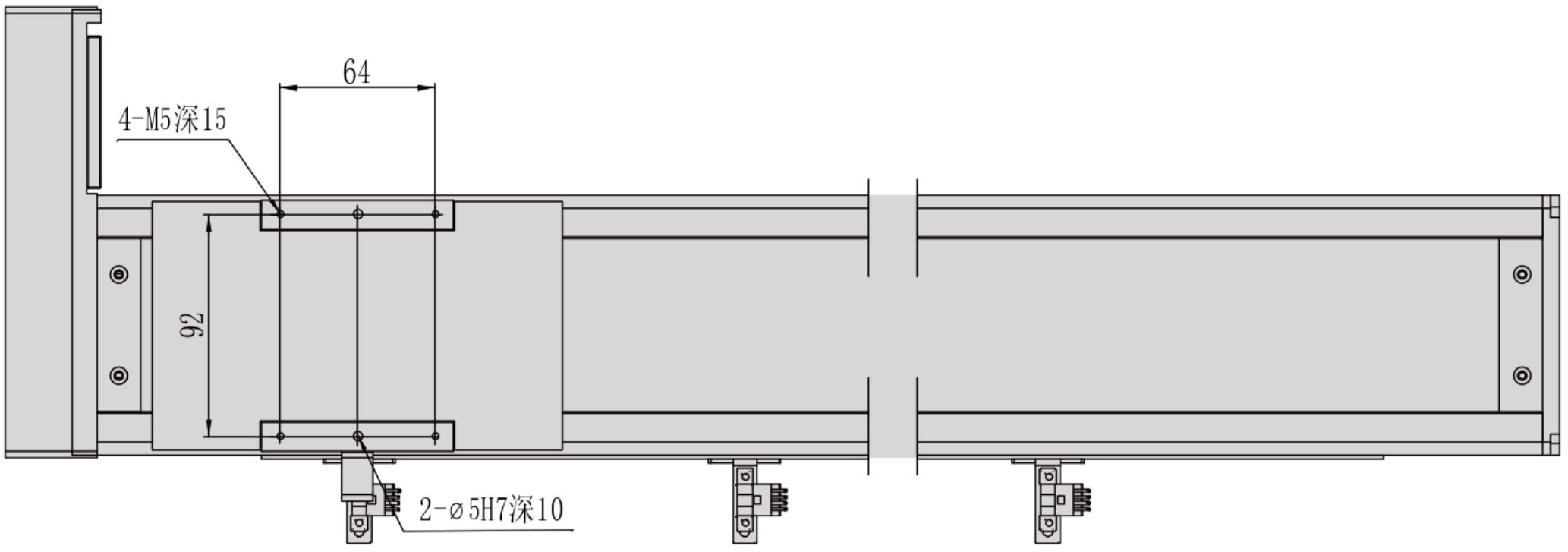

MC10 / ขวา R

หน้าแปลนหน้าตัด

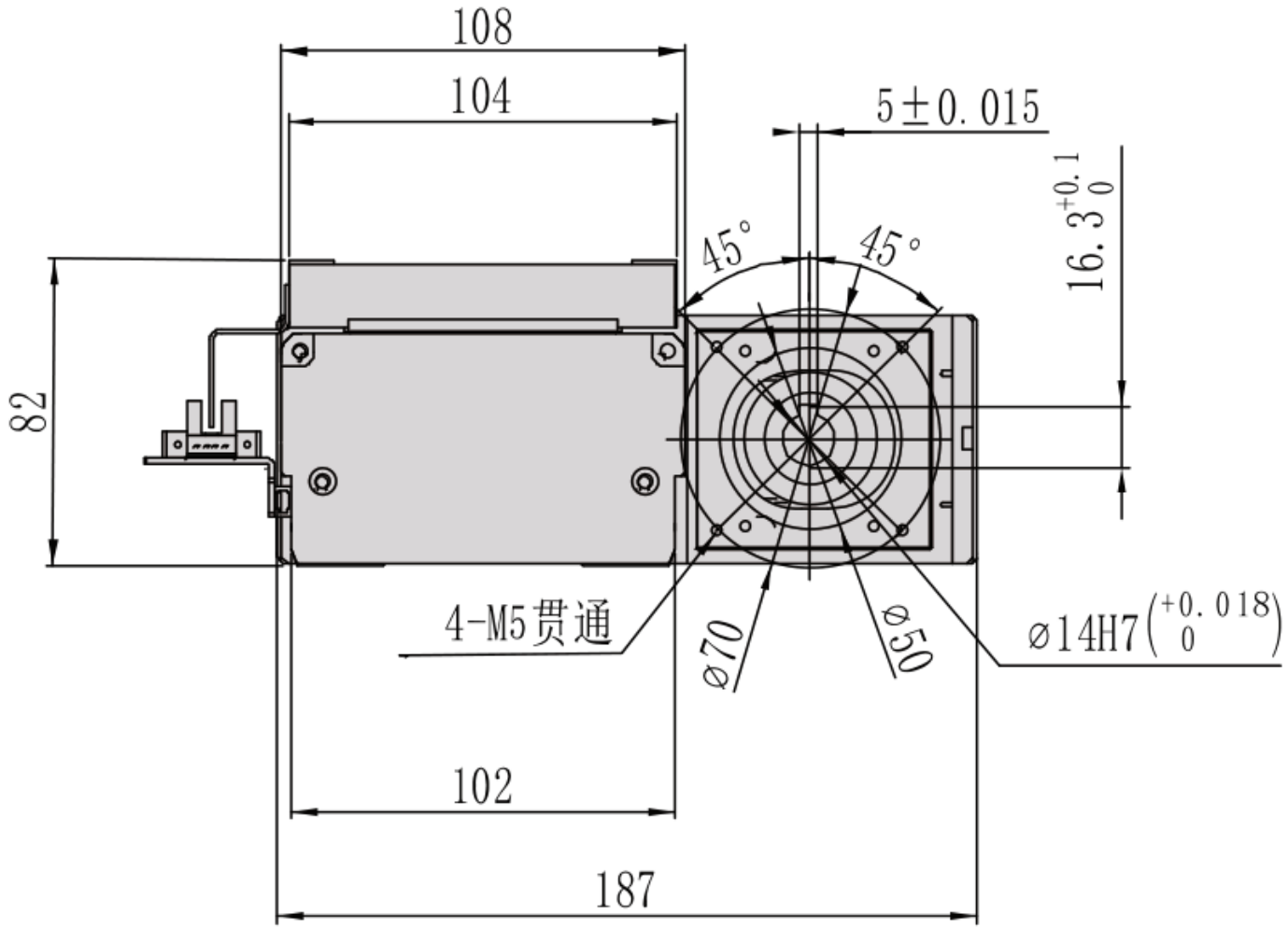

MC10 / ขวา R

ภาพรวมการติดตั้ง

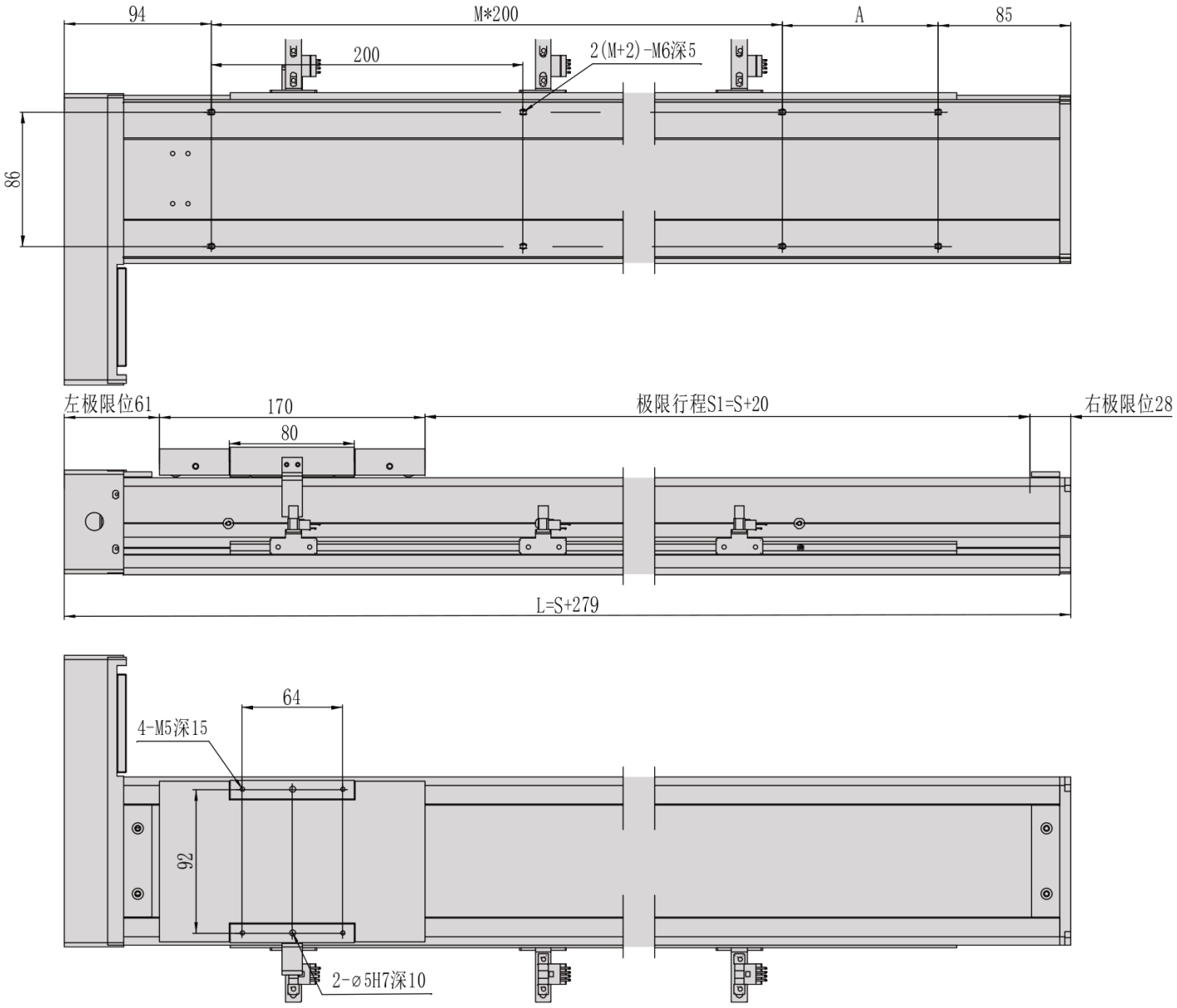

MC10 / ด้านล่าง B

หน่วยรูปยังไม่ตรวจยืนยัน คงป้ายขนาดต้นฉบับไว้

มุมมอง 1



MC10 / ด้านล่าง B

หน้าแปลนหน้าตัด

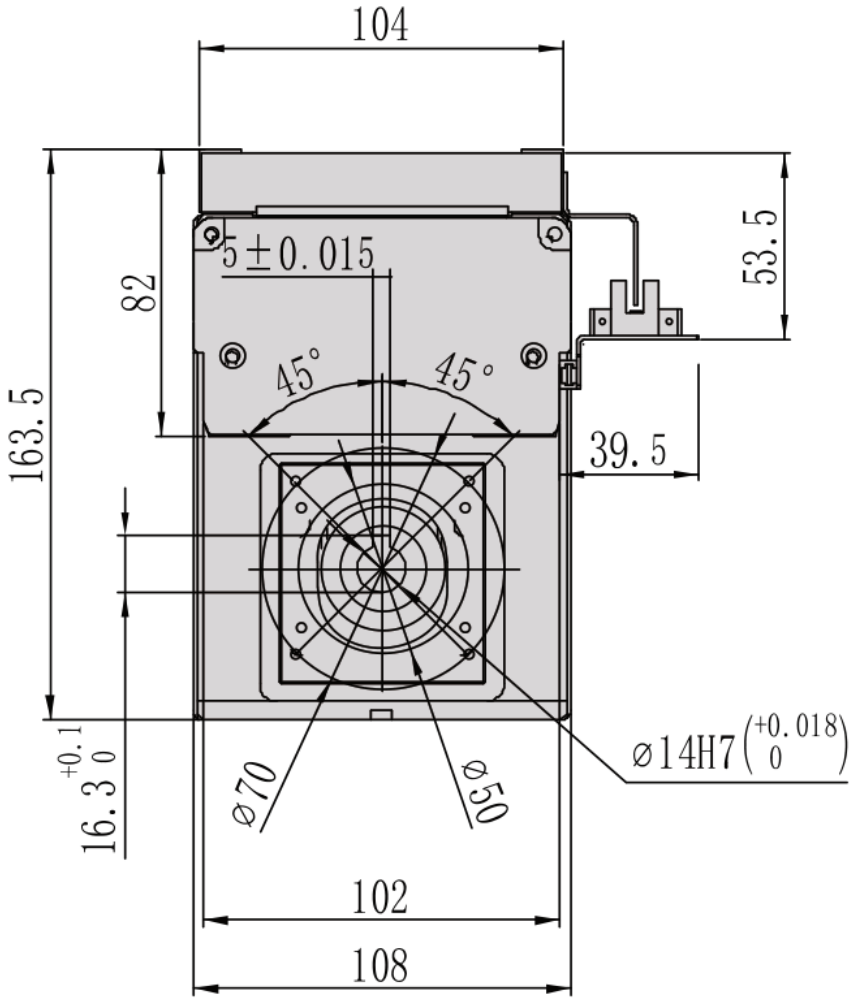

MC10 / ด้านล่าง B

ภาพรวมการติดตั้ง

