MS21 Abmessungen

Maß- und Einbauansichten. Einheiten sind die auf jeder Ansicht gedruckten Bezeichnungen.

Diese Zeichnungen wählen keinen Hub. Bestätigen Sie den Einbau anhand der bestellten Konfiguration.

Offene Ausführung: 1 Ansichten. Ansicht 1

Staubdichte Ausführung: 2 Ansichten. Ansicht 1, Ansicht 2

Offene Ausführung: 1 Ansichten. technischer Überblick

Staubdichte Ausführung: 1 Ansichten. technischer Überblick

MS21 · Offene Ausführung · Ansicht 1

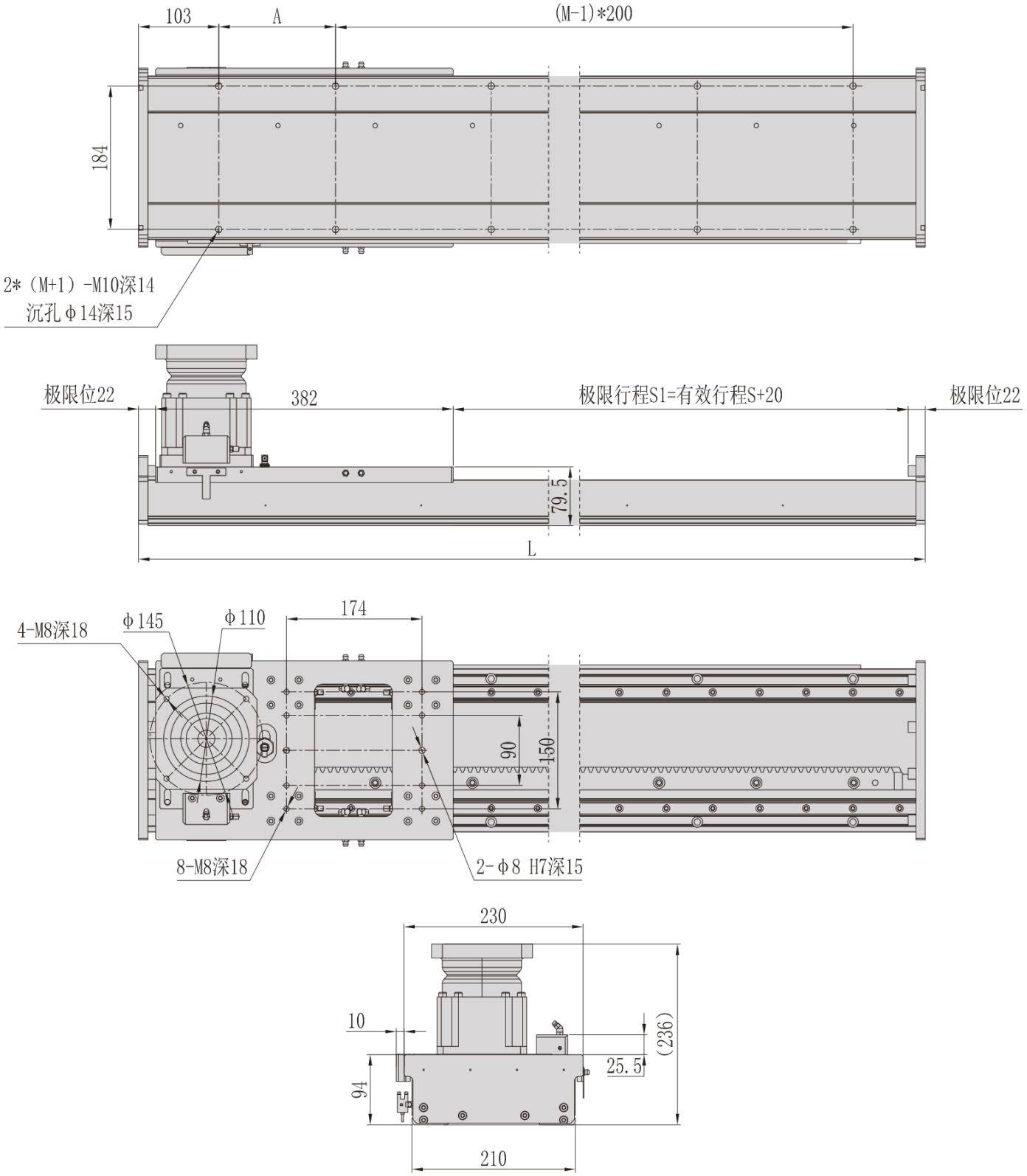

MS21 · Staubdichte Ausführung · Ansicht 1

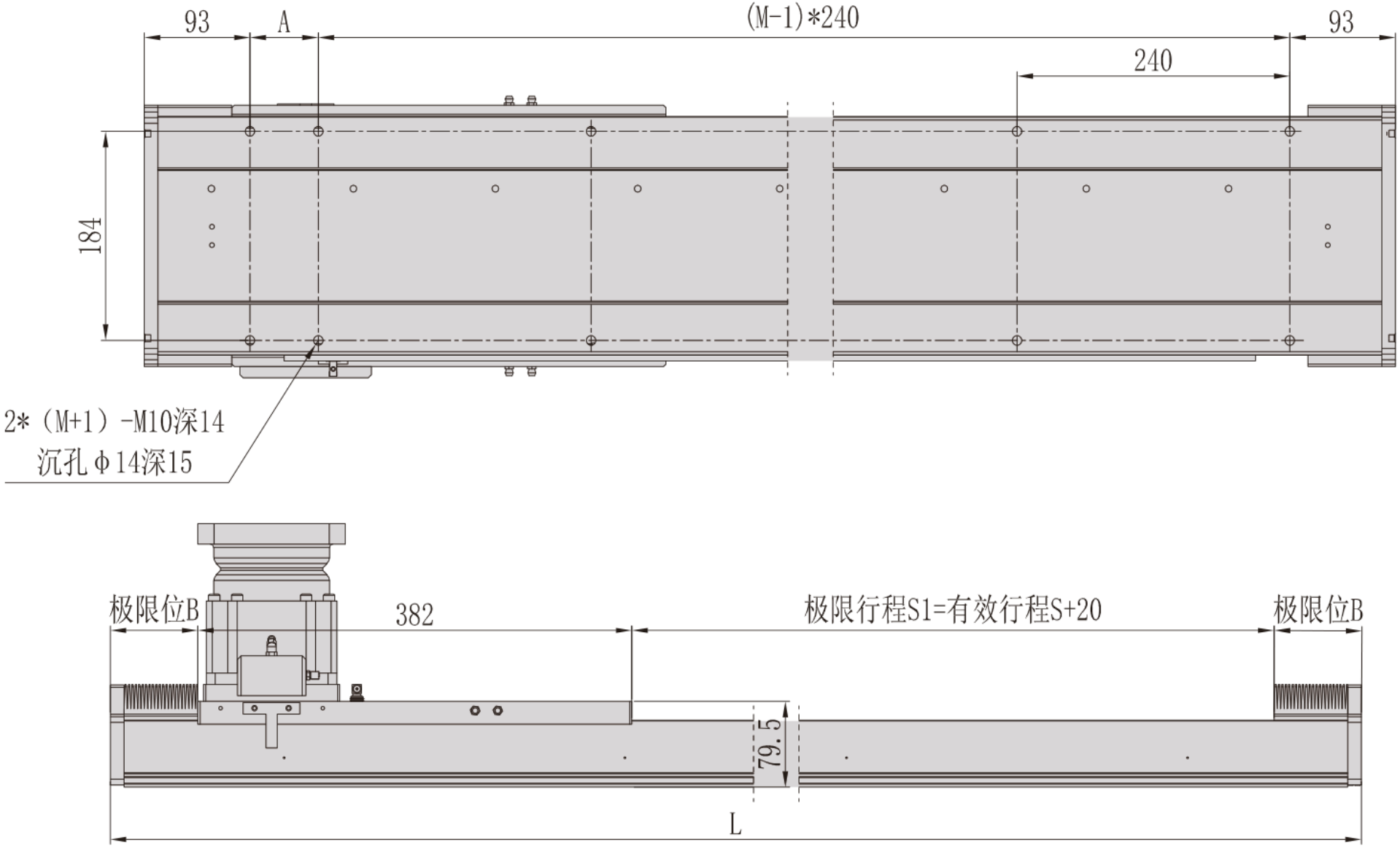

MS21 · Staubdichte Ausführung · Ansicht 2

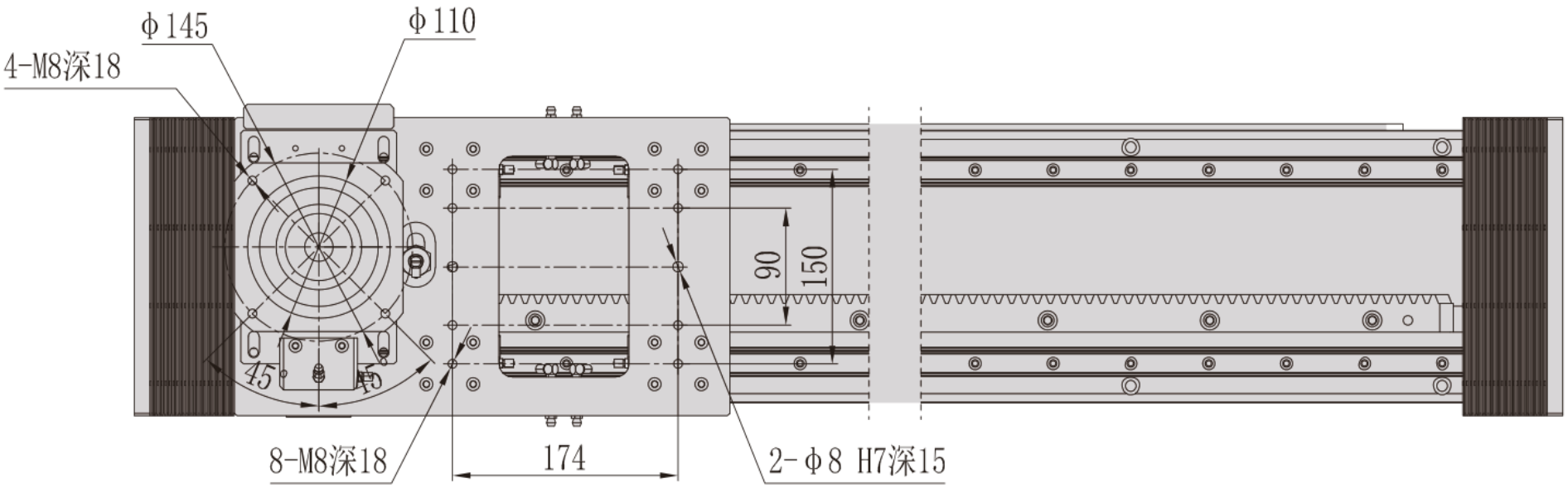

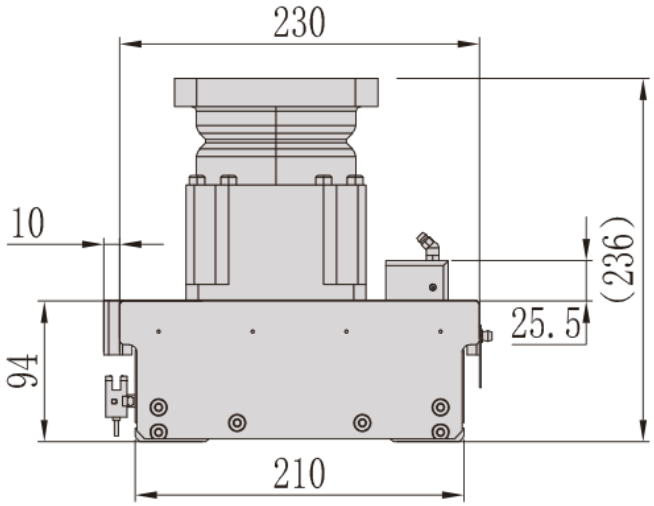

MS21 · Offene Ausführung · technischer Überblick

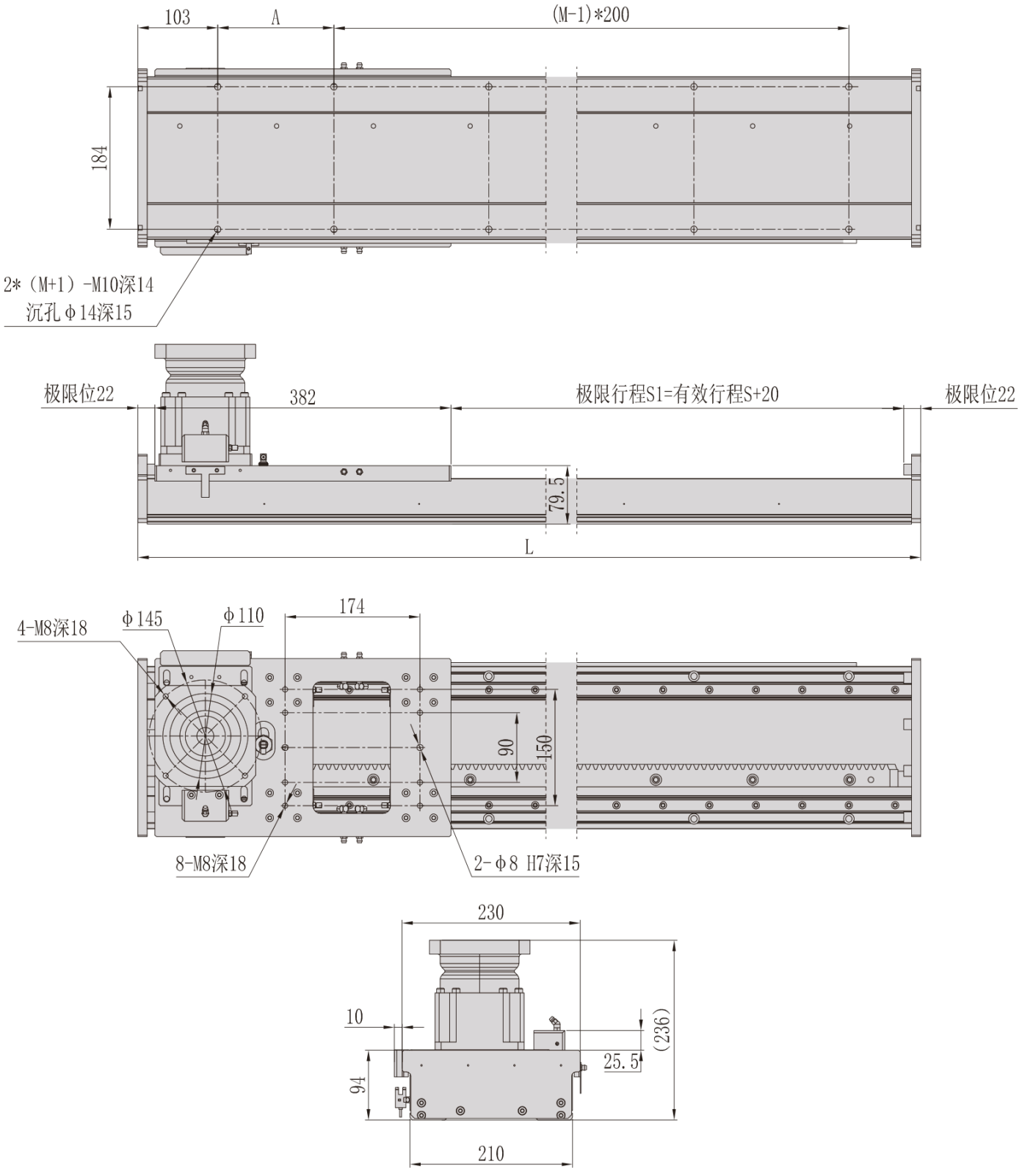

MS21 · Staubdichte Ausführung · technischer Überblick

