# MY12T Cotes

Vues de dimensions et d’installation. Les unités sont les libellés imprimés sur chaque vue.

Ces dessins ne sélectionnent pas une course. Confirmez le montage par rapport à la configuration commandée.

C extérieur: 3 vues. vue 1, bride de section, aperçu d’ingénierie

## MY12T · C extérieur · vue 1

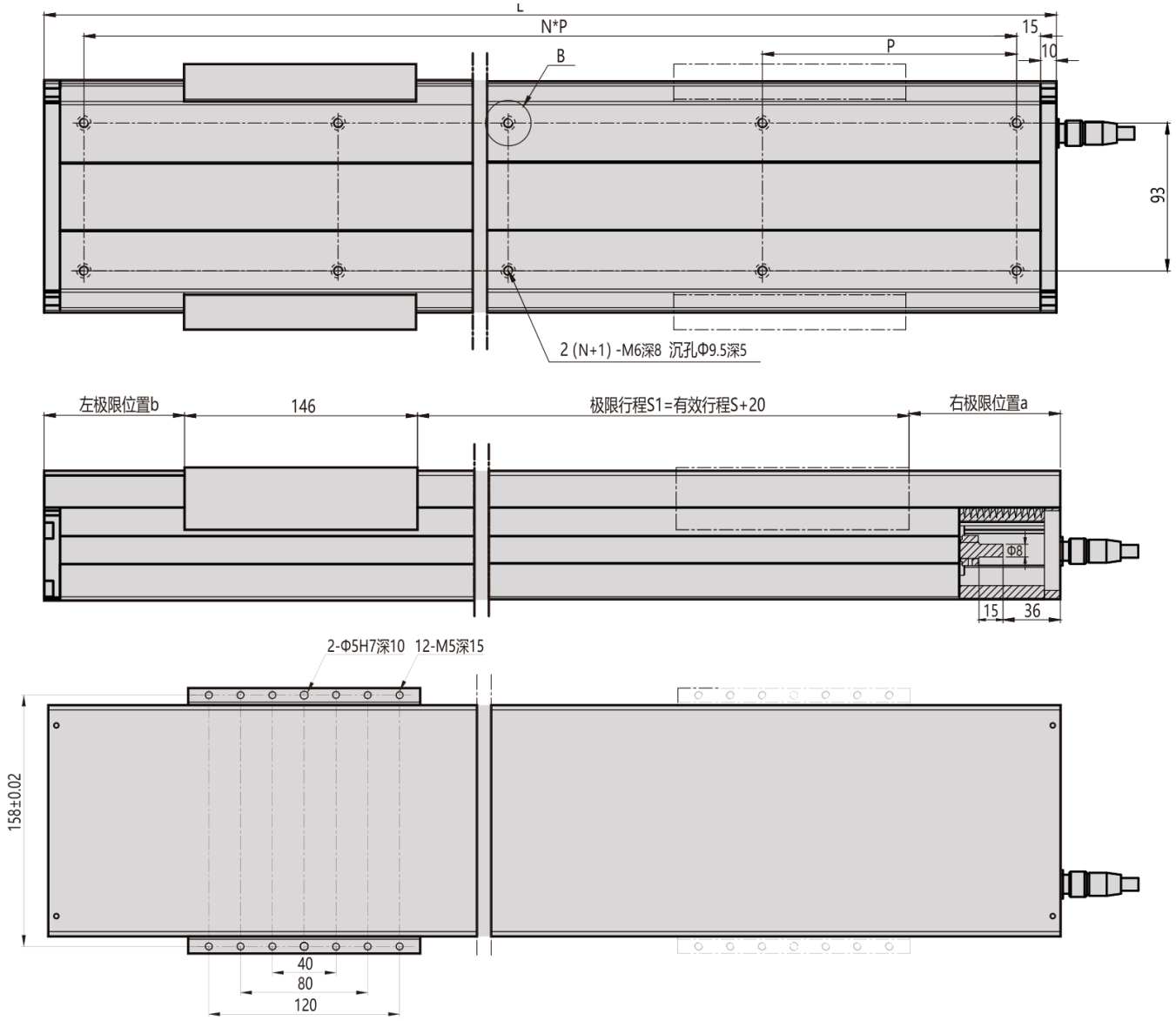

## MY12T · C extérieur · bride de section

B向视图

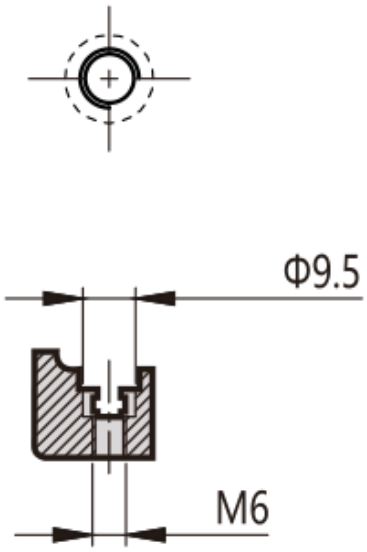


传感器航插接线图

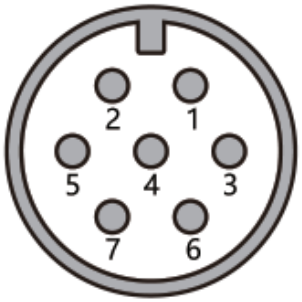


针脚定义：
针脚1： V+(5V-24V)
针脚2:V-
针脚3:远极限位点
针脚4:近极限位点
针脚5:零点位置

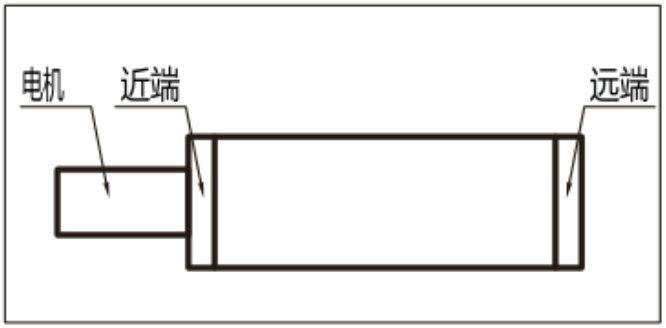


电机法兰视图

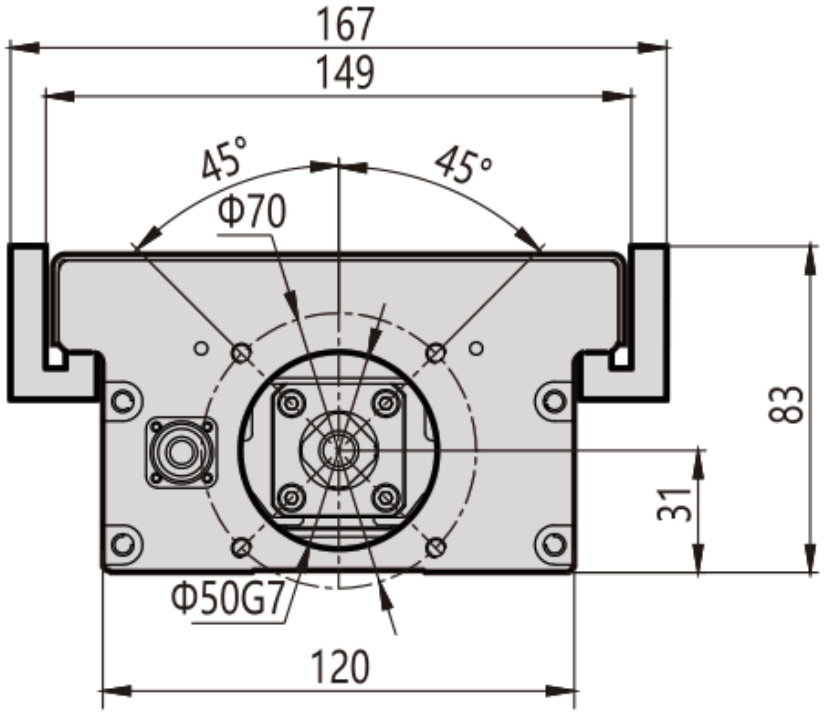

## MY12T · C extérieur · aperçu d'ingénierie

