EDA60

ກະບອກໄຟຟ້າເຊີໂວຄວາມແມ່ນຍຳສູງ ຮັບນ້ຳໜັກສູງ ຊີດຊະໂກສັ່ງເຮັດໄດ້ EDA60

ຜະລິດຕະພັນ

ກະບອກໄຟຟ້າເຊີໂວສຳລັບການເຄື່ອນທີ່ເສັ້ນຊື່ທີ່ມີການນຳໃນເຄື່ອງຫຼີສາຍຜະລິດ.

ຂໍ້ມູນຈຳເພາະທາງເຕັກນິກ

ເສັ້ນຜ່າສູນກາງພາຍໃນ	**phi50 mm**
ລົມດສະວິດ	ສະວິດແມ່ເຫຼັກ
ຄວາມໄວສູງສຸດທີ່ອະນຸຍາດ	**<=500 mm/s**
ແຮງຜັກດັນສຸງສຸດທີ່ອະນຸຍາດ	**<=2.7kN**
ມຸມຫມູນຂອງແກນລູກສູບ	**+/-0.3 deg**
ຄວາມຍາວຍືດໄດ້	**<=800 mm**

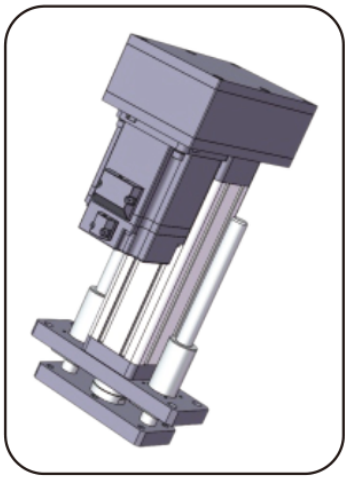

ຮູບຜະລິດຕະພັນ

ການເລືອກ

ເລືອກແຮງຍູ້ ຊະໂກ ແລະຄວາມໄວເປັນດົວຕົ້ດຽວ. ຄ່າສູງສຸດໃນລາຍການບໍ່ໝາຍຄວາມວ່າຄ່າສູງສຸດອື່ນໃຊ້ພ້ອມກັນ. ຢື່ນຢັນລິດສະກຣູ ການຕິດຕັ້ງມໍເຕີ ການຫຼຸດຄວາມໄວ ແລະການເຊື່ອມຕໍ່ການໂຫຼດກ່ອນສັ່ງ.

ພາລາມິເຕີພື້ນຖານ

(ໝາຍເຫດ: ແຮງຍູ້, ຊະໂກ ແລະຄວາມໄວຕ້ອງຮ່ວມກັບການໃຊ້ຈິງ ແລະຄ່າຂີດຈຳກັດສາມຢ່າງບໍ່ສາມາດໃຊ້ຮ່ວມກັນໄດ້.)

ເສັ້ນຜ່າສູນກາງນອກ	ເສັ້ນຜ່າສູນກາງພາຍໃນ	ແຮງຜັກດັນສູງສຸດທີ່ອະນຸຍາດ	ຄວາມຍາວຍືດໄດ້	ຄວາມໄວສູງສຸດທີ່ອະນຸຍາດ	ຄວາມໄວສູງສຸດທີ່ອະນຸຍາດ ມຸມໝຸນກ້ານລູກສູບ ສະວິດຈຳກັດ	ລົມດສະວິດ
61x61mm	phi50 mm	<=2.7KN	<=800 mm	<=500 mm/s	+/-0.3 deg	ສະວິດແມ່ເຫຼັກ

ຕົວເລືອກຂັບ ແລະມໍເຕີ

ໄລຍະນຳຂອງສະກູບານ	ອັດຕາສ່ວນຄວາມໄວຂອງລໍ້ຊິງໂຄຣນັສ (ຂາເຂົ້າ: ຂາອອກ)	ອັດຕາສ່ວນຄວາມໄວຂອງລໍ້ຊິງໂຄຣນັສ (ຂາເຂົ້າ: ຂາອອກ)	ອັດຕາສ່ວນຄວາມໄວຂອງລໍ້ຊິງໂຄຣນັສ (ຂາເຂົ້າ: ຂາອອກ)	ຂໍ້ມູນຈຳເພາະມໍເຕີທີ່ຕິດຕັ້ງກົງໄດ້	ຂໍ້ມູນຈຳເພາະມໍເຕີທີ່ຕິດຕັ້ງກົງໄດ້	ເກຍຫຼຸດຄວາມໄວທີ່ສາມາດຈັບຄູ່ໄດ້
05mm	1:1	1.5:1	2:1	60A	57B	NO
10mm	1:1	1.5:1	2:1	60A	57B	NO
16mm	1:1	1.5:1	2:1	60A	57B	NO
20mm	1:1	1.5:1	2:1	60A	57B	NO

EDA60

ກະບອກໄຟຟ້າ

ພາລາມິເຕີບານສະກຣູ

(ໝາຍເຫດ: ພາລາມິເຕີບານສະກຣູໃຊ້ໄດ້ກັບຊະໂກ <= 300mm. ສຳລັບຊະໂກຫຼາຍກວ່າ 300mm ກະລຸນາປຶກສາພະນັກງານວິຊາການ.)

ຮຸ່ນສະກູບານ	ປະເພດ	ເສັ້ນຜ່າສູນກາງ	ໄລຍະນຳຂອງສະກູບານ	Ca (KN)	Coa (KN)	ຄວາມແຂງຕຶງຂອງສະກູບານ	ເສັ້ນຜ່າສູນກາງລູກບານ	ແກນສະກູ
SFNU1605-4	ສະກູລູກປຶນ	16 mm	05mm	13.5 KN	29.9 KN	32Kgf/um	3.175mm	10K3
SFNU1610-3	ສະກູລູກປຶນ	16 mm	10mm	10.8 KN	23.5 KN	26Kgf/um	3.175mm	10K3
SFA1616-1.8	ສະກູລູກປຶນ	16 mm	16mm	5.4 KN	11.1 KN	14Kgf/um	2.778mm	10K3
SFA1620-1.8	ສະກູລູກປຶນ	16 mm	20mm	5.4 KN	11.4 KN	14Kgf/um	2.778mm	10K3

ພາລາມິເຕີລູກປຶນ

ຮຸ່ນລູກປຶນ	Cr (KN)	Cor (KN)
ລູກປຶນແຖວເລີກ 6301-ZZ	9.7 KN	4.2 KN

ລໍ້ສາຍພານໄທມິງ ແລະ ສາຍພານ

ອັດຕາສ່ວນຄວາມໄວຂອງລໍ້ຊິງໂຄຣນັສ	ຂໍ້ກຳນົດເກຍຂັບ	ຂໍ້ກຳນົດເກຍຖຶກຂັບ	ຈຳນວນແຂ້ວຂອງເຟຶອງຂັບ	ຈຳນວນແຂ້ວຂອງລໍ້ທີ່ຖຶກຂັບ
1:1	5M15T29	5M15T29	36	36
1.5:1	5M15T29	5M15T29	24	36
2:1	5M15T29	5M15T29	24	48

ຕາຕະລາງທຽບຂະໜາດ (mm)

ປະເພດການເຊື່ອມຕໍ່ໂຫຼດ	phiA	phiB	phiC	C	D	E	F	H	G	M
ກະທຼັນອກ	phi50	phi35	-	30	50	3	11	-	33	M20x1.5
ກະທຼັໃນ	phi50	phi35	-	30	20	3	-	-	33	M16
ຕົວເຊື່ອມປະເພດ I	phi50	phi35	phi16	-	95	3	16	32	33	-
ລູກປຶນຕາປາ	phi50	phi35	phi16	-	61	3	21	-	33	-
ຂໍ້ຕໍ່ Y	phi50	phi35	phi16	-	95	3	16	32	32	-