MKK86 ຂະໜາດ

ມຸມມອງຂະໜາດ ແລະຕົດຕັ້ງ. ຫົວໜ່ວຍແມ່ນປ້າຍທີ່ພົມໃນແຕ່ລະມຸມມອງ.

ແຜນເຫຼົ່ານີ້ບໍ່ໄດ້ເລືອກຊະໂກ. ຢືນຢັນການຕົດຕັ້ງຕາມການຕັ້ງຄ່າທີ່ທ່ານສັ່ງ.

F0 ບໍ່ມີຝາ: 1 ມຸມມອງ. ແຜງ 1

H0 ບໍ່ມີຝາ: 1 ມຸມມອງ. ແຜງ 2

HR ບໍ່ມີຝາ: 1 ມຸມມອງ. ແຜງ 1

HL ບໍ່ມີຝາ: 1 ມຸມມອງ. ແຜງ 2

HS ບໍ່ມີຝາ: 1 ມຸມມອງ. ແຜງ 1

HM ບໍ່ມີຝາ: 1 ມຸມມອງ. ແຜງ 2

F0 ມີຝາ: 1 ມຸມມອງ. ແຜງ 1

H0 ມີຝາ: 1 ມຸມມອງ. ແຜງ 2

HR ມີຝາ: 1 ມຸມມອງ. ແຜງ 1

HL ມີຝາ: 1 ມຸມມອງ. ແຜງ 2

HS ມີຝາ: 1 ມຸມມອງ. ແຜງ 1

HM ມີຝາ: 1 ມຸມມອງ. ແຜງ 2

F0 ຝາເລື່ອນ: 1 ມຸມມອງ. ແຜງ 1

H0 ຝາເລື່ອນ: 1 ມຸມມອງ. ແຜງ 2

HR ຝາເລື່ອນ: 1 ມຸມມອງ. ແຜງ 1

HL ຝາເລື່ອນ: 1 ມຸມມອງ. ແຜງ 2

HS ຝາເລື່ອນ: 1 ມຸມມອງ. ແຜງ 1

HM ຝາເລື່ອນ: 1 ມຸມມອງ. ແຜງ 2

F0 ບໍ່ມີຝາ: 1 ມຸມມອງ. ແຜງ 1

H0 ບໍ່ມີຝາ: 1 ມຸມມອງ. ແຜງ 2

HR ບໍ່ມີຝາ: 1 ມຸມມອງ. ແຜງ 1

HL ບໍ່ມີຝາ: 1 ມຸມມອງ. ແຜງ 2

HS ບໍ່ມີຝາ: 1 ມຸມມອງ. ແຜງ 1

HM ບໍ່ມີຝາ: 1 ມຸມມອງ. ແຜງ 2

F0 ມີຝາ: 1 ມຸມມອງ. ແຜງ 1

H0 ມີຝາ: 1 ມຸມມອງ. ແຜງ 2

HR ມີຝາ: 1 ມຸມມອງ. ແຜງ 1

HL ມີຝາ: 1 ມຸມມອງ. ແຜງ 2

HS ມີຝາ: 1 ມຸມມອງ. ແຜງ 1

HM ມີຝາ: 1 ມຸມມອງ. ແຜງ 2

F0 ຝາເລື່ອນ: 1 ມຸມມອງ. ແຜງ 1

H0 ຝາເລື່ອນ: 1 ມຸມມອງ. ແຜງ 2

HR ຝາເລື່ອນ: 1 ມຸມມອງ. ແຜງ 1

HL ຝາເລື່ອນ: 1 ມຸມມອງ. ແຜງ 2

HS ฝาเลื่อน: 1 มุมมอง. แชร์ 1

HM ฝาเลื่อน: 1 มุมมอง. แชร์ 2

F0: 1 มุมมอง. ติดตั้ง F0

F1: 1 มุมมอง. ติดตั้ง F1

F2: 1 มุมมอง. ติดตั้ง F2

F3: 1 มุมมอง. ติดตั้ง F3

F4: 1 มุมมอง. ติดตั้ง F4

F5: 1 มุมมอง. ติดตั้ง F5

F6: 1 มุมมอง. ติดตั้ง F6

H0: 1 มุมมอง. ติดตั้ง H0

MKK86 · F0 ບໍ່ມີຝາ · ແຜງ 1

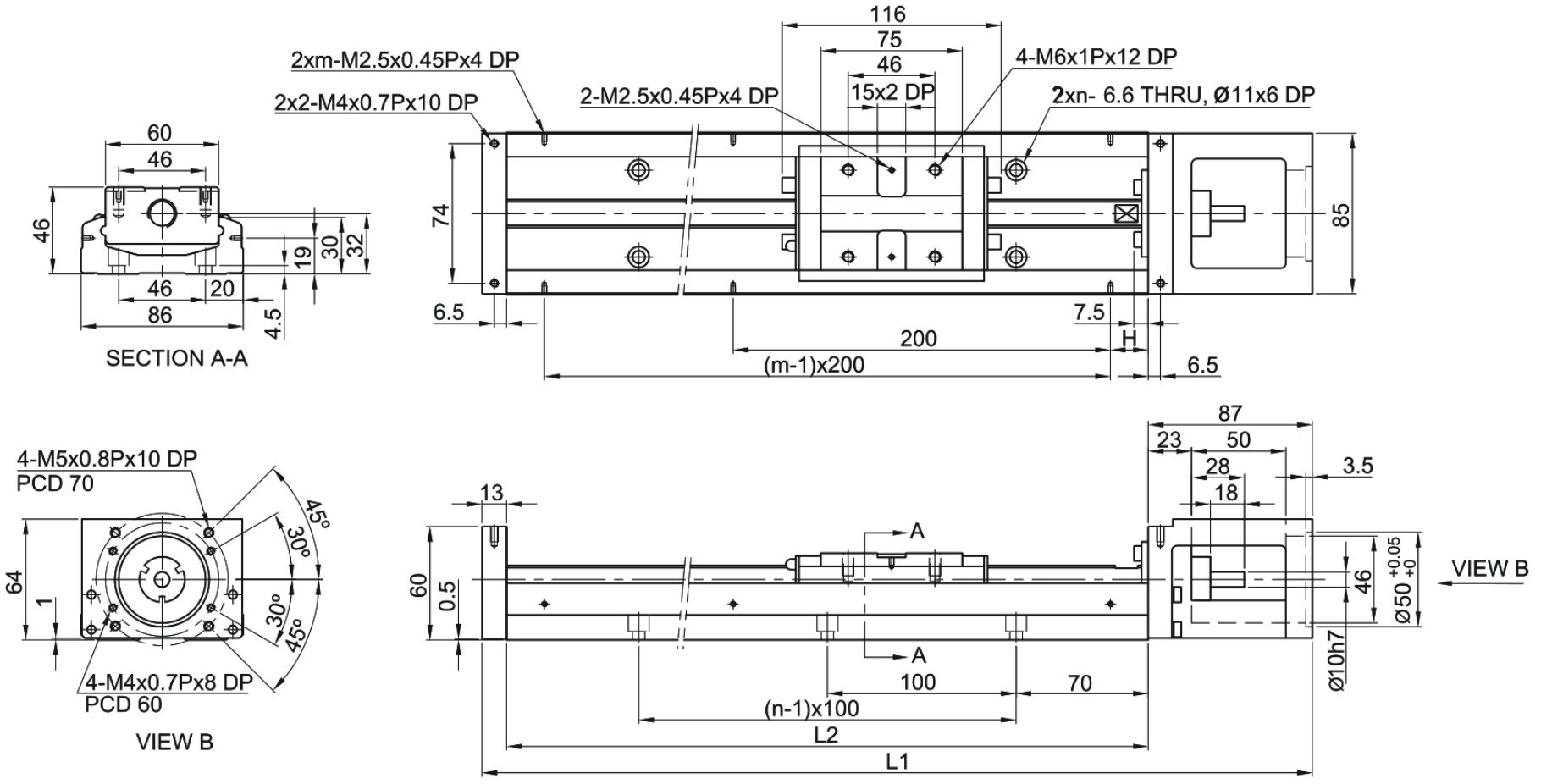

MKK86 · H0 ຍ້ອງ · ແຜ່ນ 2

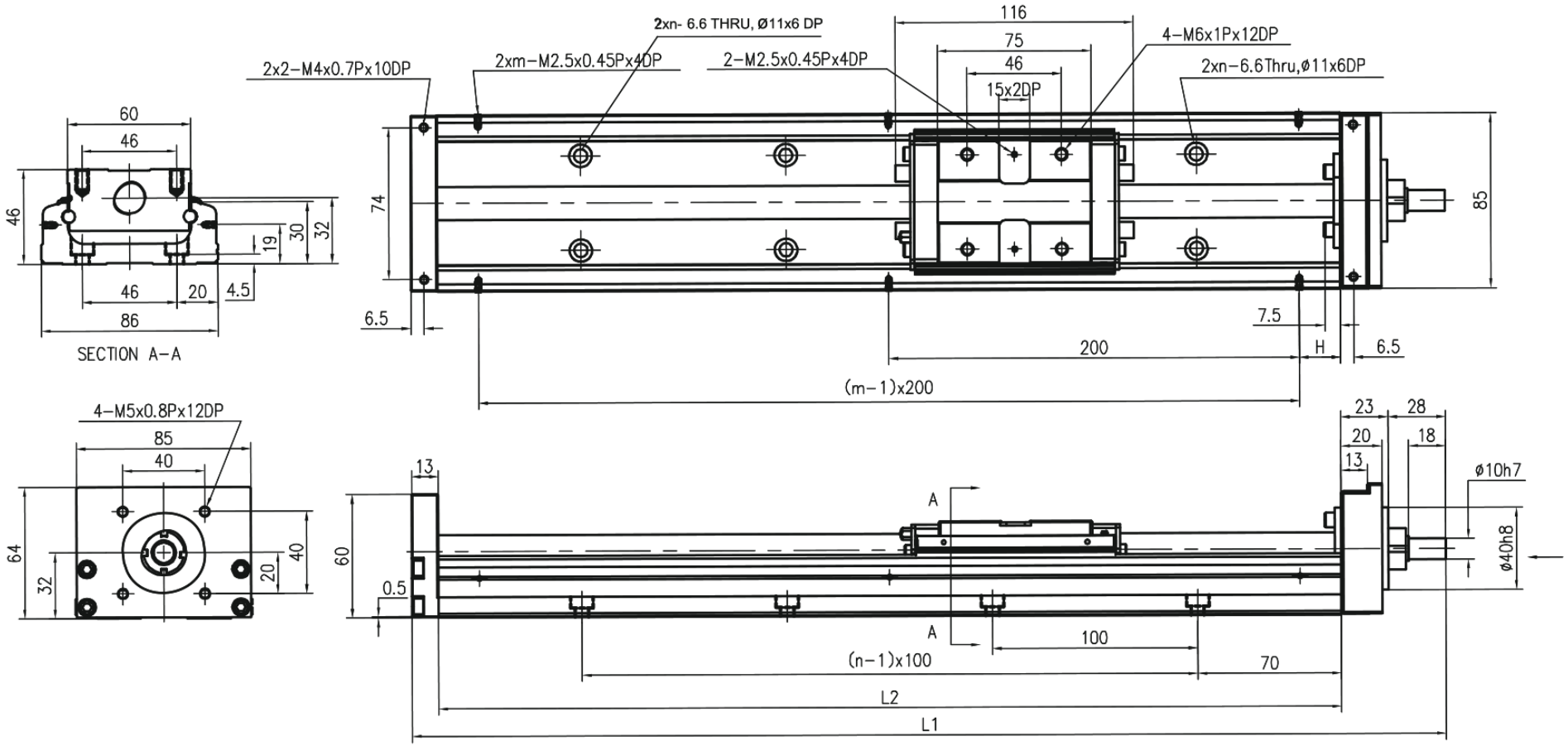

MKK86 · HR ບໍ່ມີຝາ · ແຜງ 1

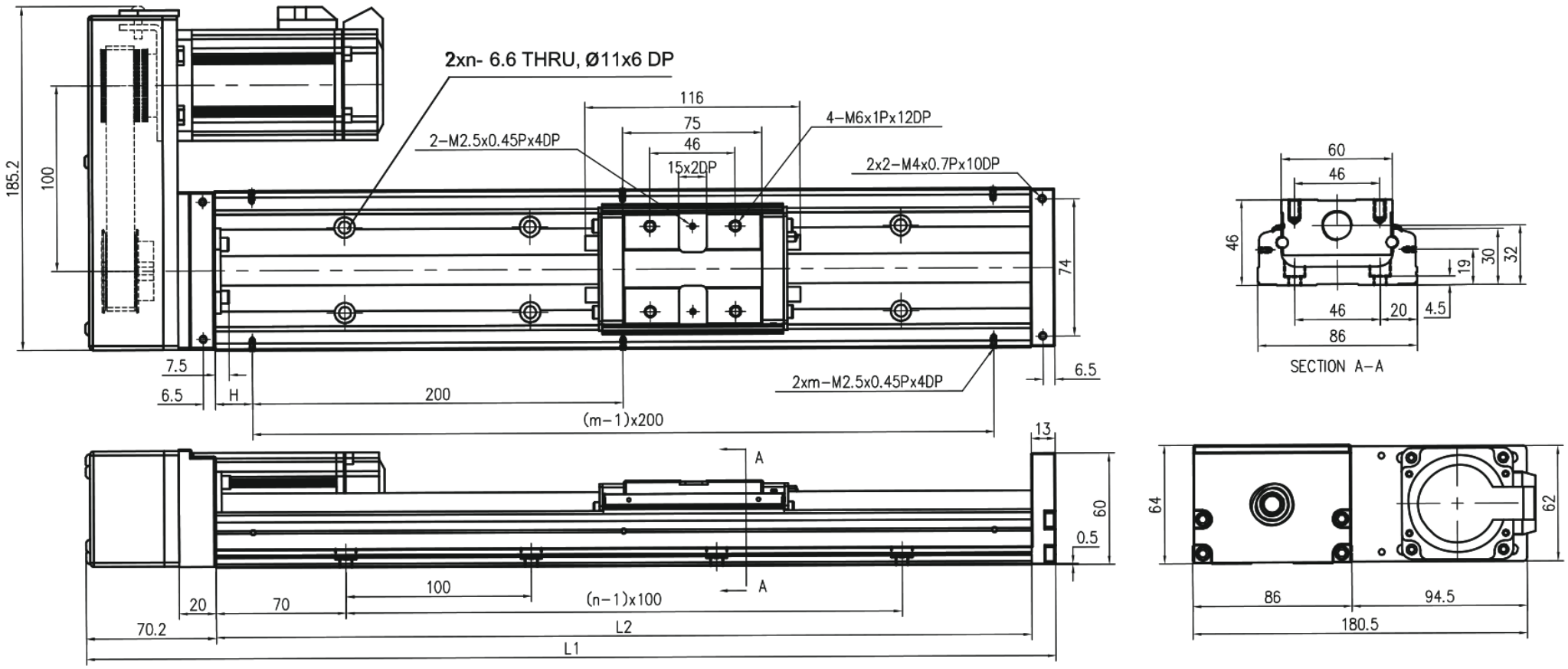

MKK86 · HL ບໍ່ມີຝາ · ແຜງ 2

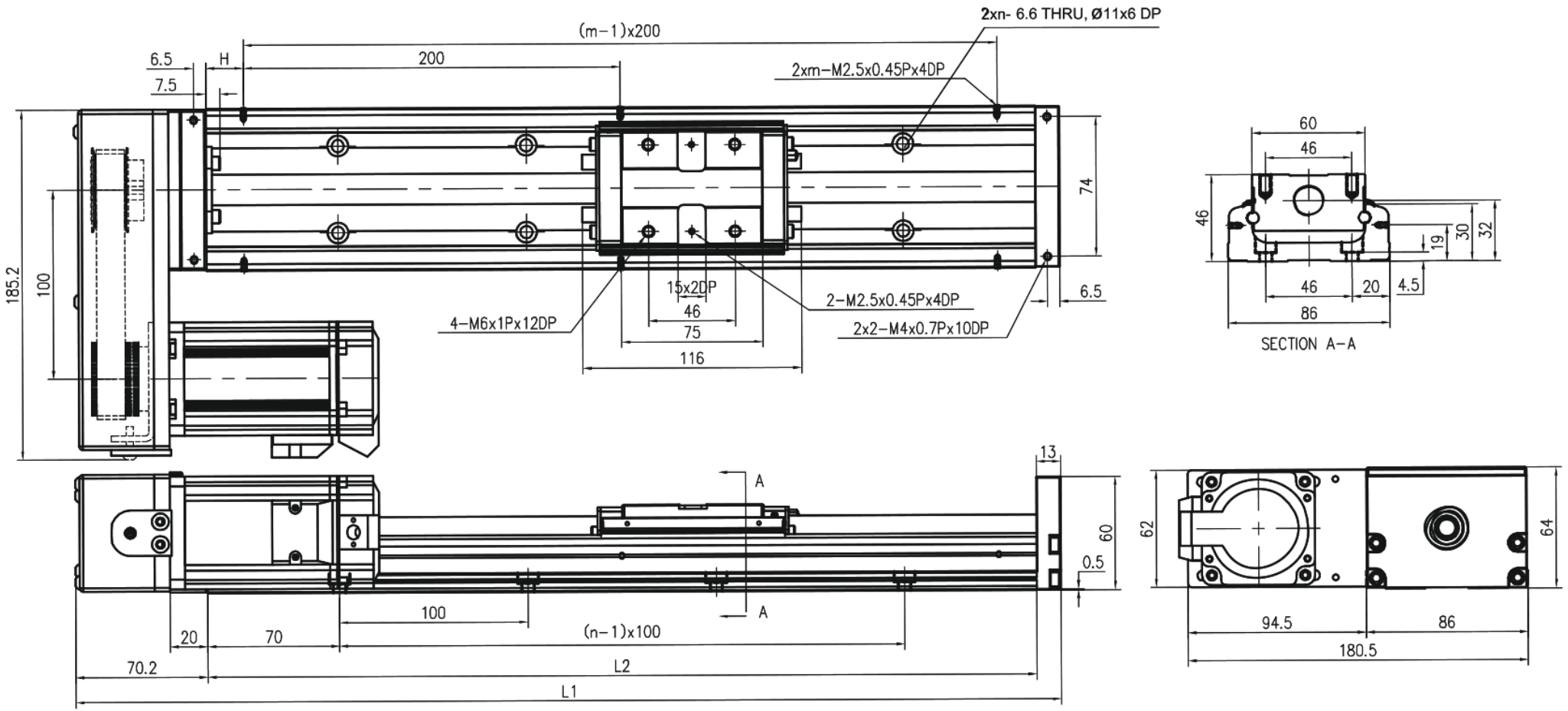

MKK86 · HS ບໍ່ມີຝາ · ແຜງ 1

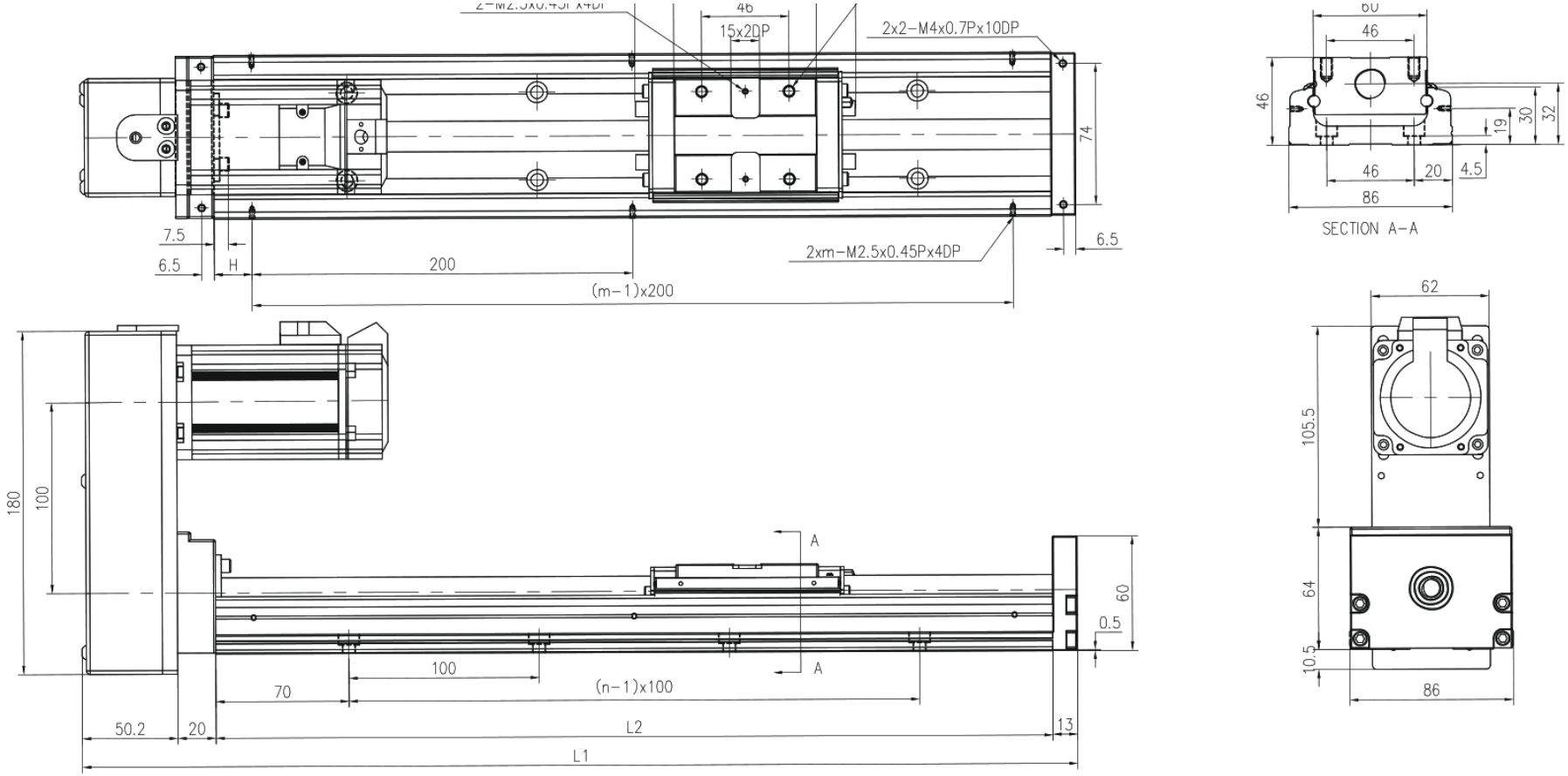

MKK86 · HM ບໍ່ມີຝາ · ແຜງ 2

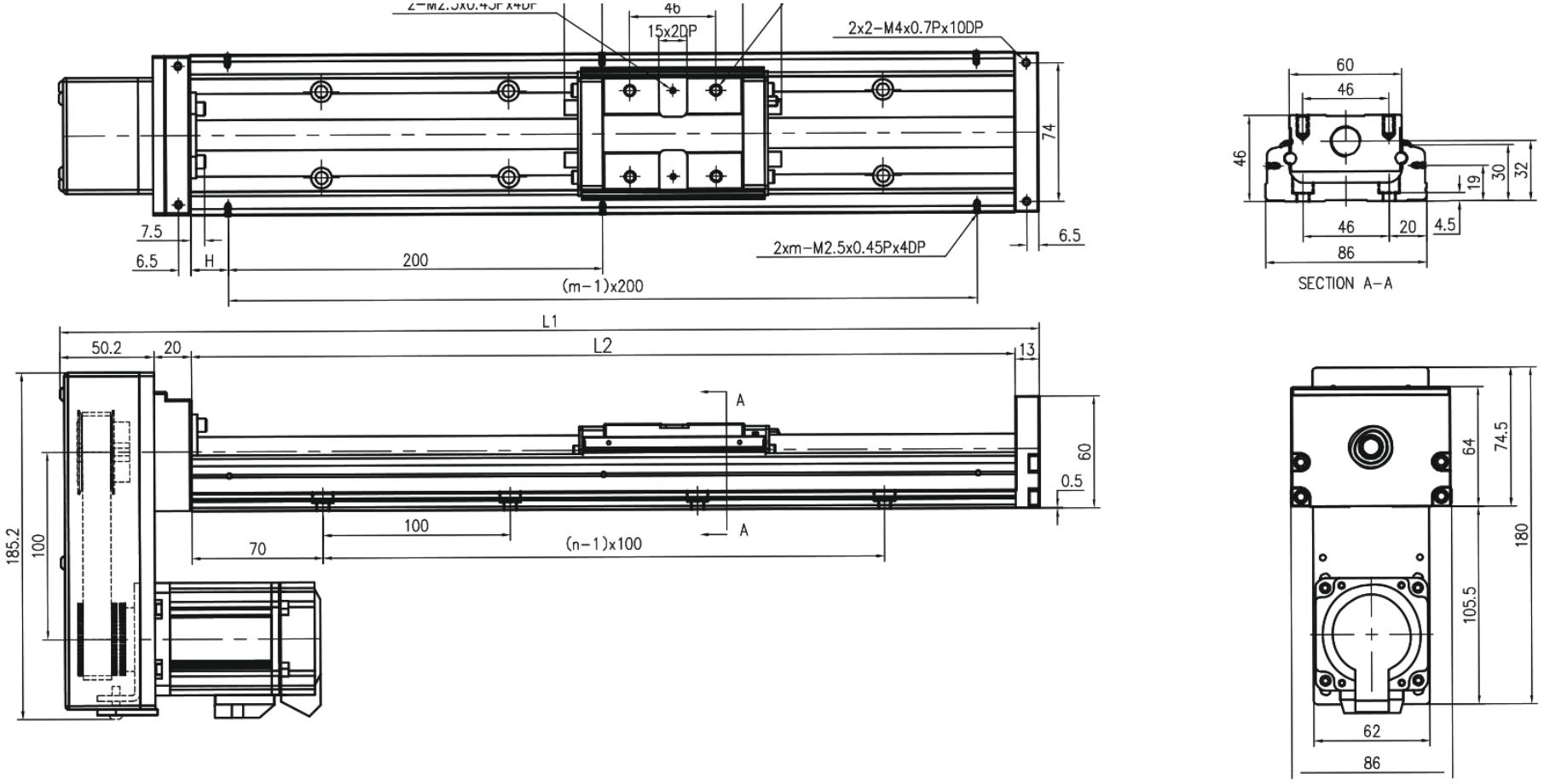

MKK86 · F0 · ມີຝາປິດ · ແຜງ 1

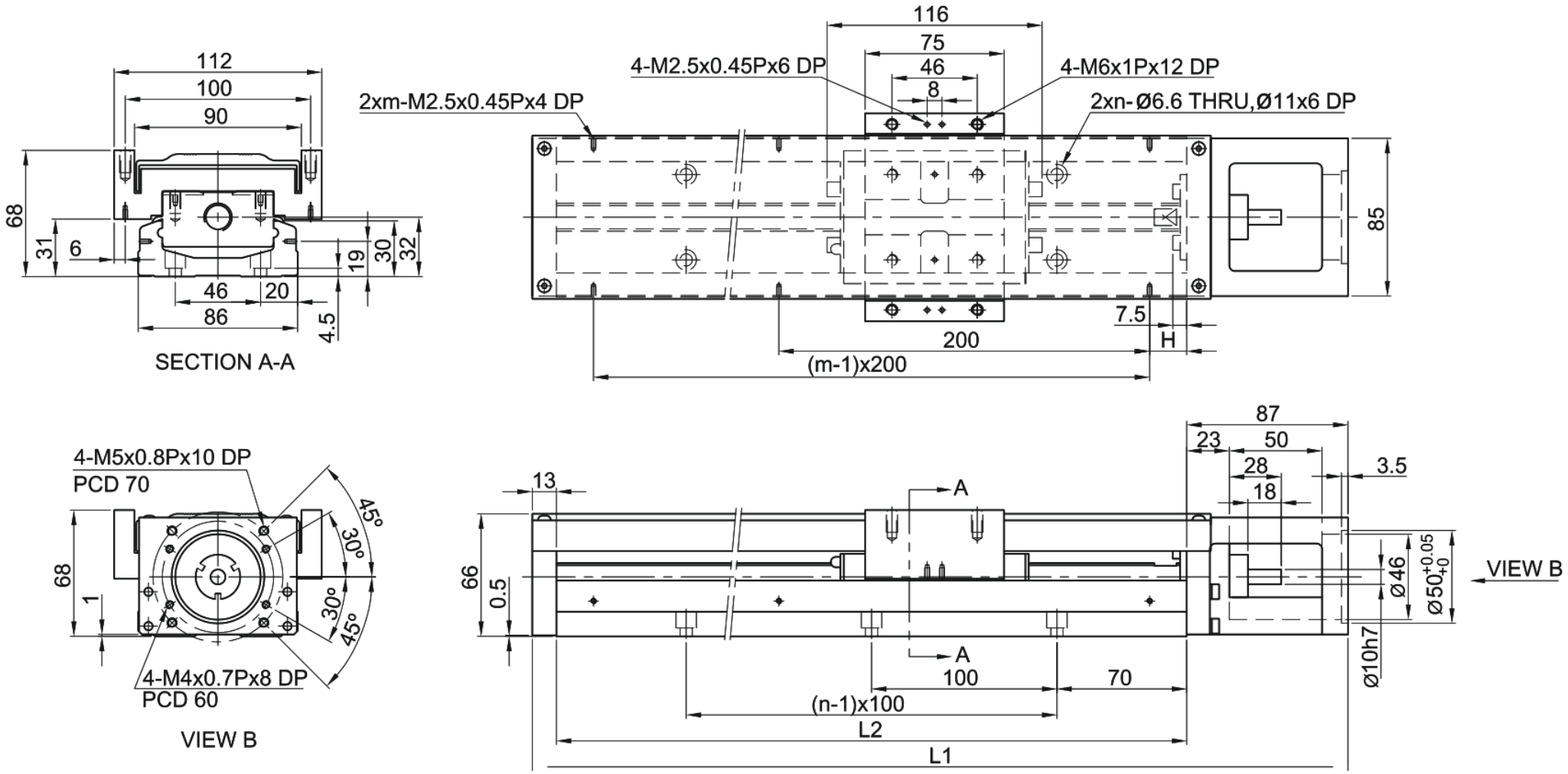

MKK86 · H0 · ມີຝາປິດ · ແຜງ 2

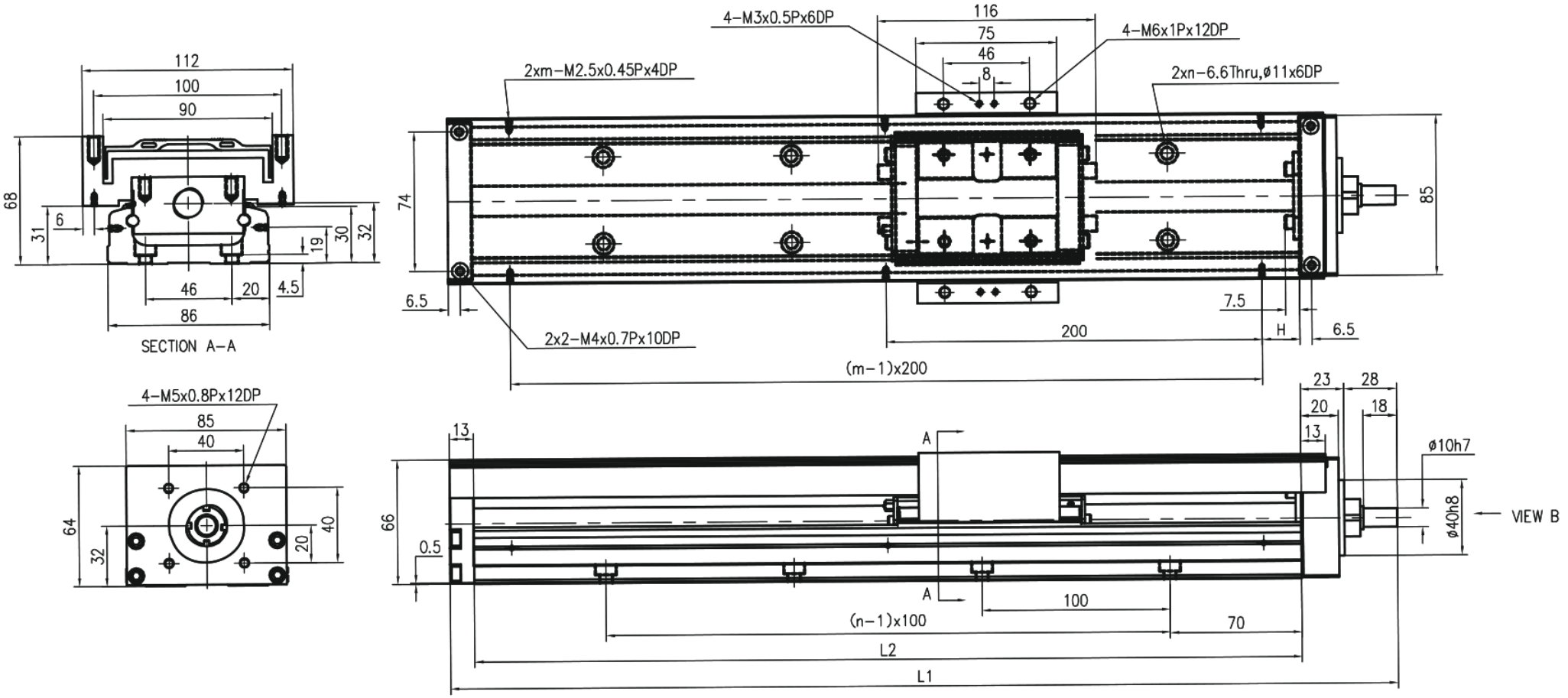

MKK86 · HR · ມີຝາປິດ · ແຜງ 1

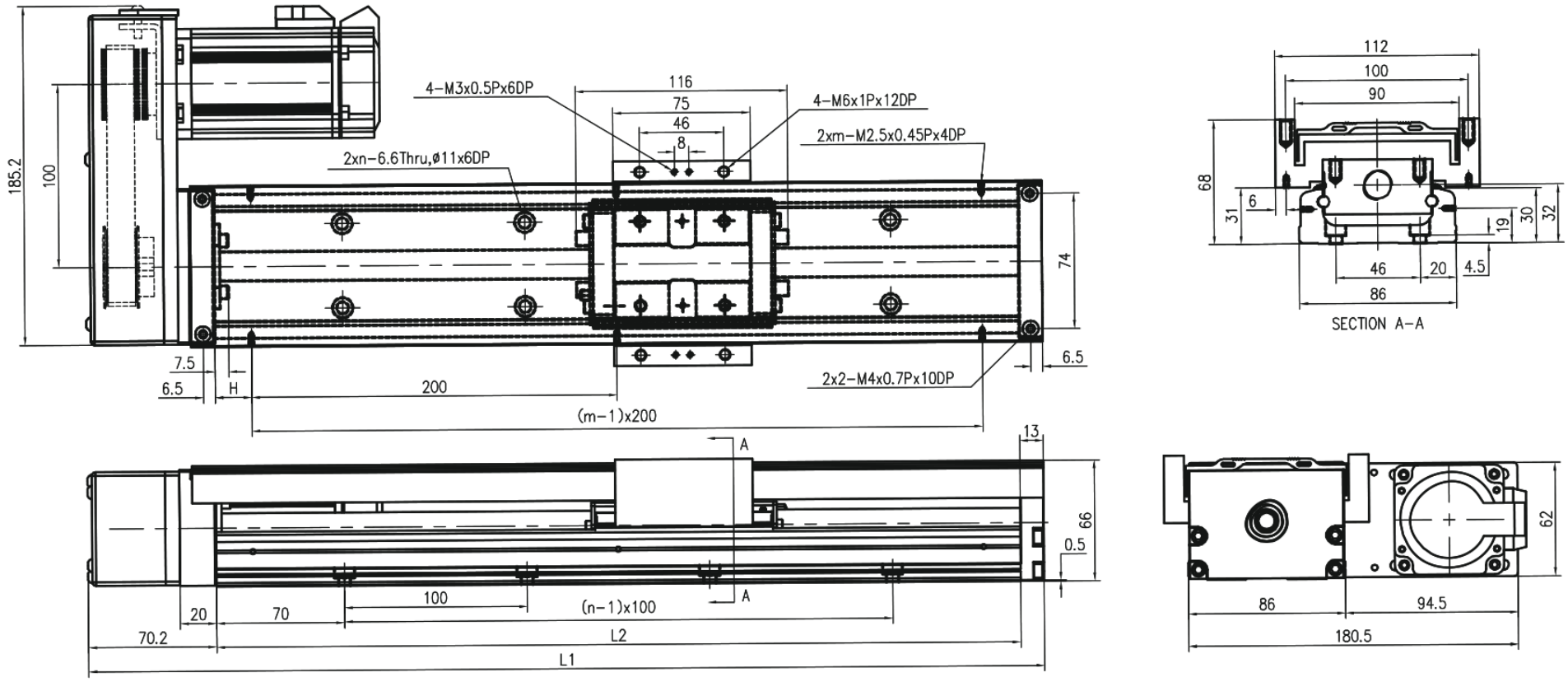

MKK86 · HL · ມີຝາປິດ · ແຜງ 2

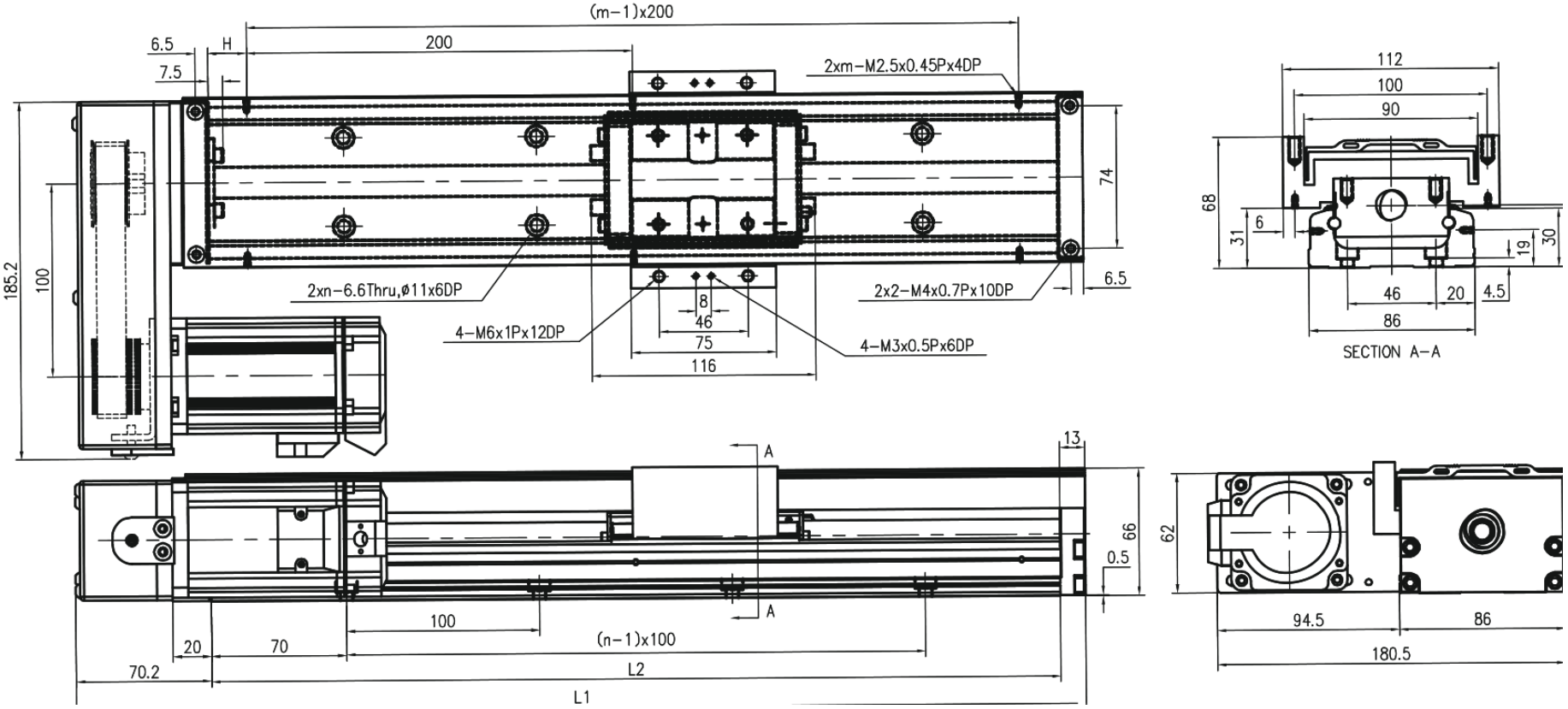

MKK86 · HS · ມີຝາປິດ · ແຜງ 1

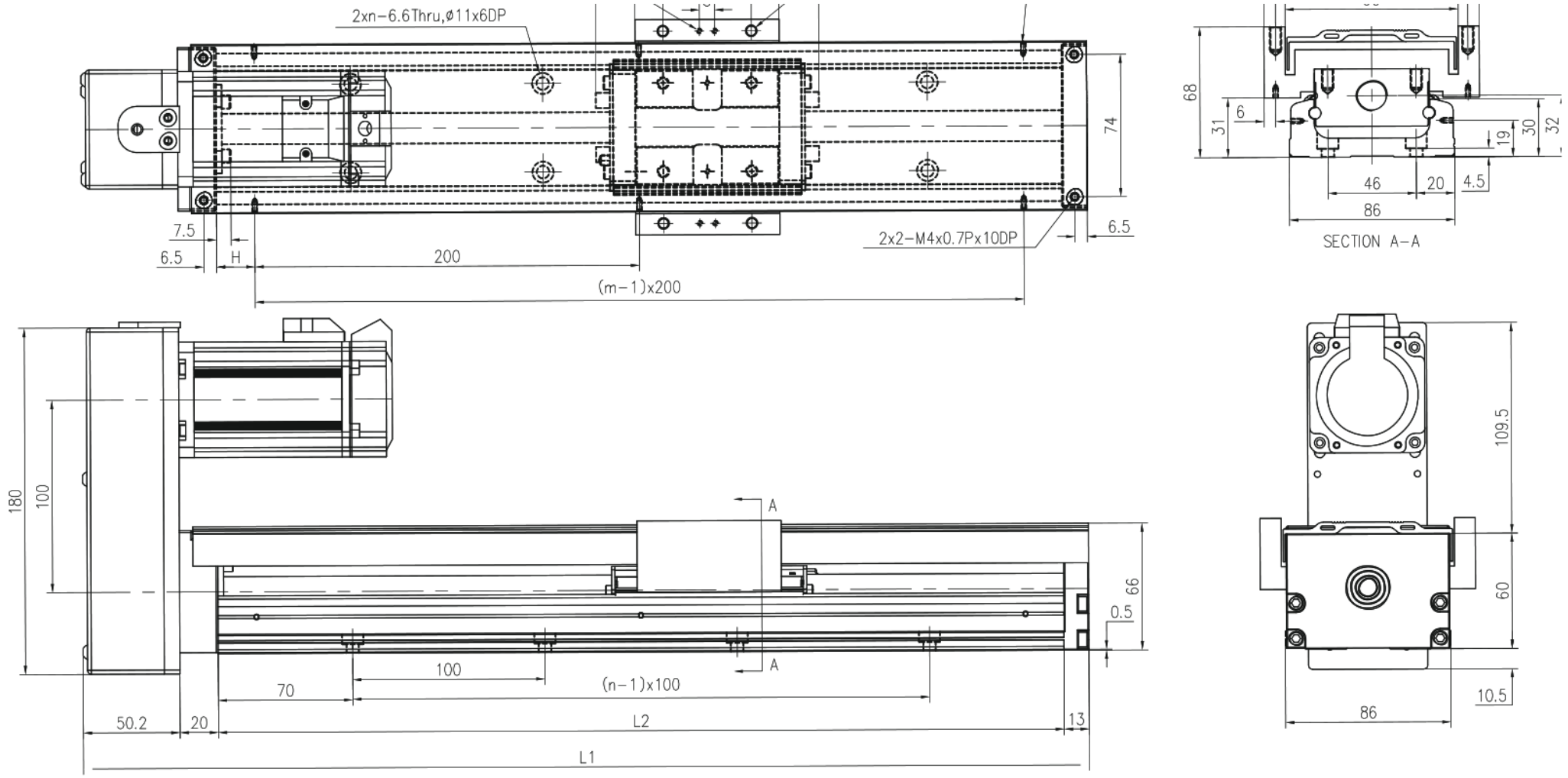

MKK86 · HM · ມີຝາປິດ · ແຜງ 2

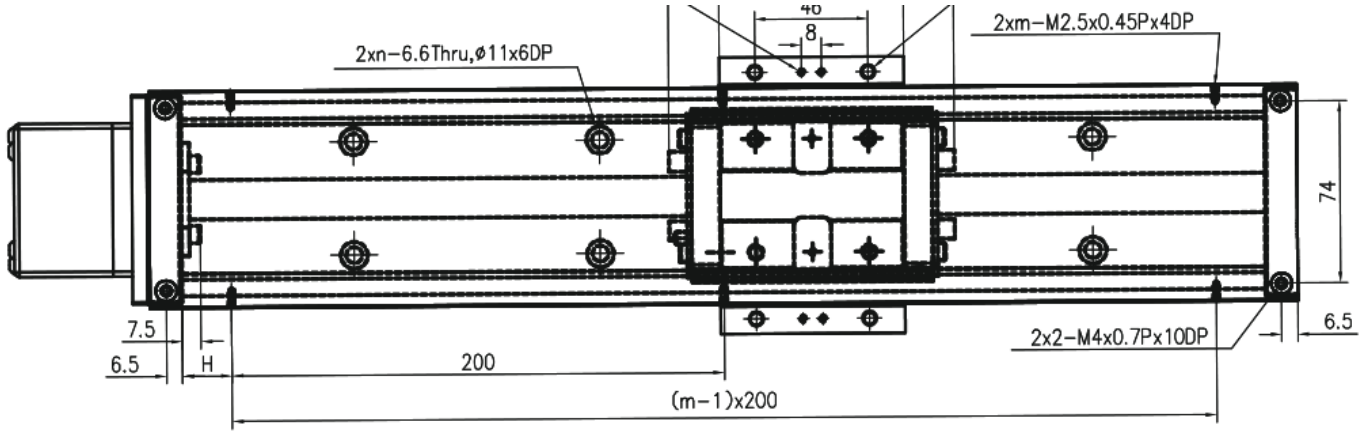

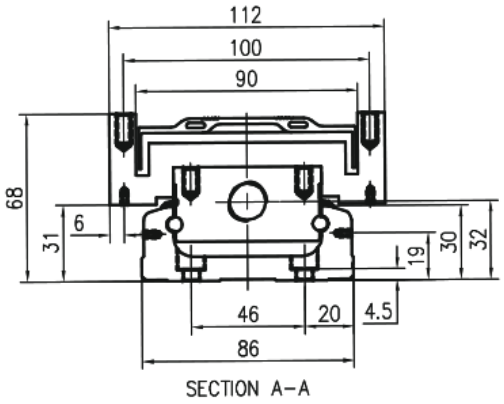

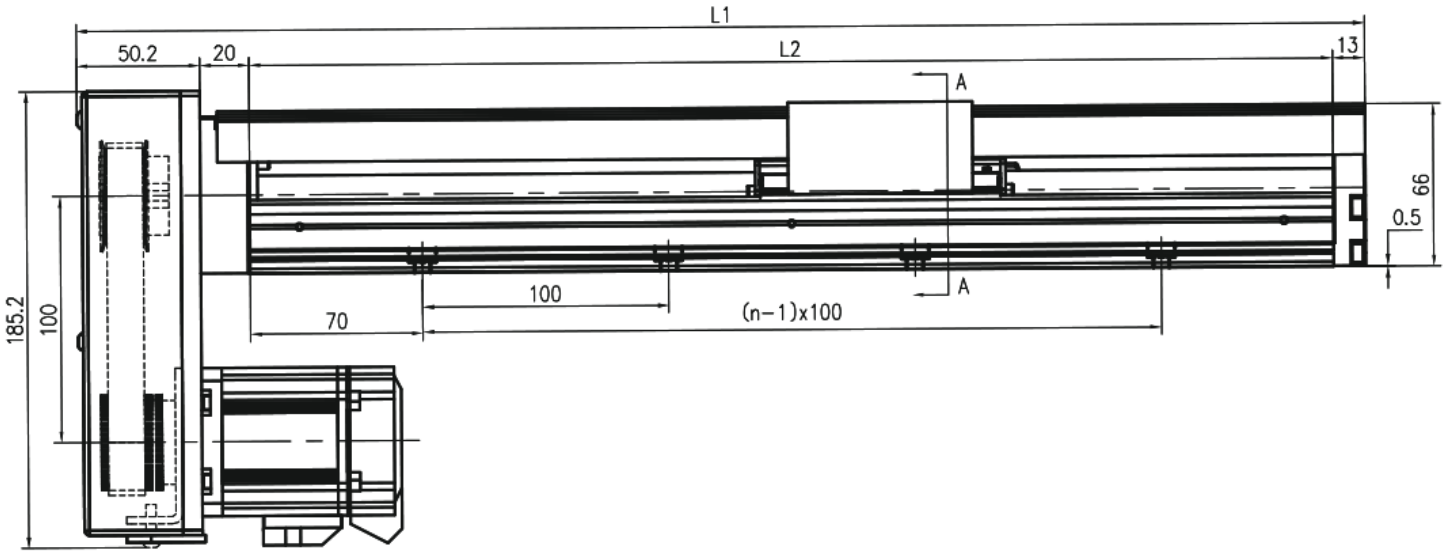

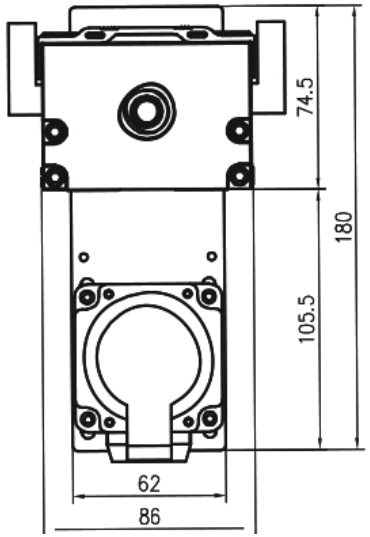

MKK86 · F0 ຝາເລື່ອນ · ແຜງ 1

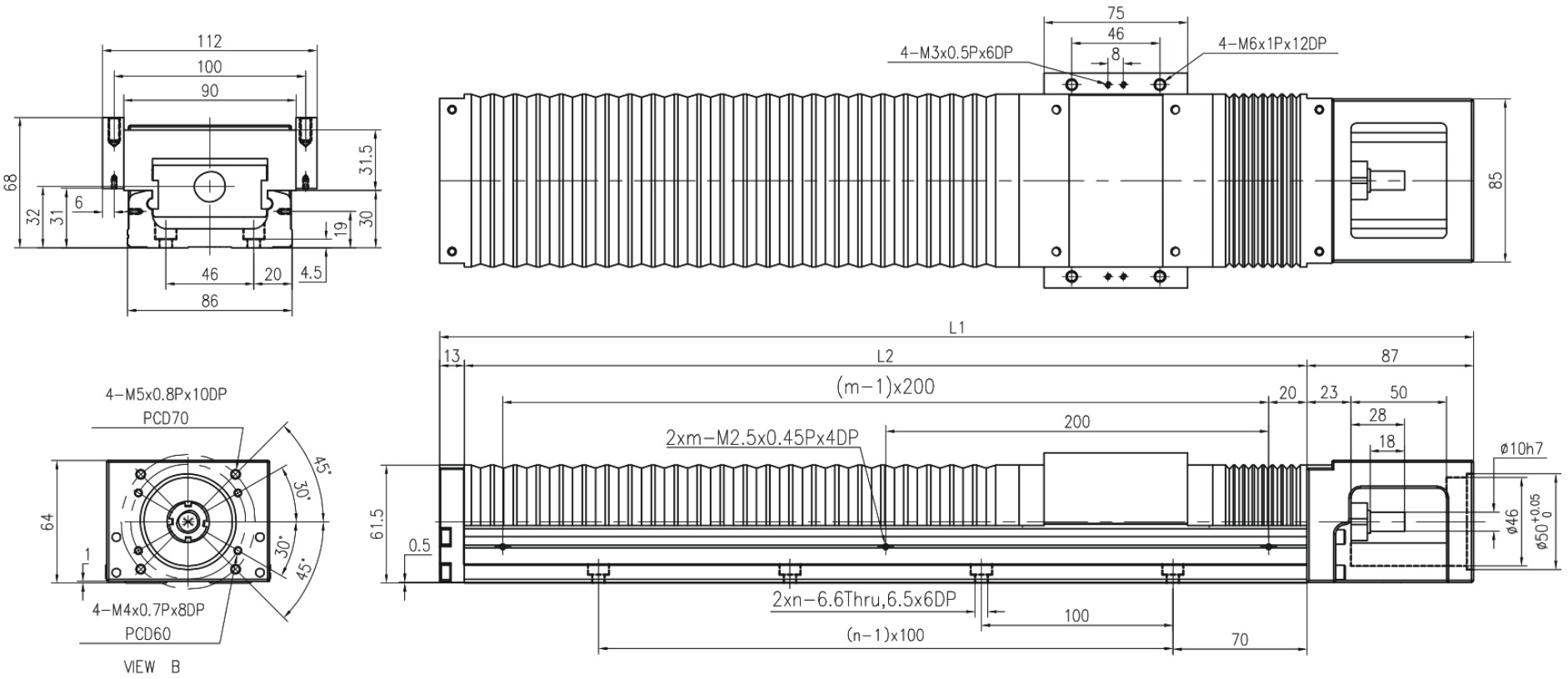

MKK86 · H0 ຝາເລື່ອນ · ແຜງ 2

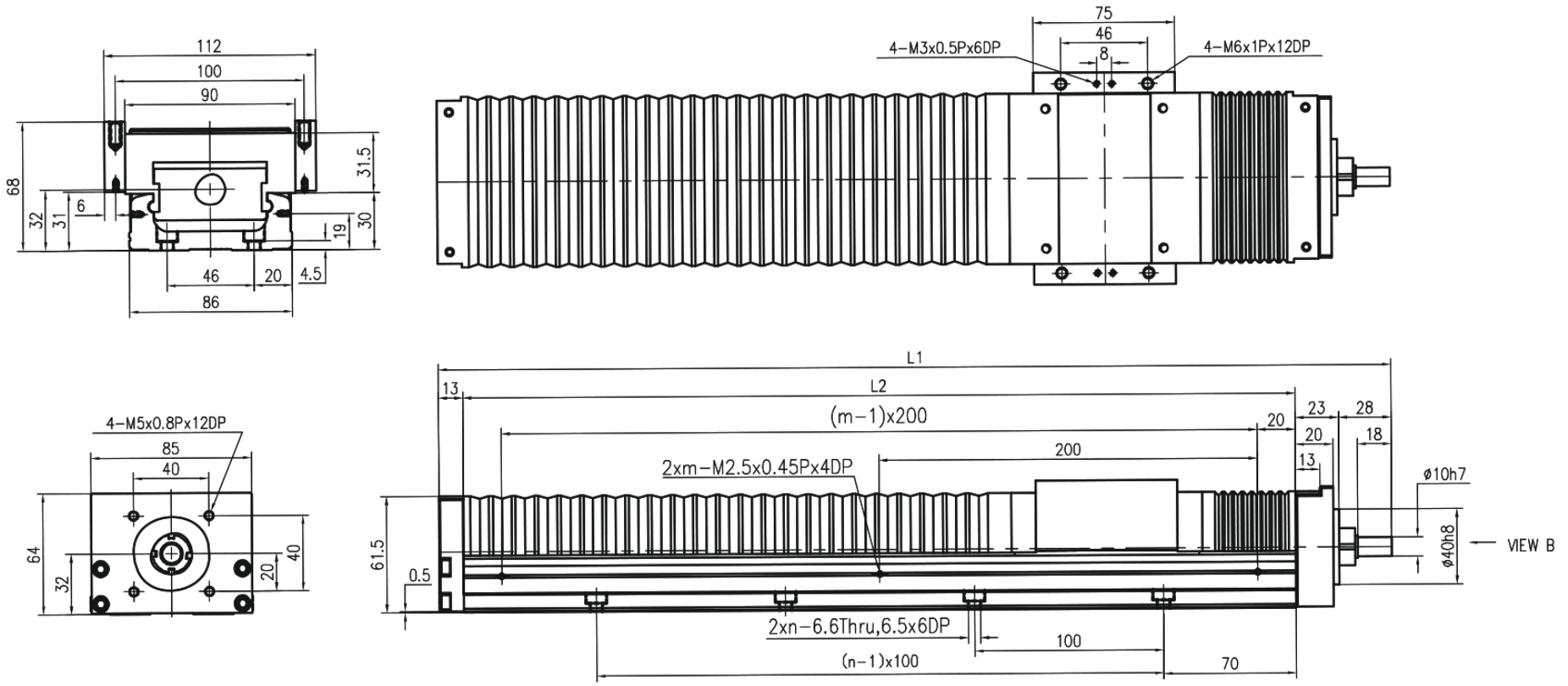

MKK86 · HR ຝາເລື່ອນ · ແຜ່ນ 1

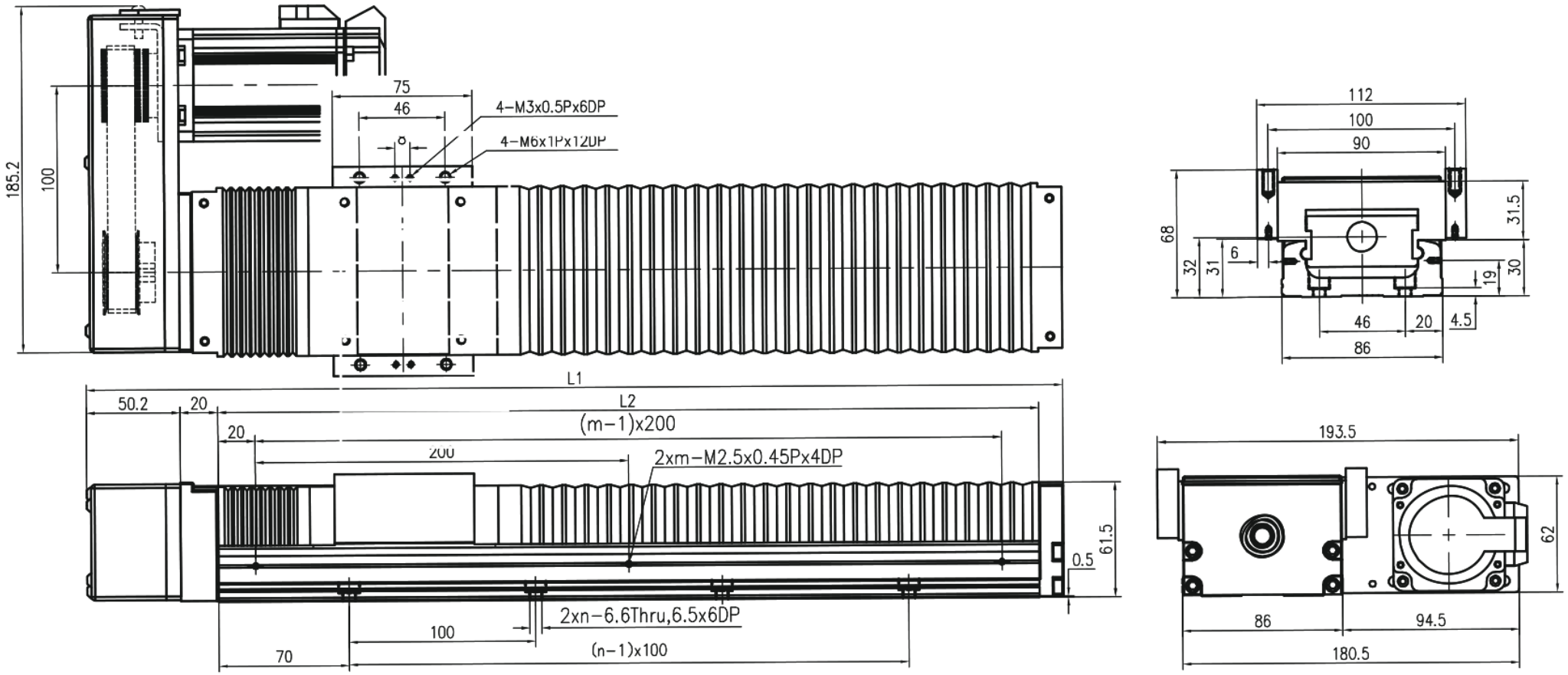

MKK86 · HL ຝາເລື່ອນ · ແຜງ 2

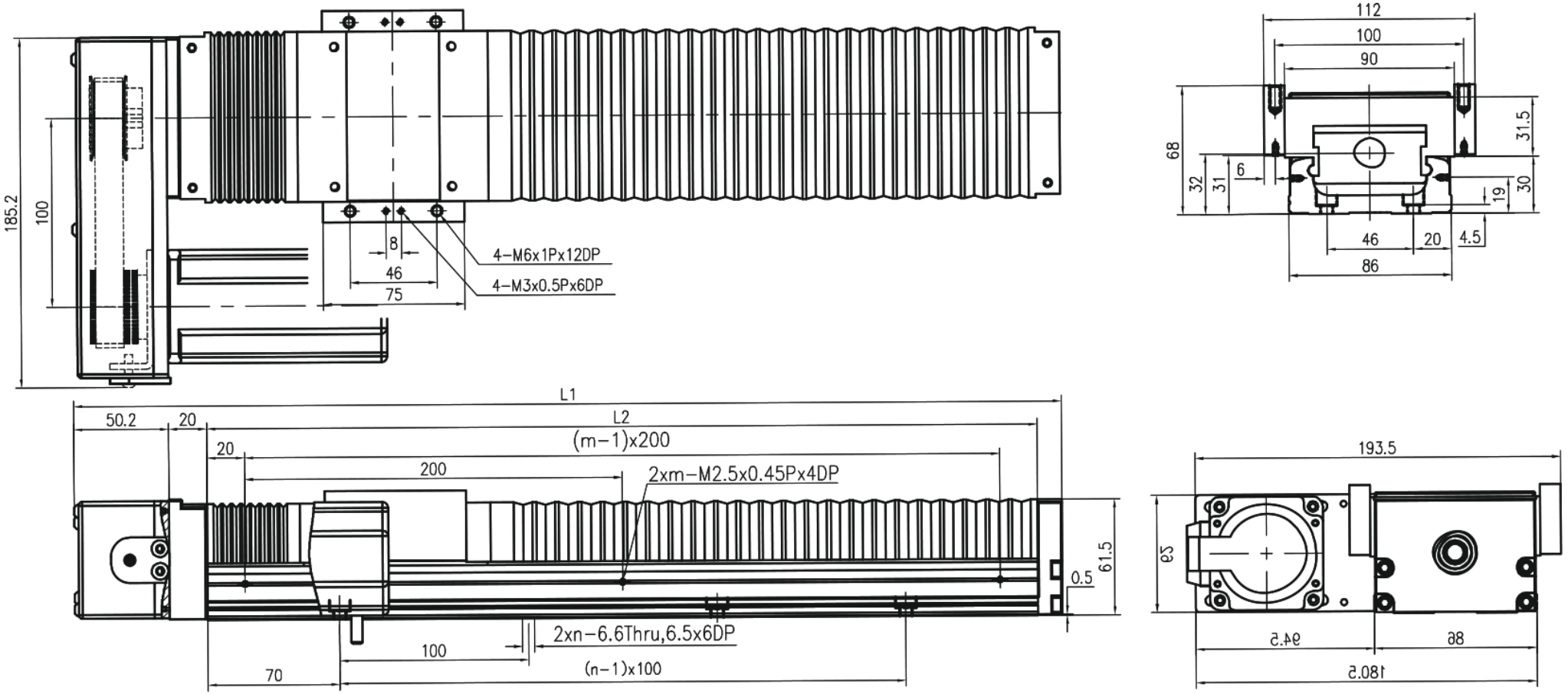

MKK86 · HS ຝາເລື່ອນ · ແຜ່ນ 1

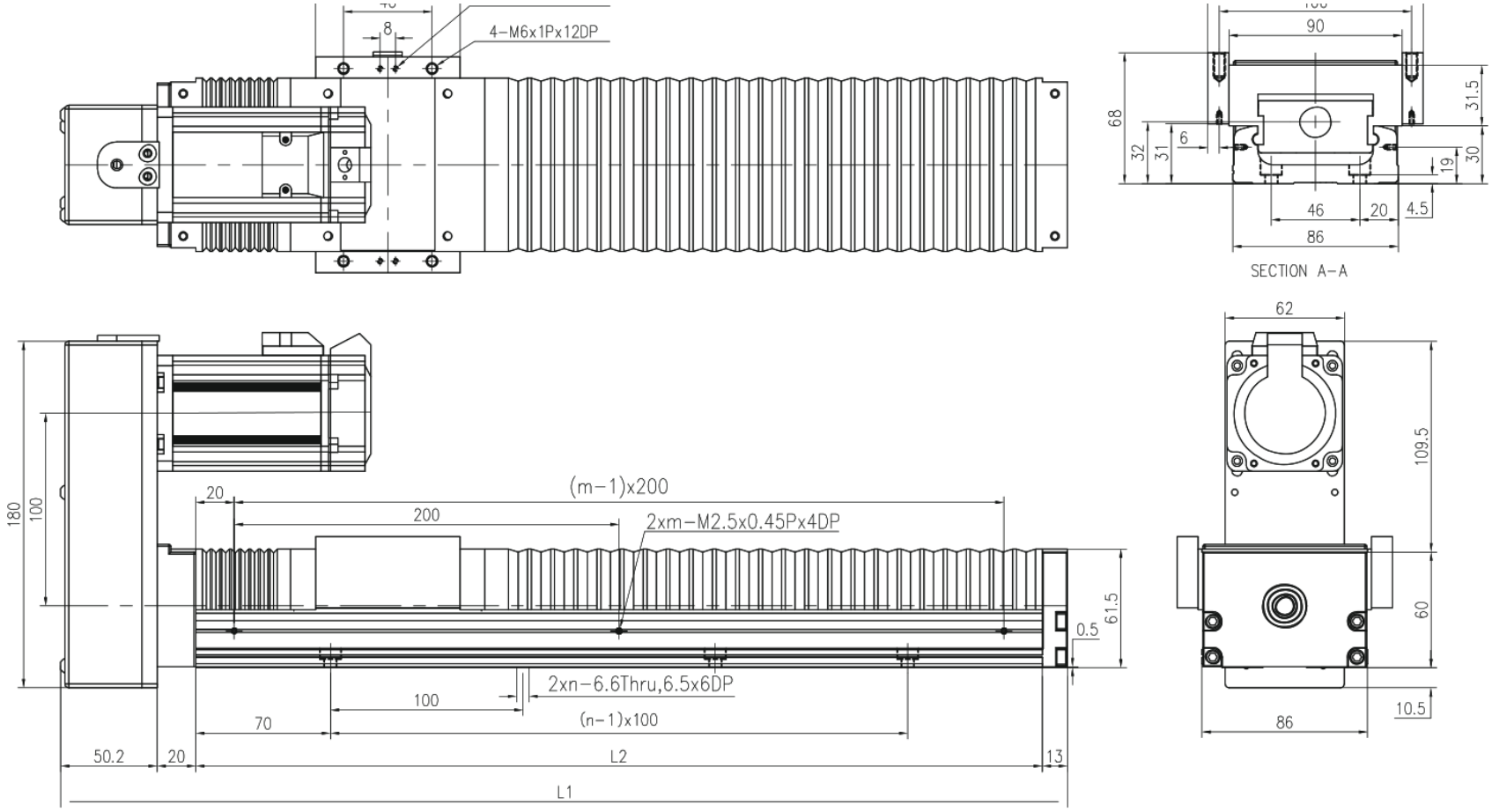

MKK86 · HM ຝາເລື່ອນ · ແຜ່ນ 2

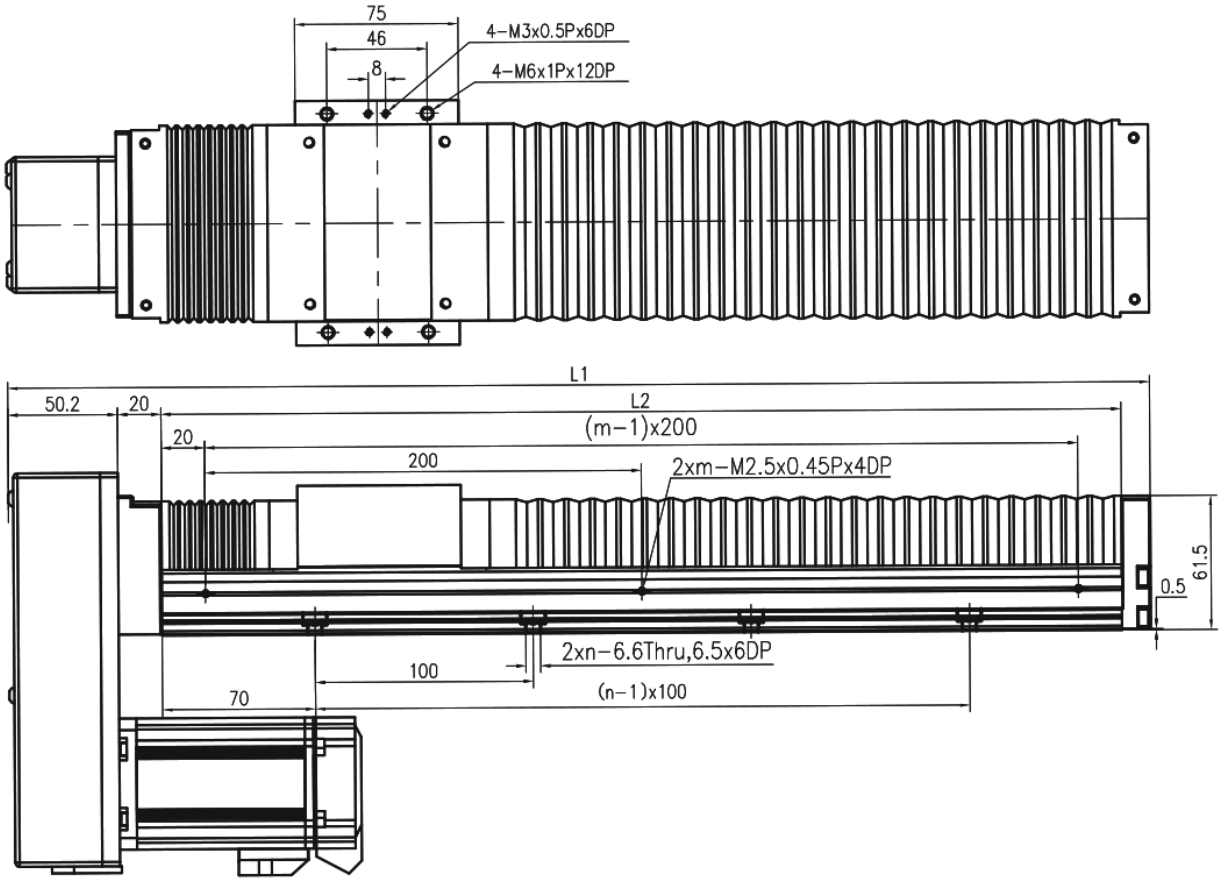

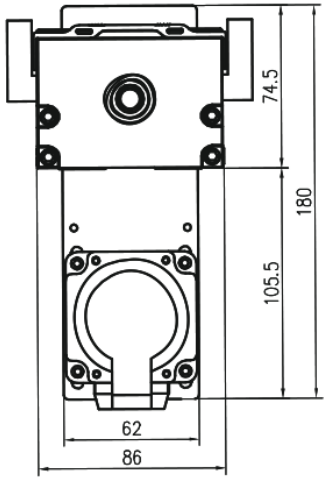

MKK86 · F0 ບໍ່ມີຝາ · ແຜງ 1

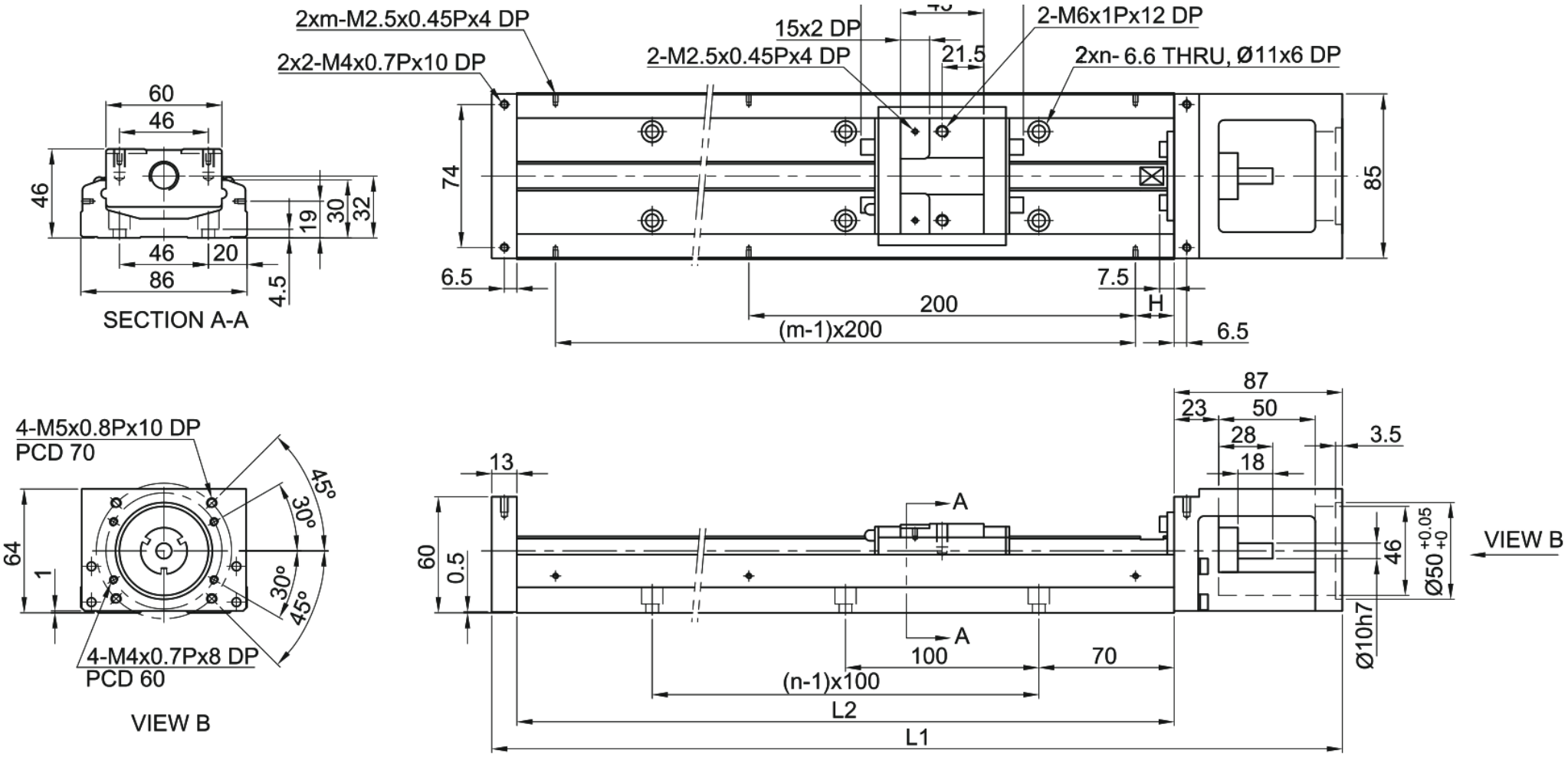

MKK86 · H0 ບໍ່ມີຝາ · ແຜງ 2

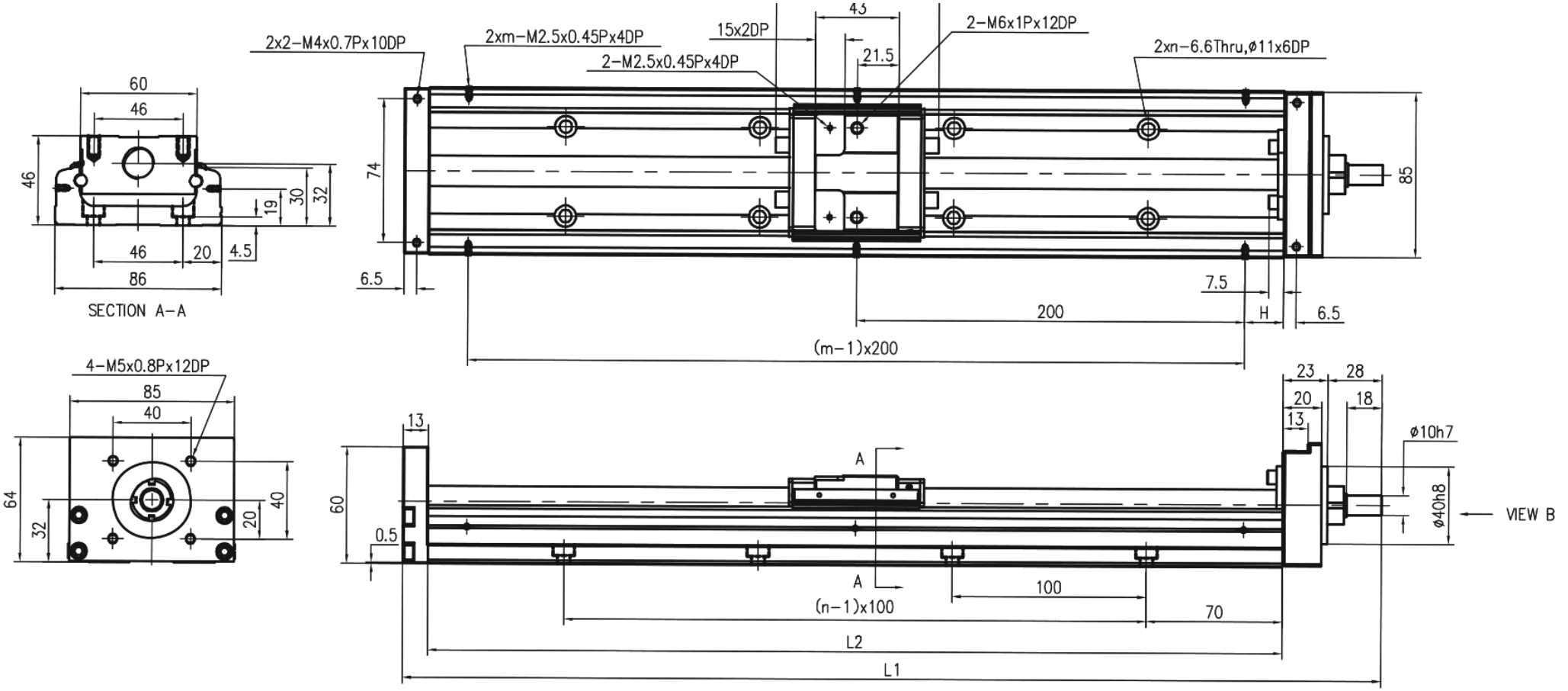

MKK86 · HR ບໍ່ມີຝາ · ແຜງ 1

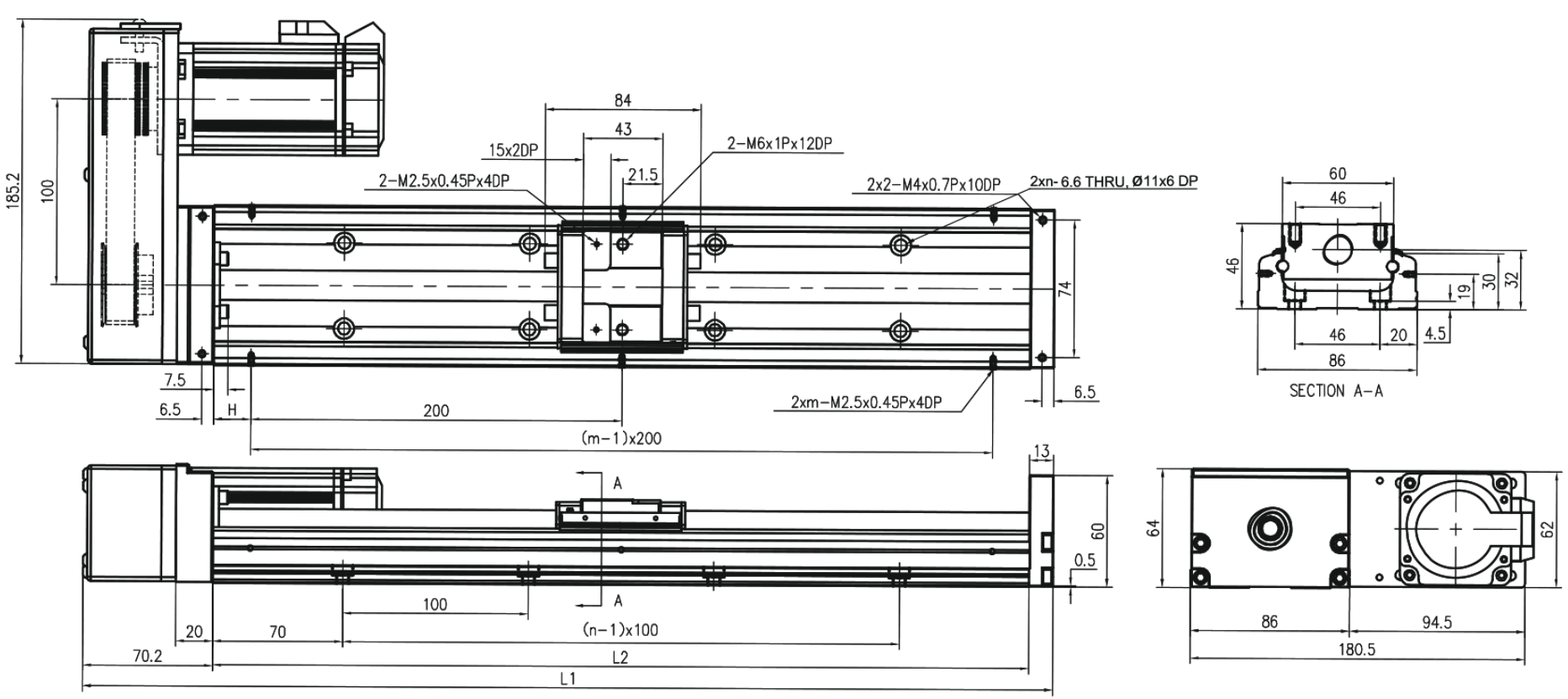

MKK86 · HL ບໍ່ມີຝາ · ແຜງ 2

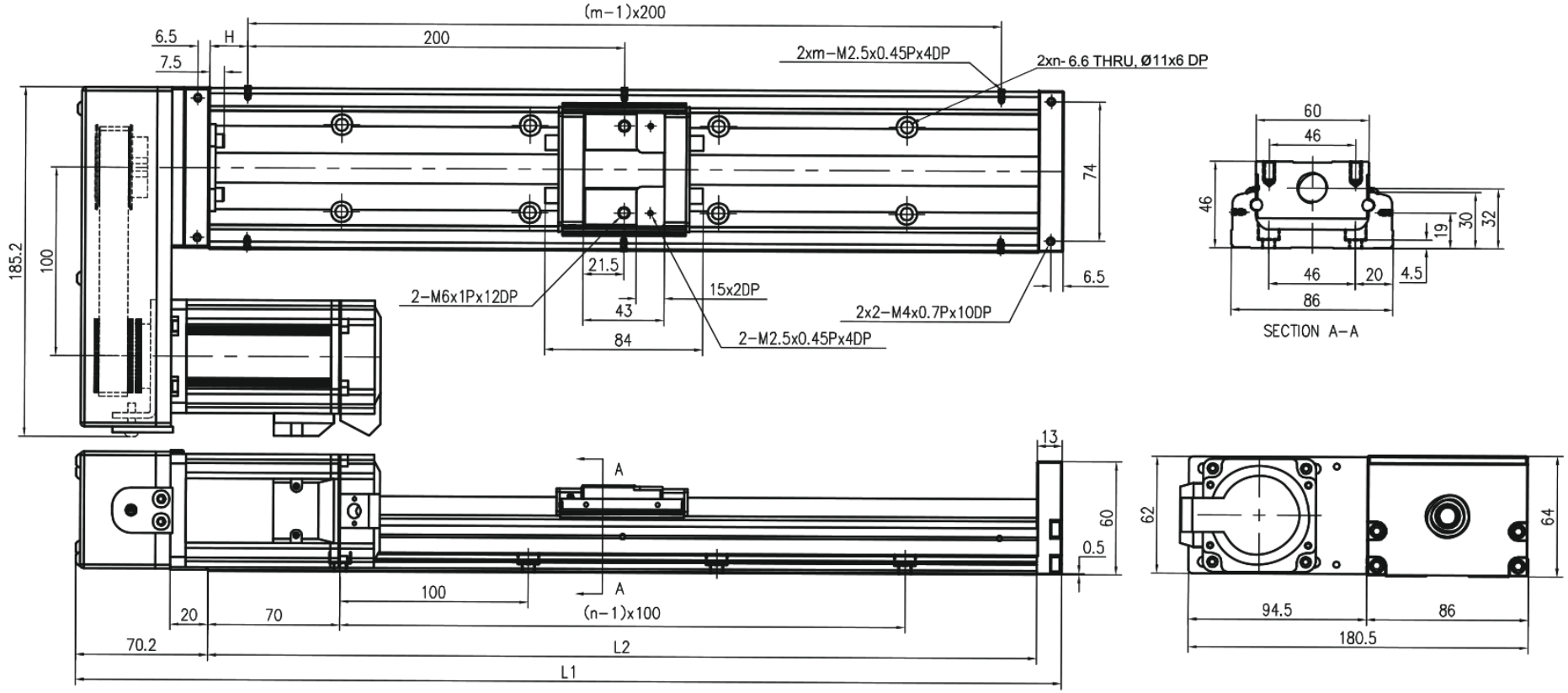

MKK86 · HS ບໍ່ມີຝາ · ແຜງ 1

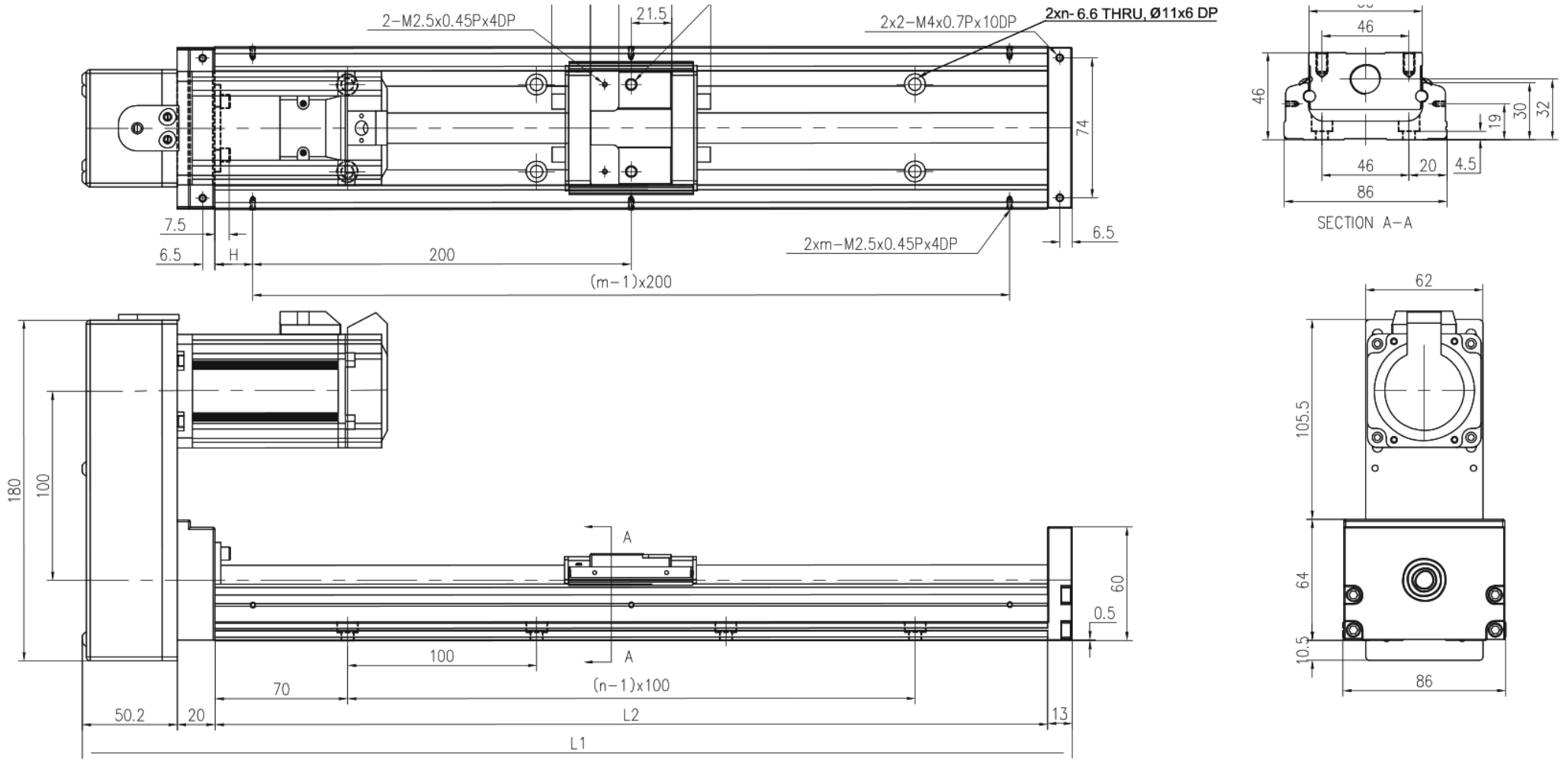

MKK86 · HM ບໍ່ມີຝາ · ແຜງ 2

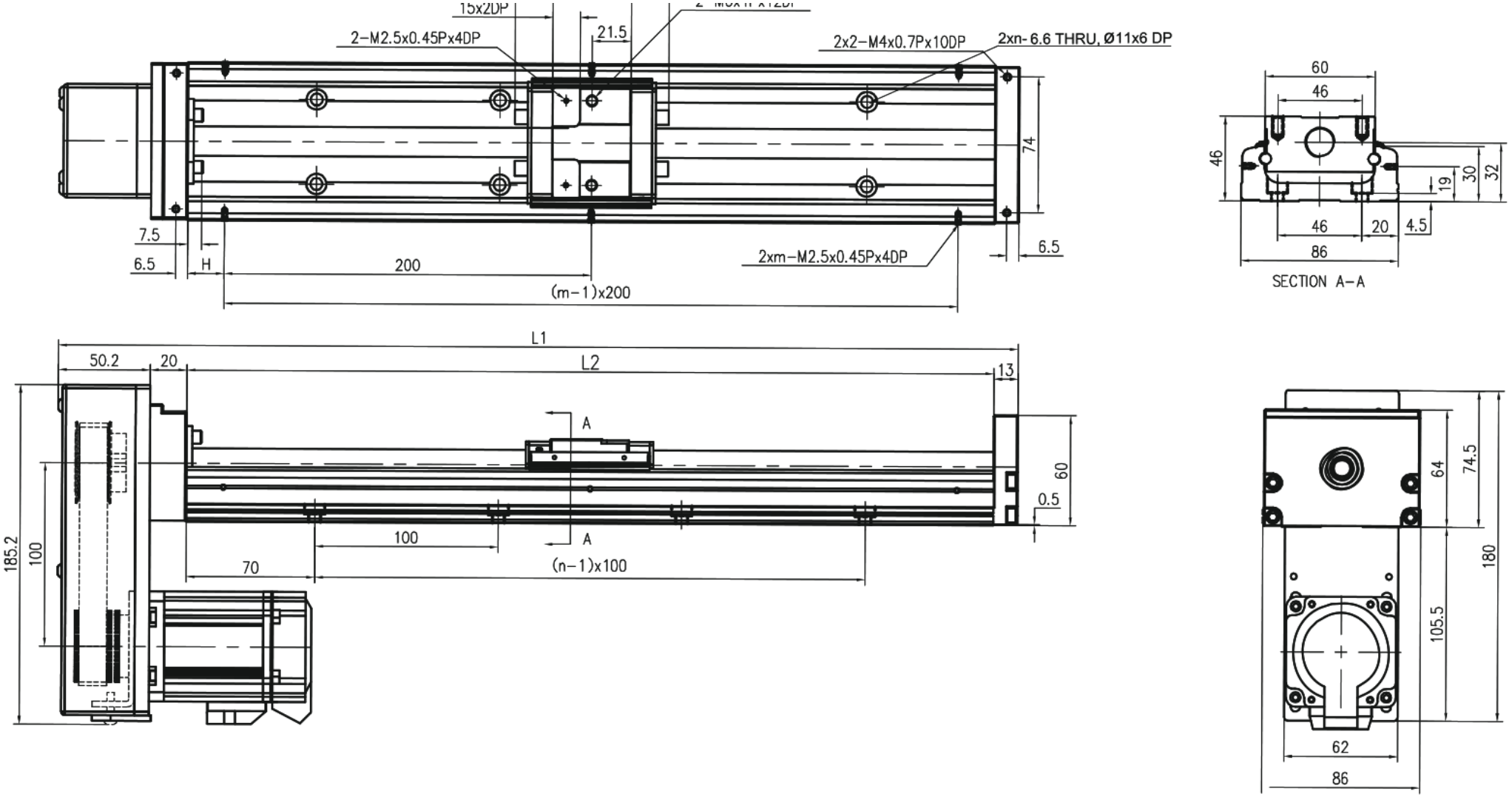

MKK86 · F0 · ມີຝາປົດ · ແຜງ 1

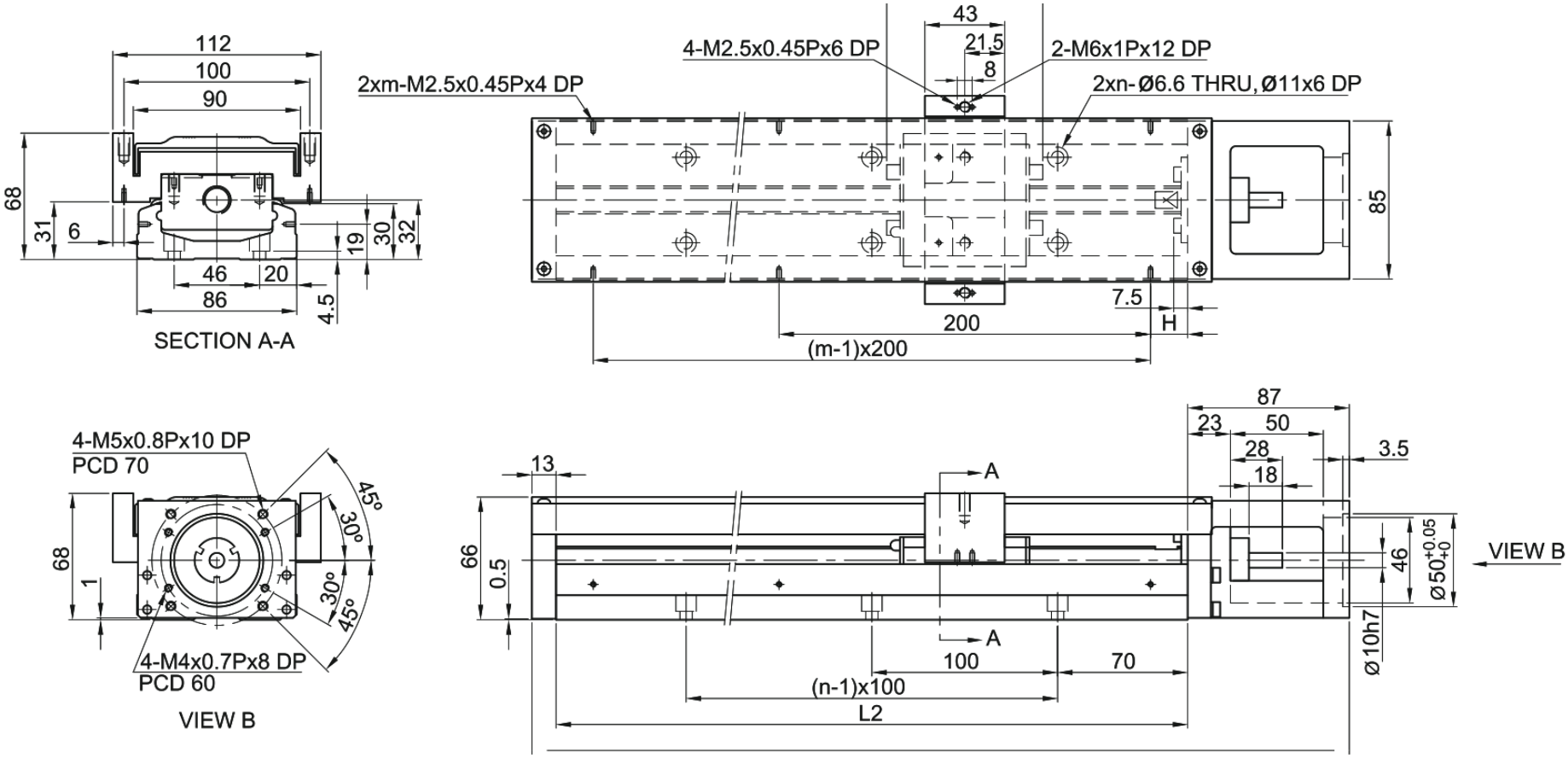

MKK86 · H0 · ມຶຝາປົດ · ແຜງ 2

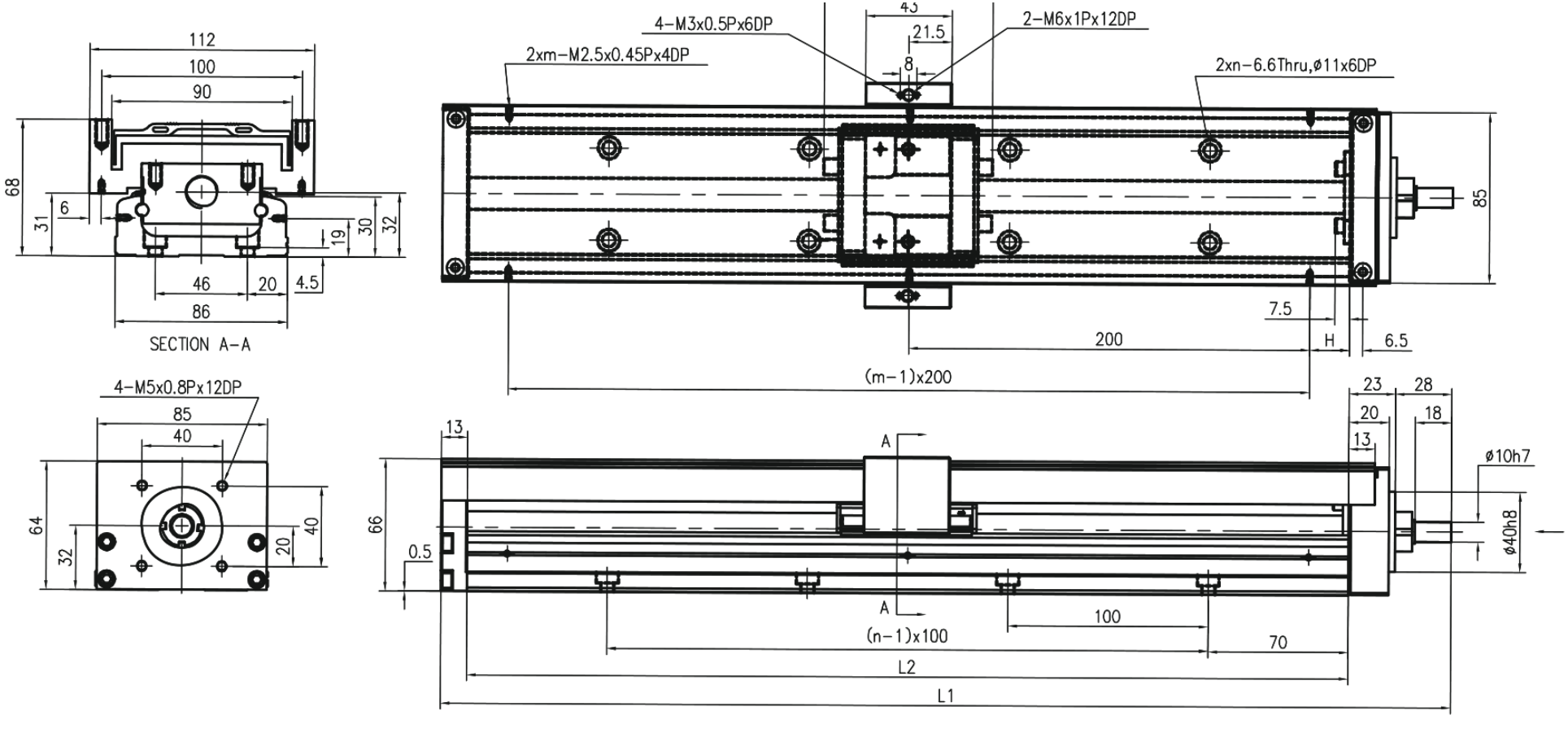

MKK86 · HR · ມີຝາປິດ · ແຜງ 1

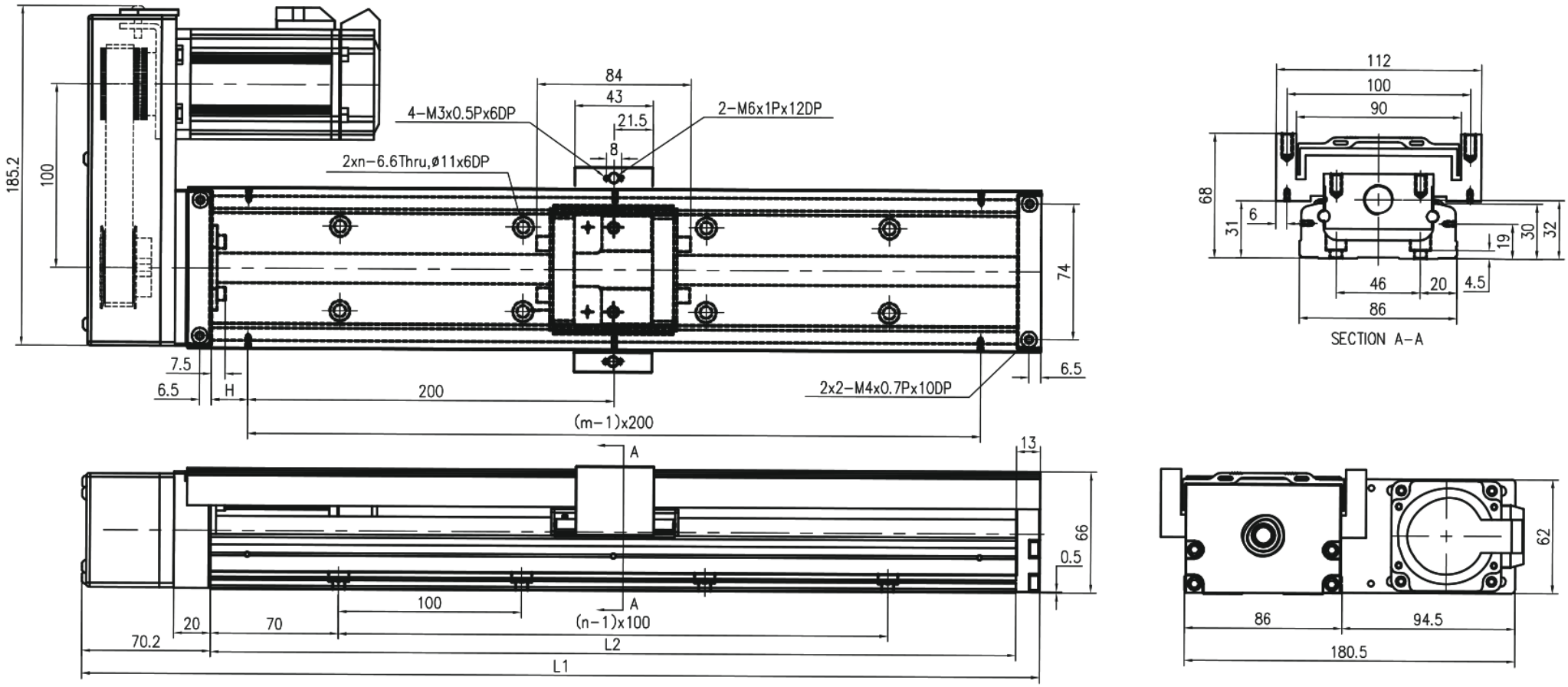

MKK86 · HL · ມີຝາປິດ · ແຜງ 2

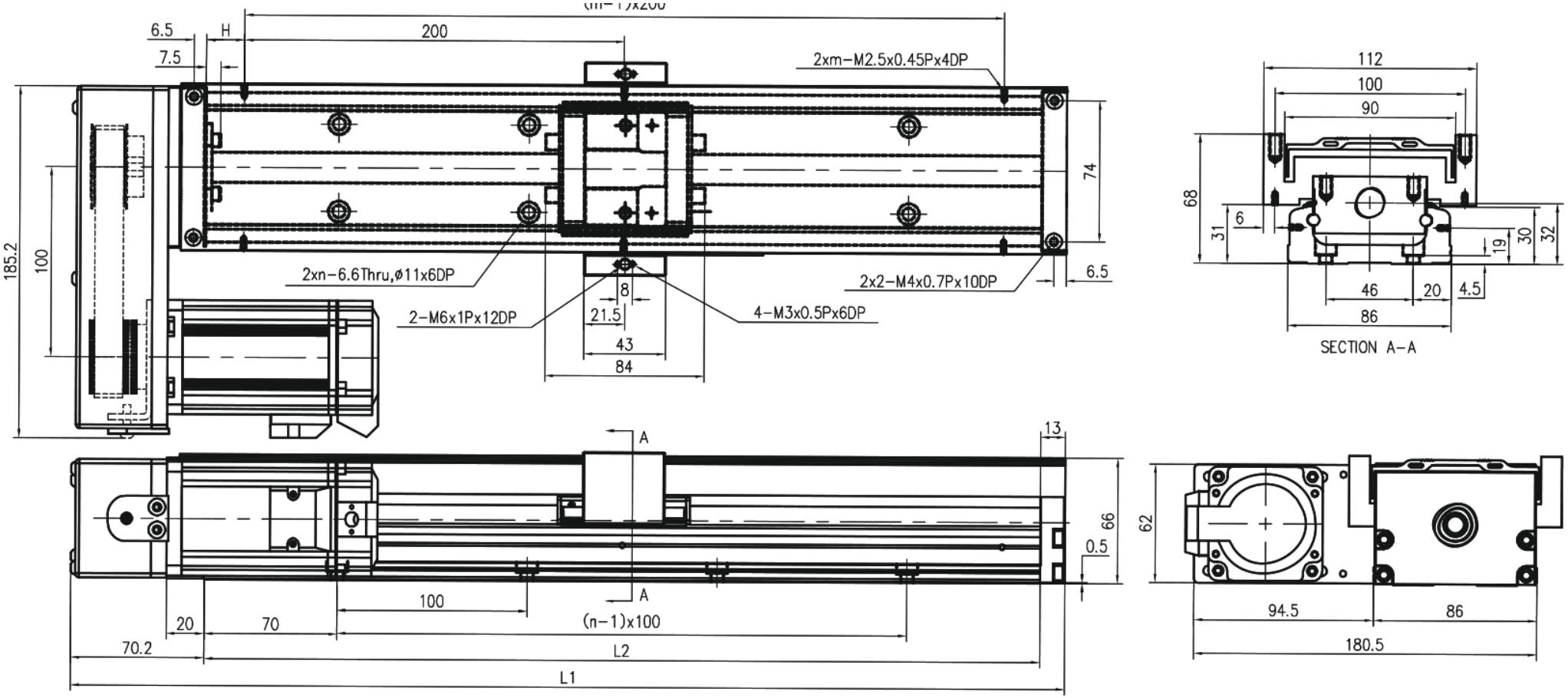

MKK86 · HS · ມີຝາປິດ · ແຜງ 1

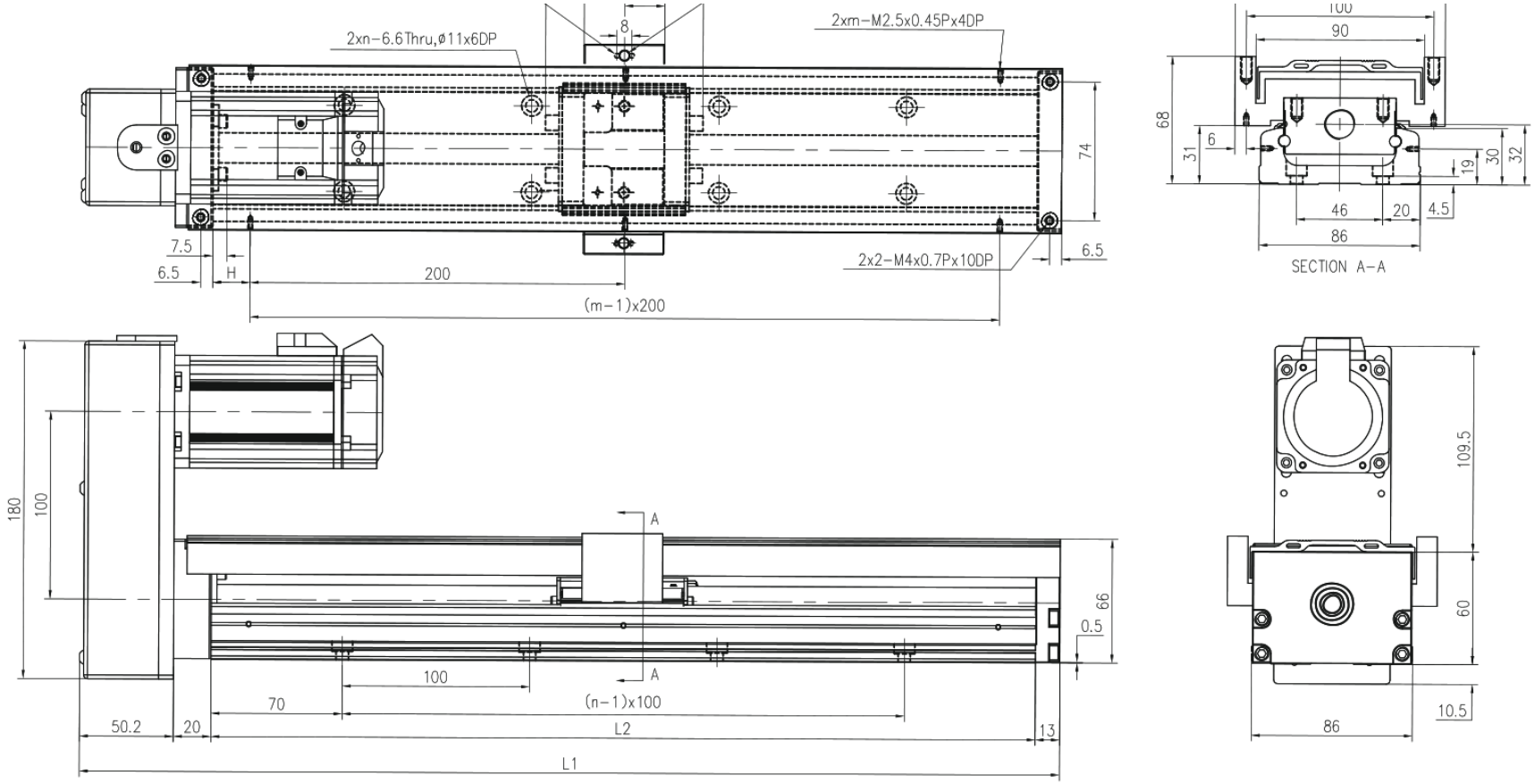

MKK86 · HM · ມີຝາປິດ · ແຜງ 2

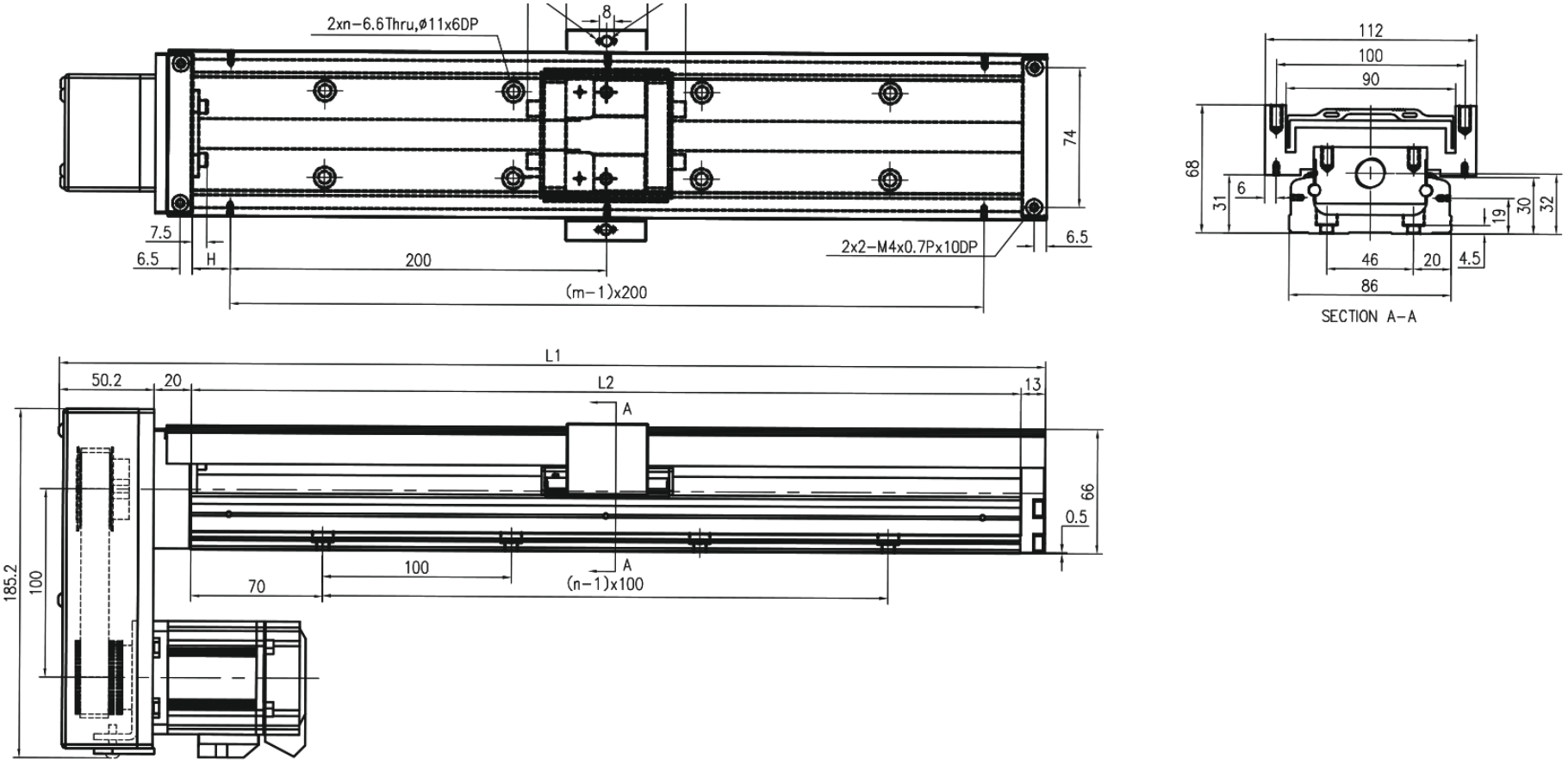

MKK86 · F0 ຝາເລື່ອນ · ແຜງ 1

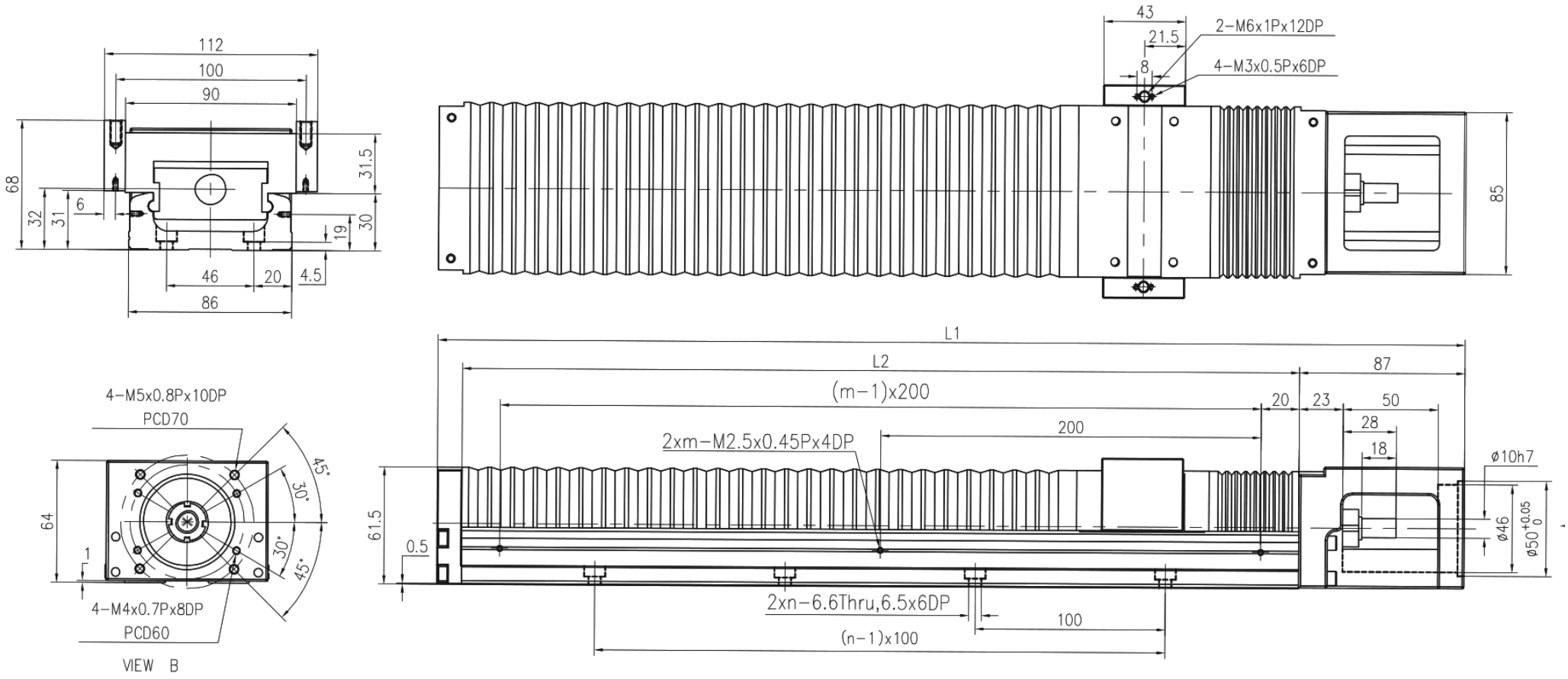

MKK86 · H0 ຝາເລື່ອນ · ແຜ່ນ 2

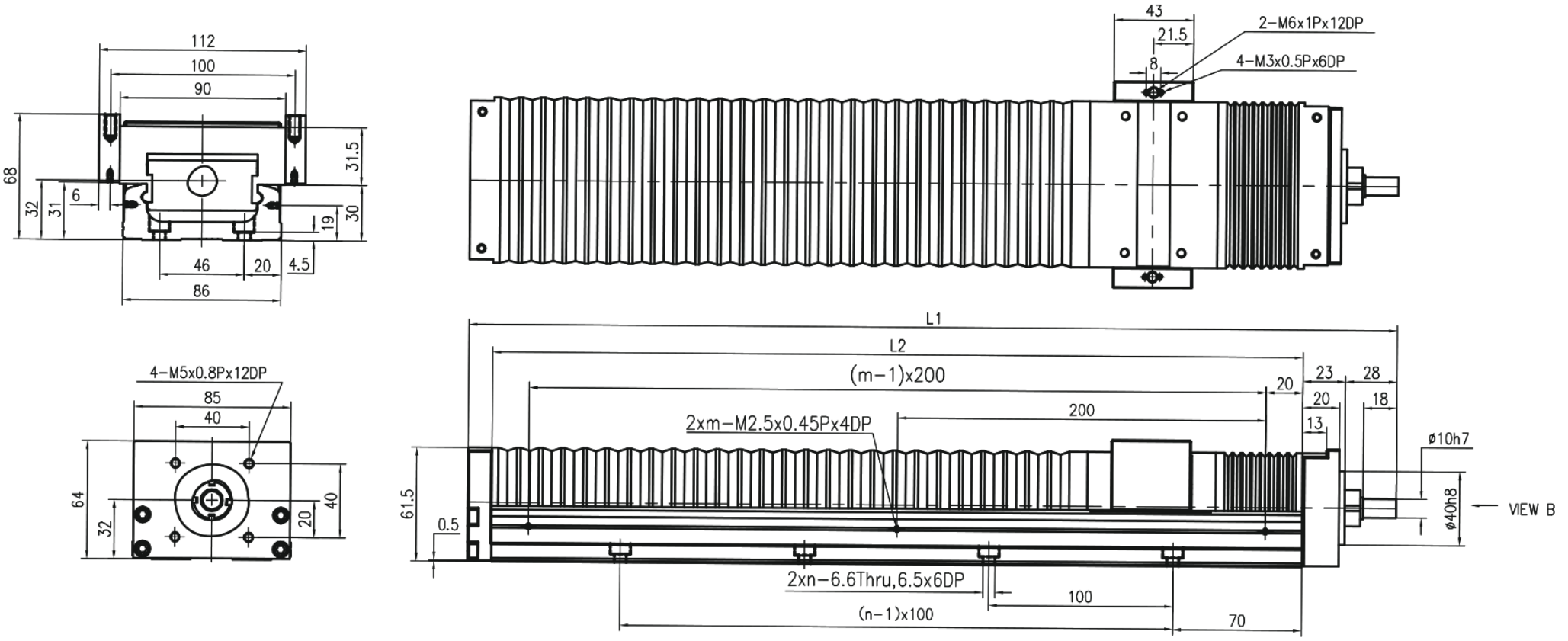

MKK86 · HR ຝາເລື່ອນ · ແຜ່ນ 1

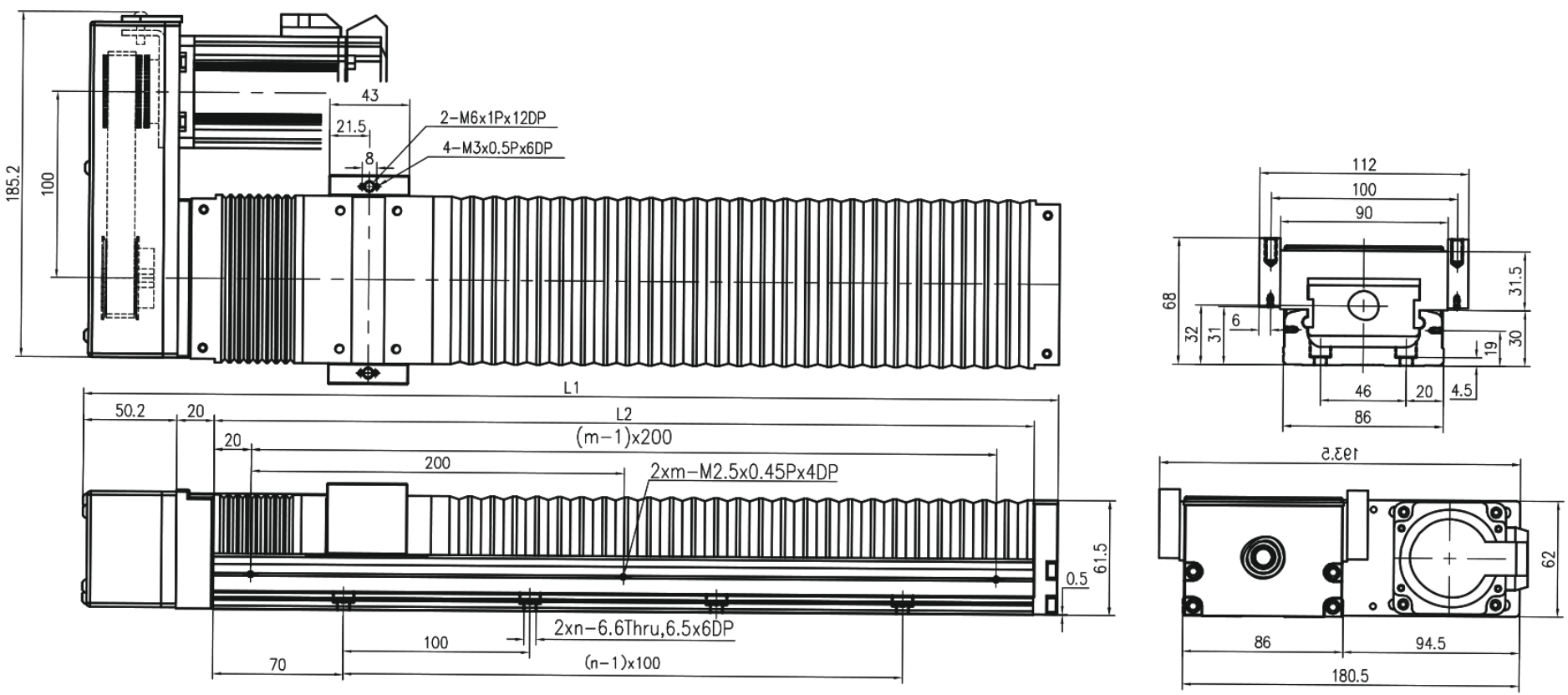

MKK86 · HL ຝາເລື່ອນ · ແຜ່ນ 2

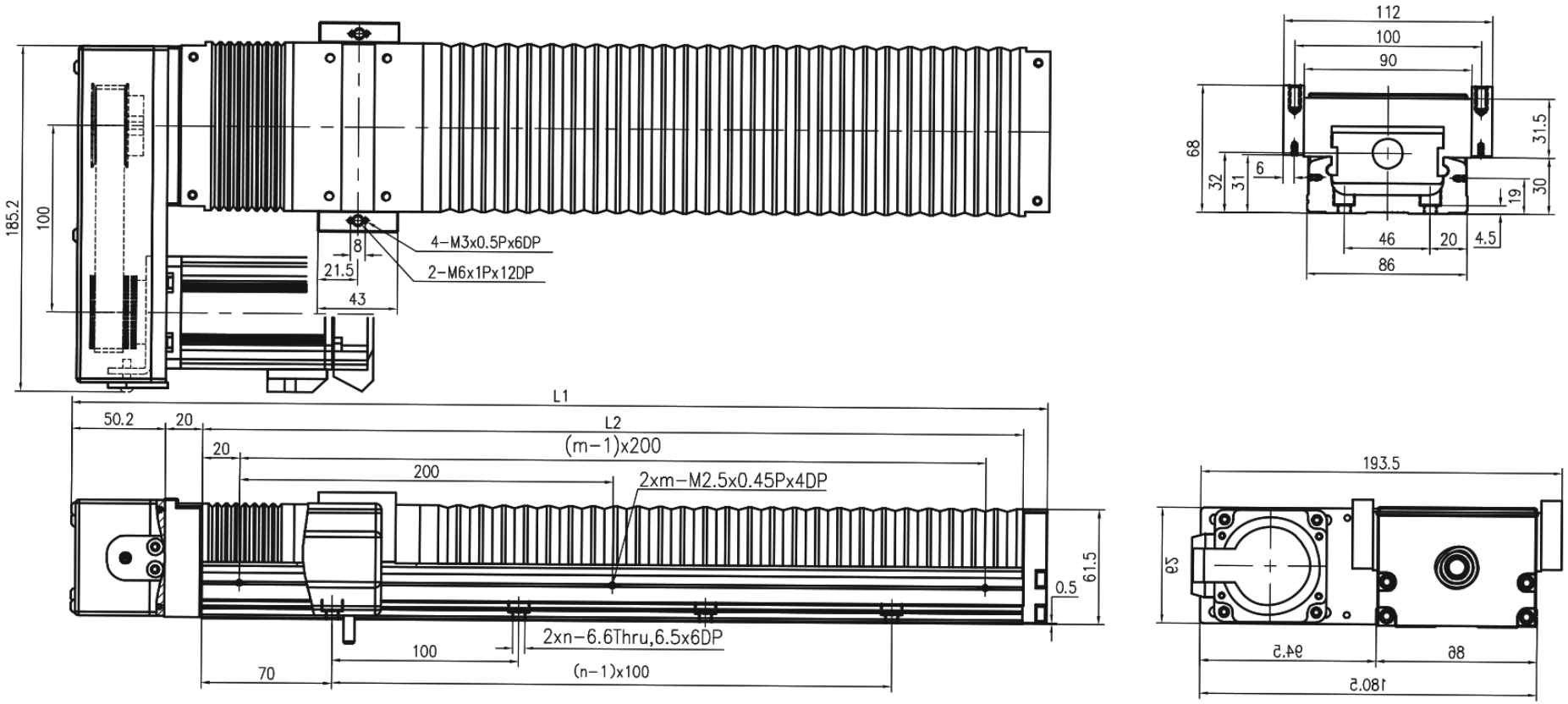

MKK86 · HS ຝາເລື່ອນ · ແຜງ 1

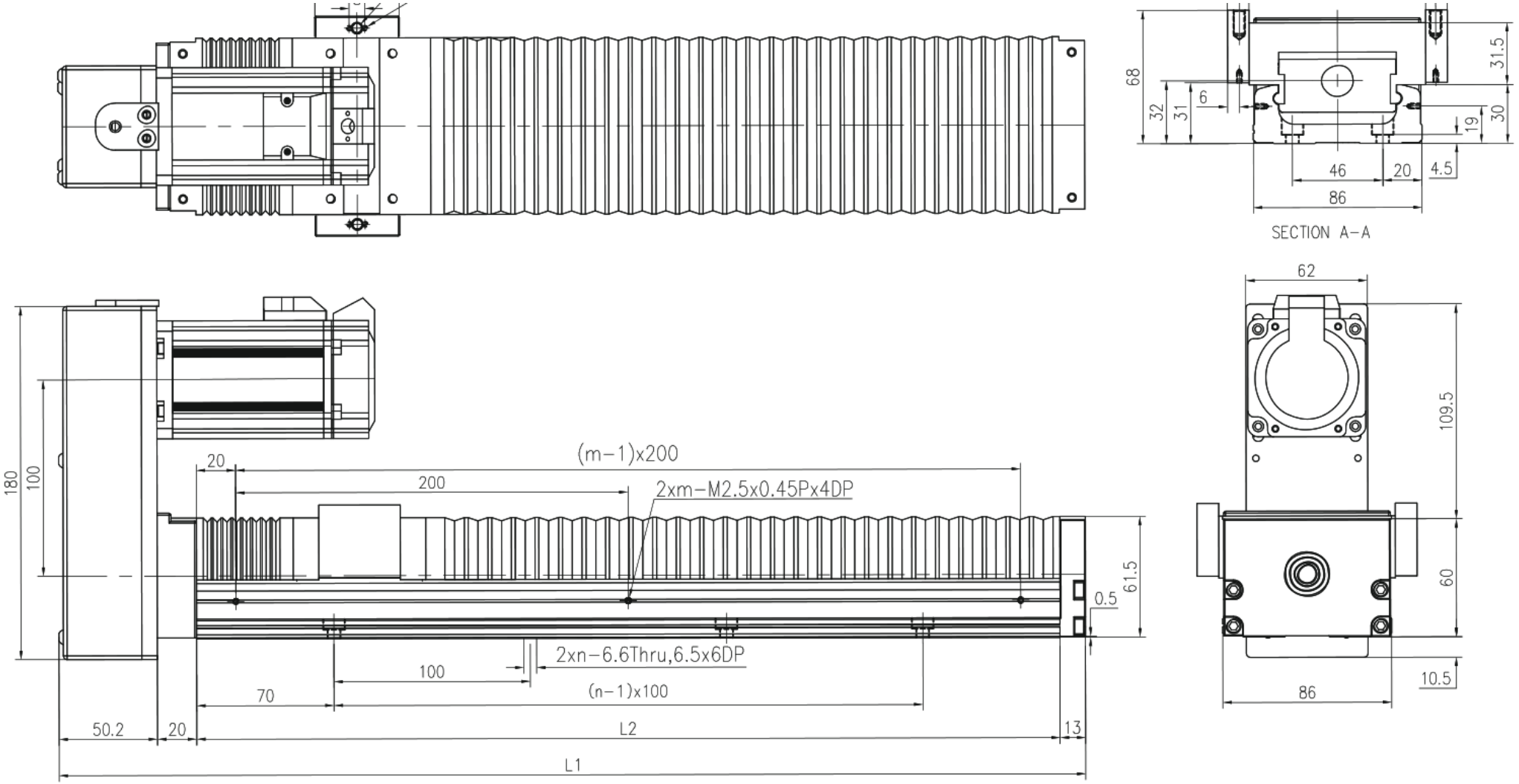

MKK86 · HM ຝາເລື່ອນ · ແຜ່ນ 2

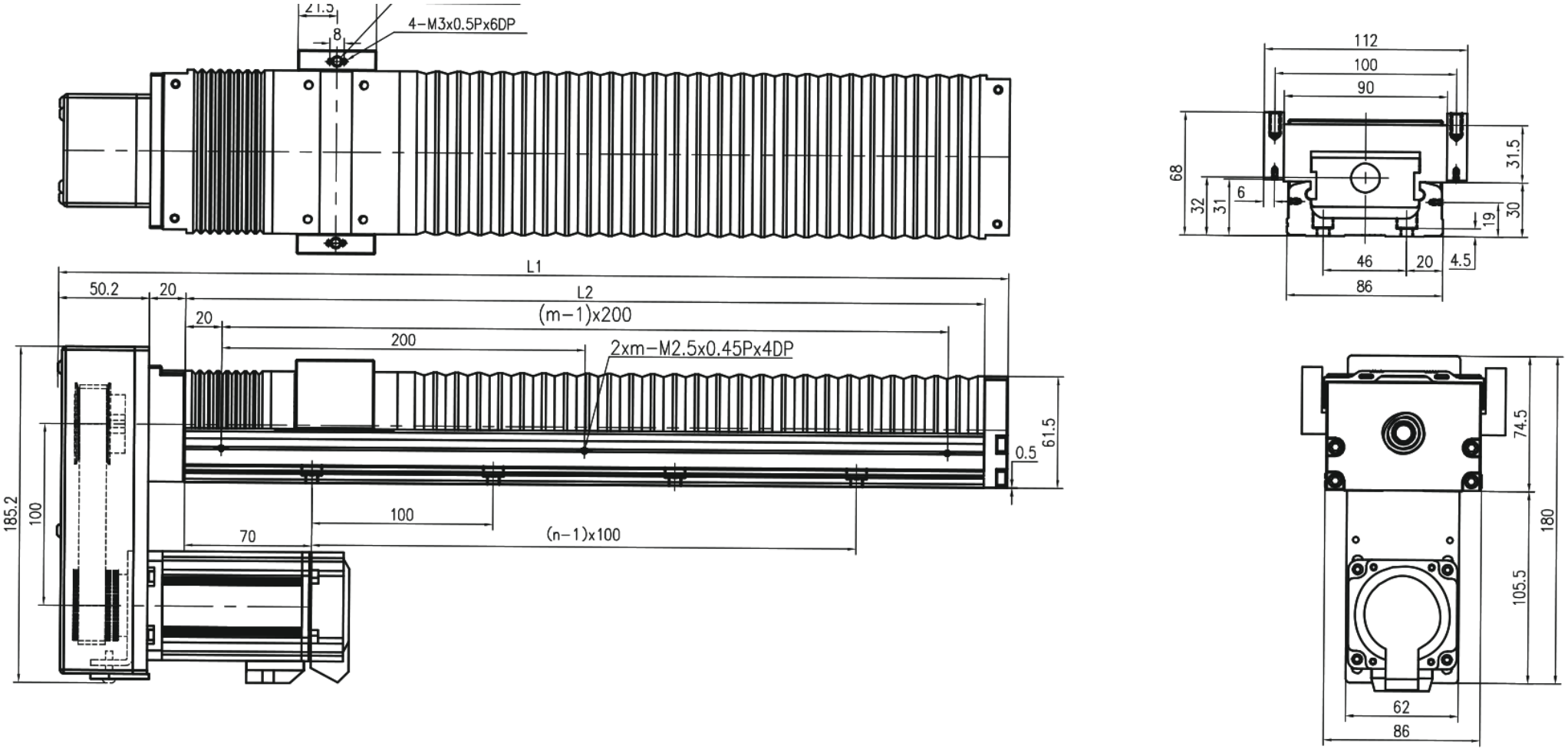

MKK86 · F0 · ຕົດຕັ້ງ F0

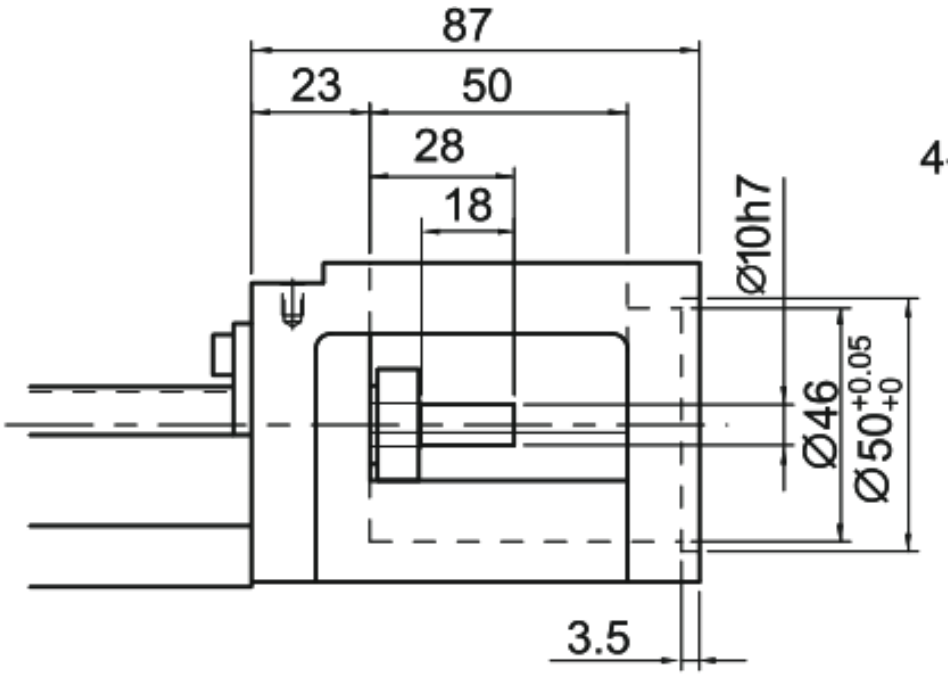

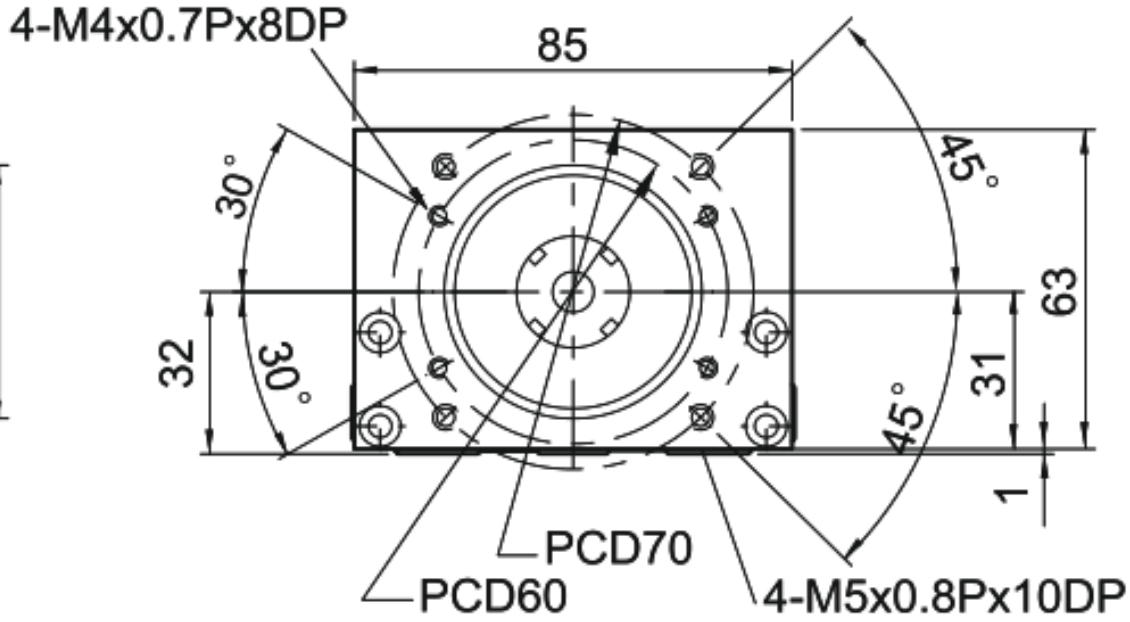

MKK86 · F1 · ຕົດຕັ້ງ F1

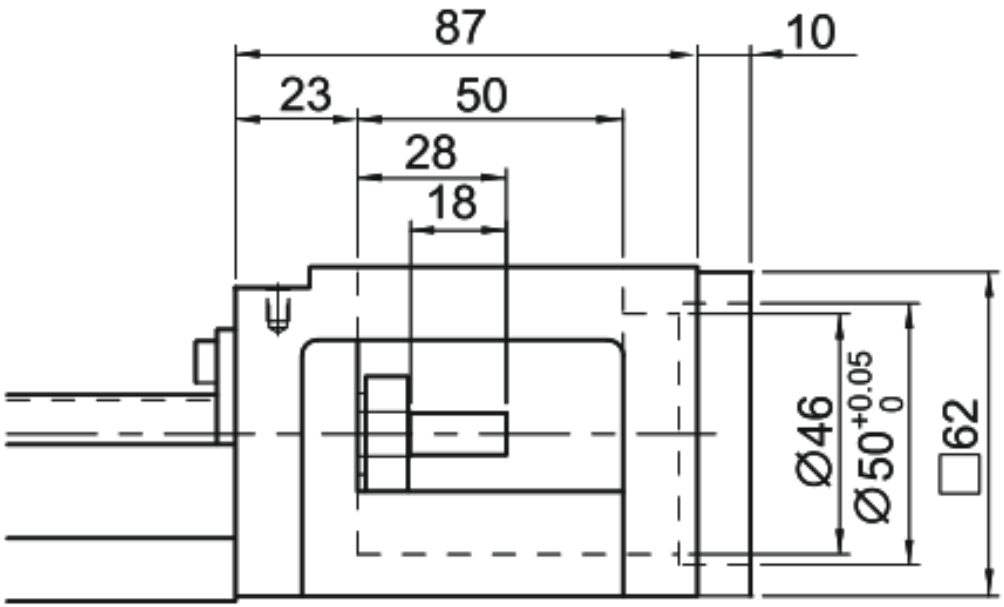

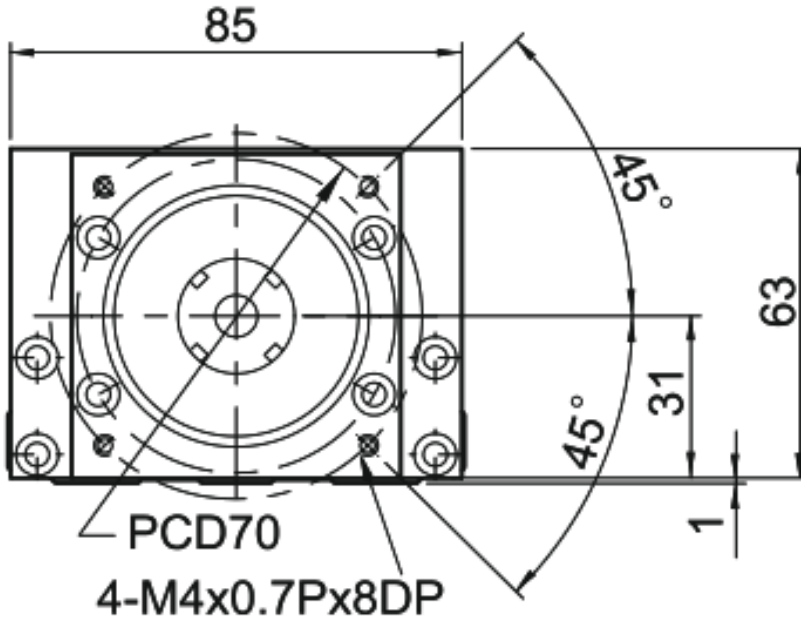

MKK86 · F2 · ຕົດຕັ້ງ F2

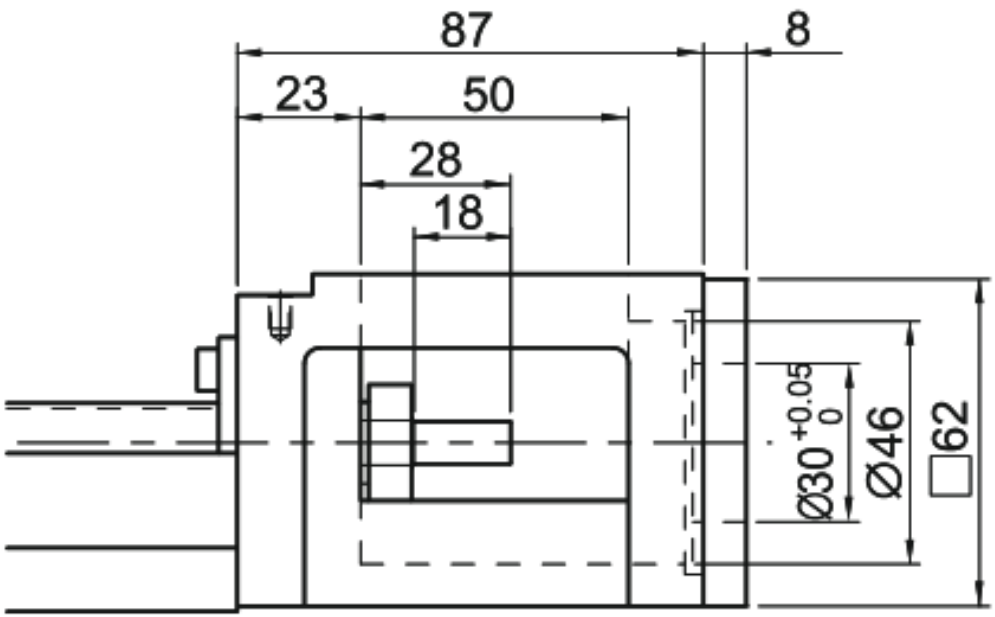

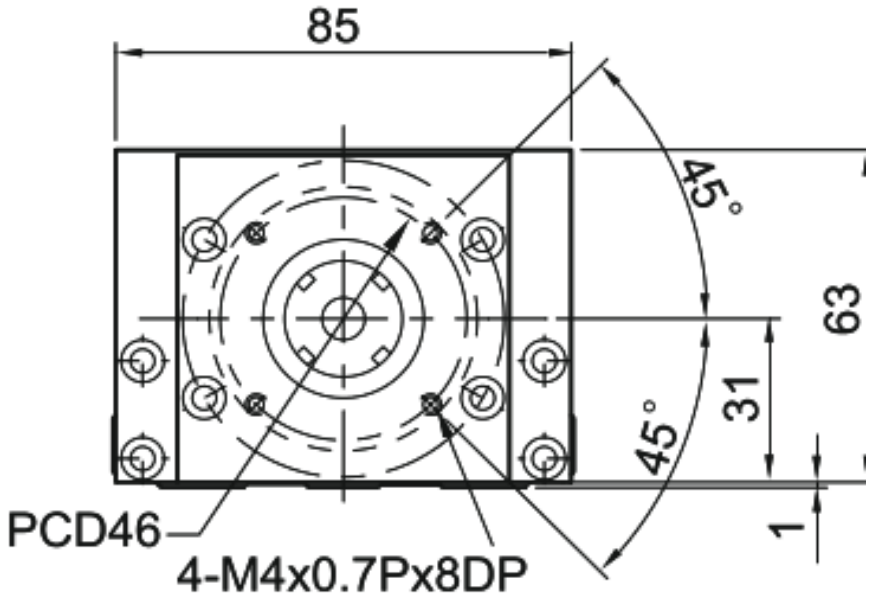

MKK86 · F3 · ຕົດຕັ້ງ F3

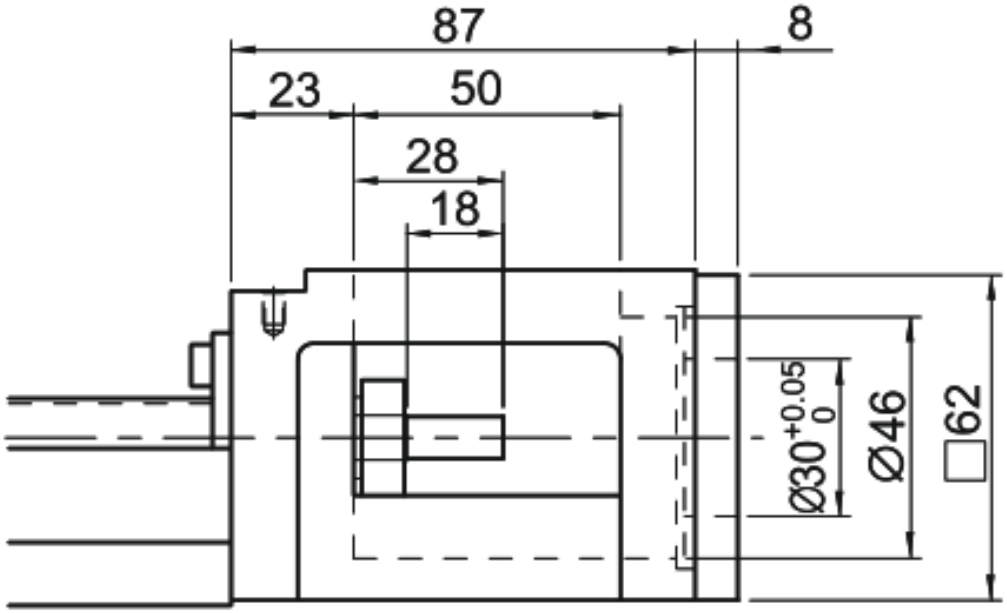

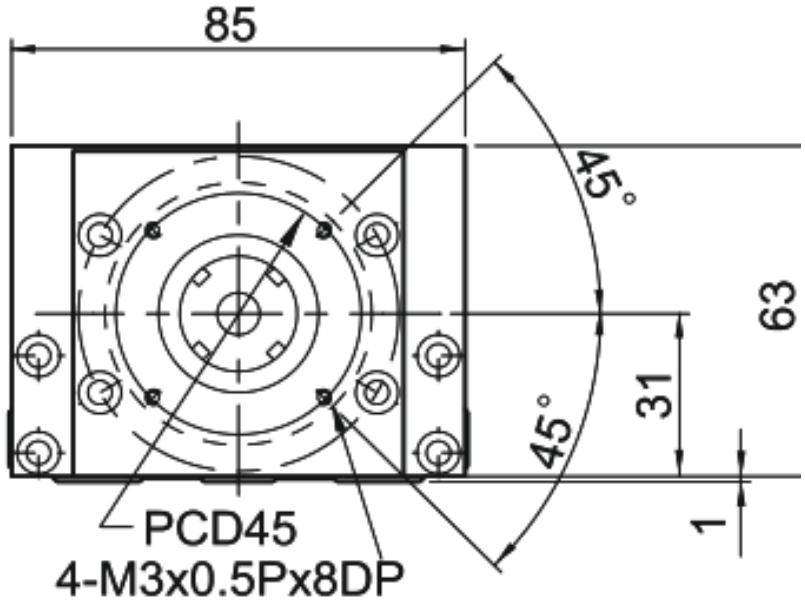

MKK86 · F4 · ຕົດຕັ້ງ F4

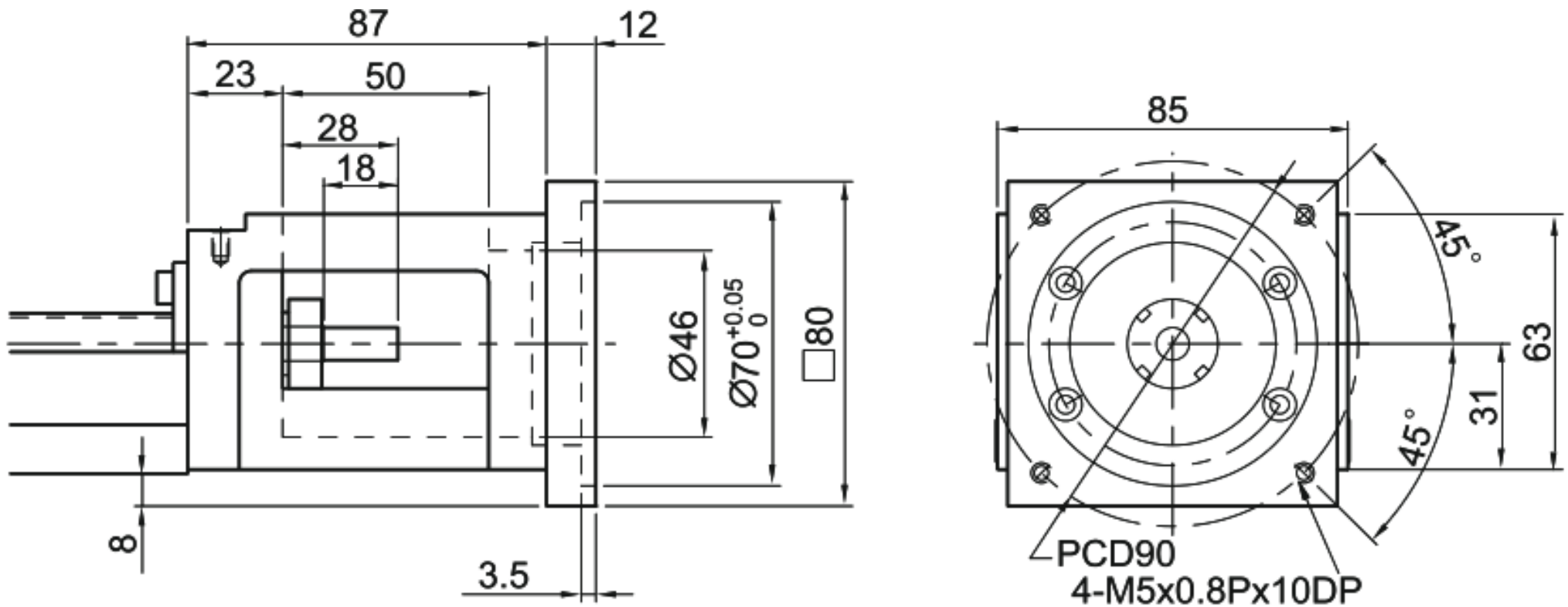

MKK86 · F5 · ຕົດຕັ້ງ F5

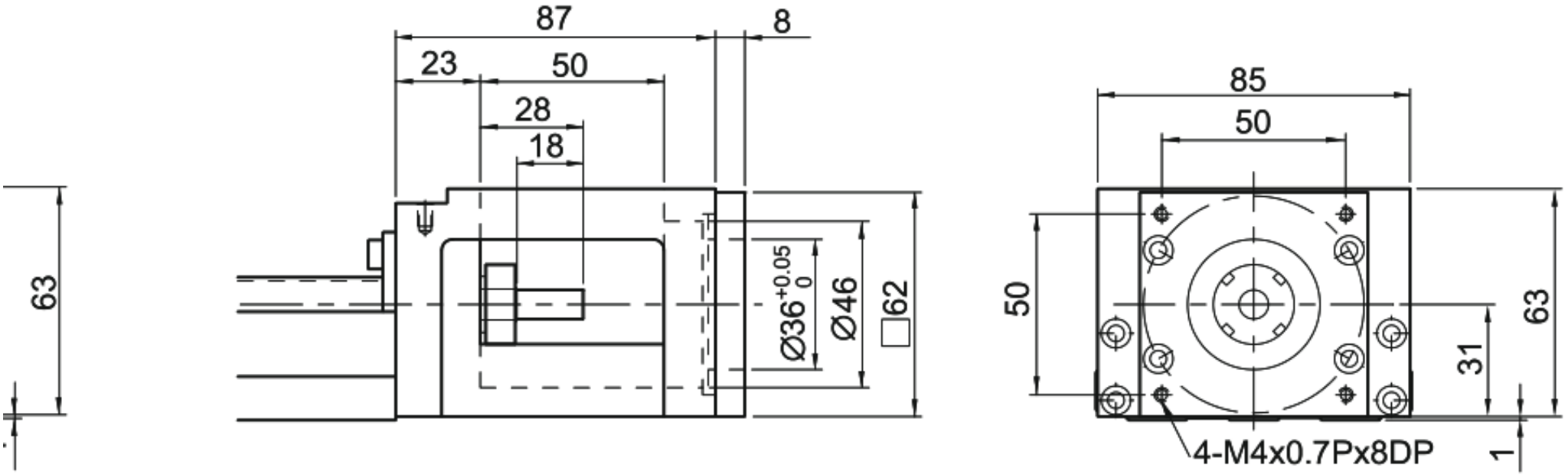

MKK86 · F6 · ຕົ້ນຕໍ F6

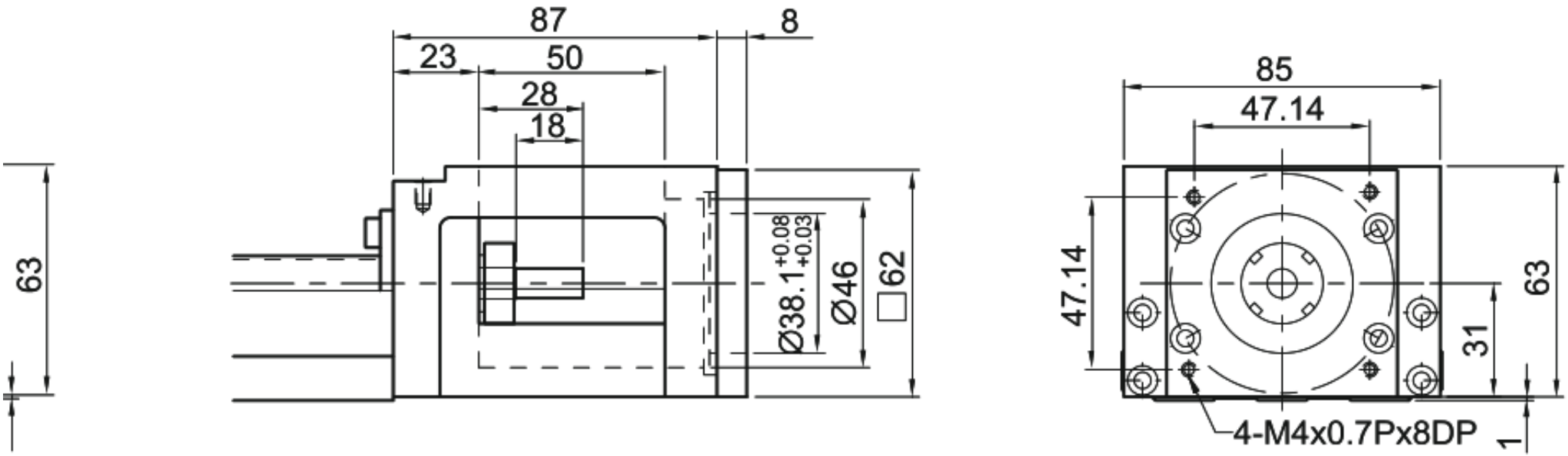

MKK86 · H0 · ຕົດຕັ້ງ H0

