# LM-FI08 vistas de desenho

Use as cotas e condições rotuladas. Não escale os desenhos.

**01 Dimensões**
**02 Cablagem, PNP**
**03 Cablagem, NPN**

CONTACTO HTROBOT
**emmy@htrobot.com** **www.htrobot.com**

# LM-FI08 - Dimensões

Não faça a escala do desenho.

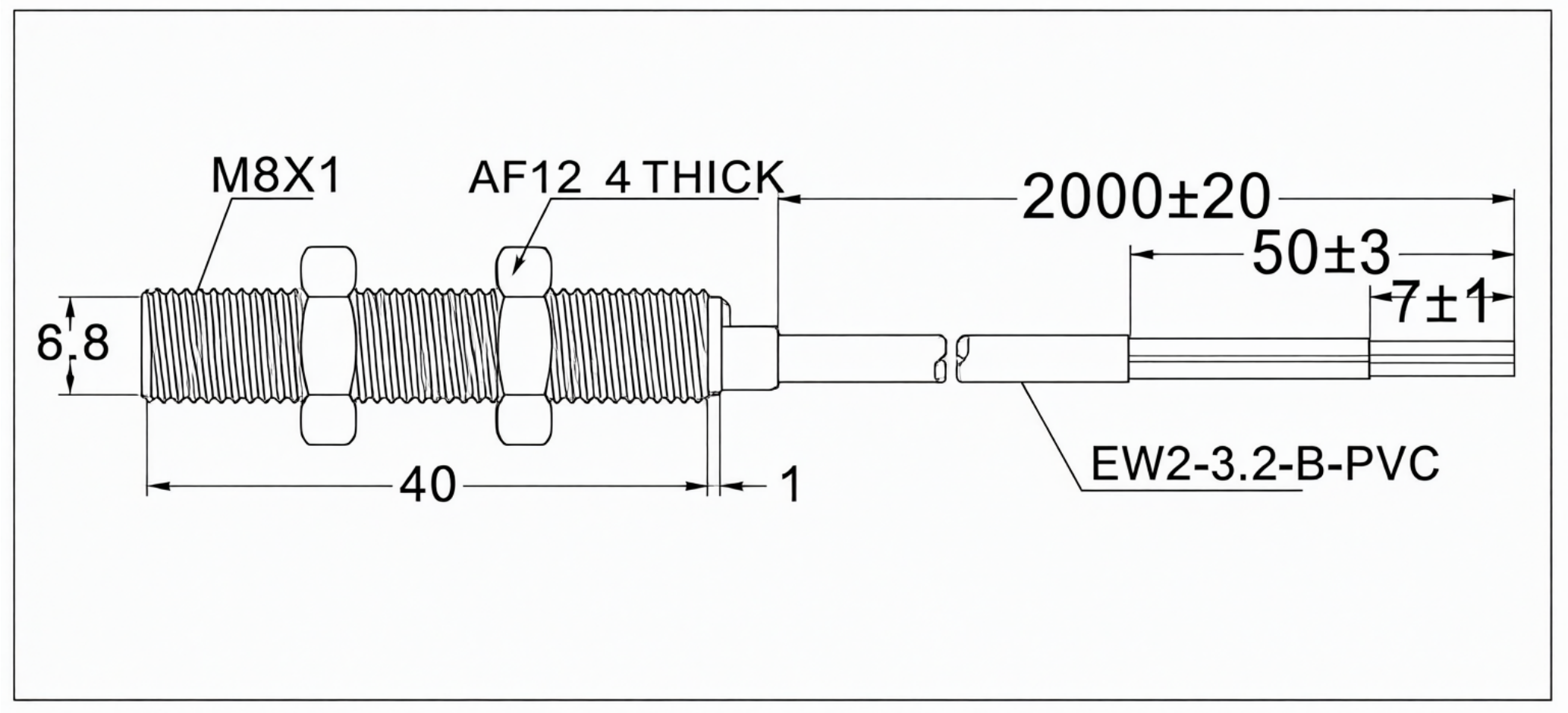

# LM-FI08 - CABLAGEM, PNP

Não faça a escala do desenho.

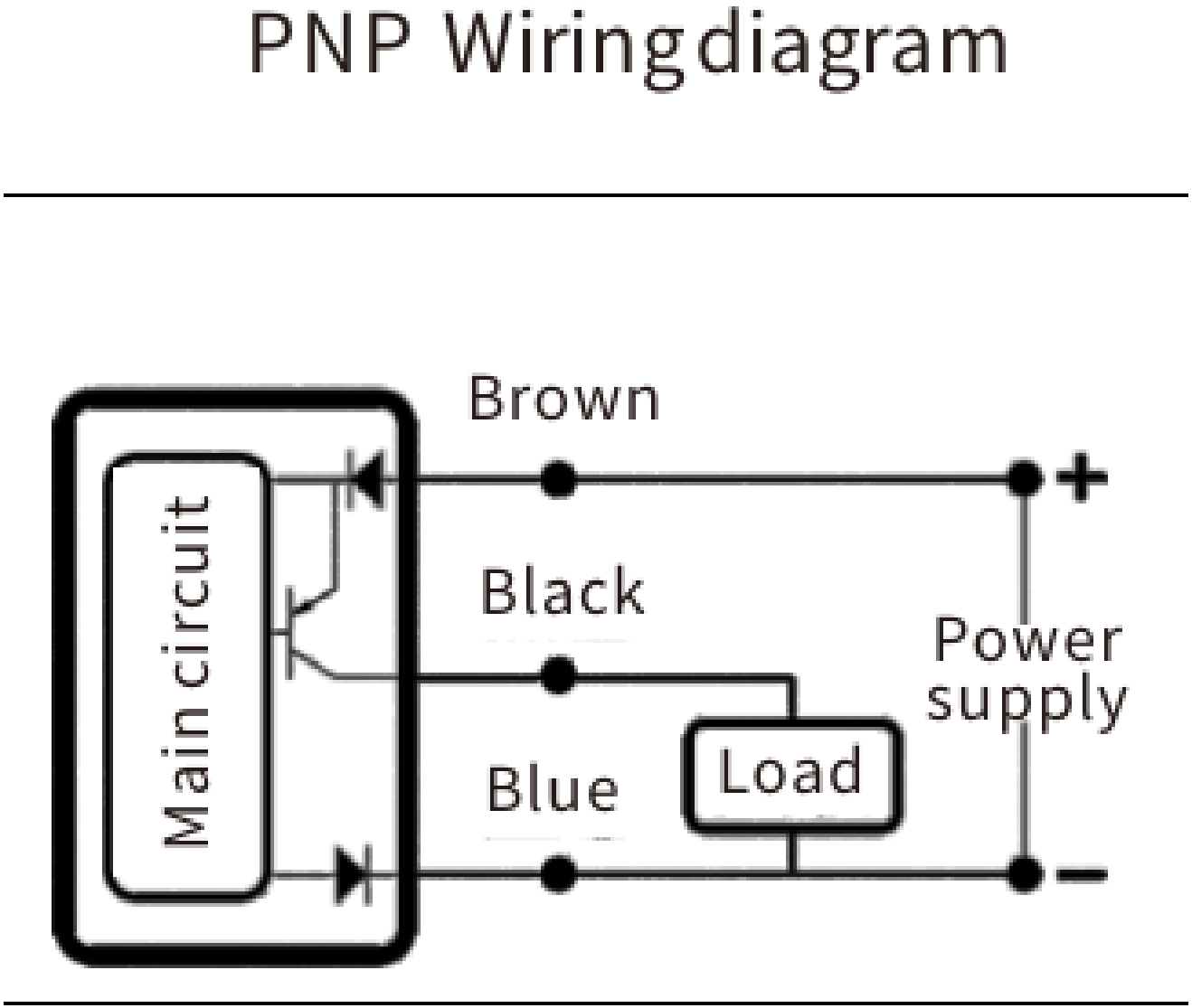

# LM-FI08 - CABLAGEM, NPN

Não faça a escala do desenho.

