SL100 Dimensões

Vistas de dimensões e instalação. As unidades são as legendas impressas em cada vista.

Estes desenhos não selecionam um curso. Confirme a montagem face à configuração que encomendar.

Desenhos: 2 vistas. lado sem cobertura, extremidade sem cobertura

SL100 · Desenhos · lado sem cobertura

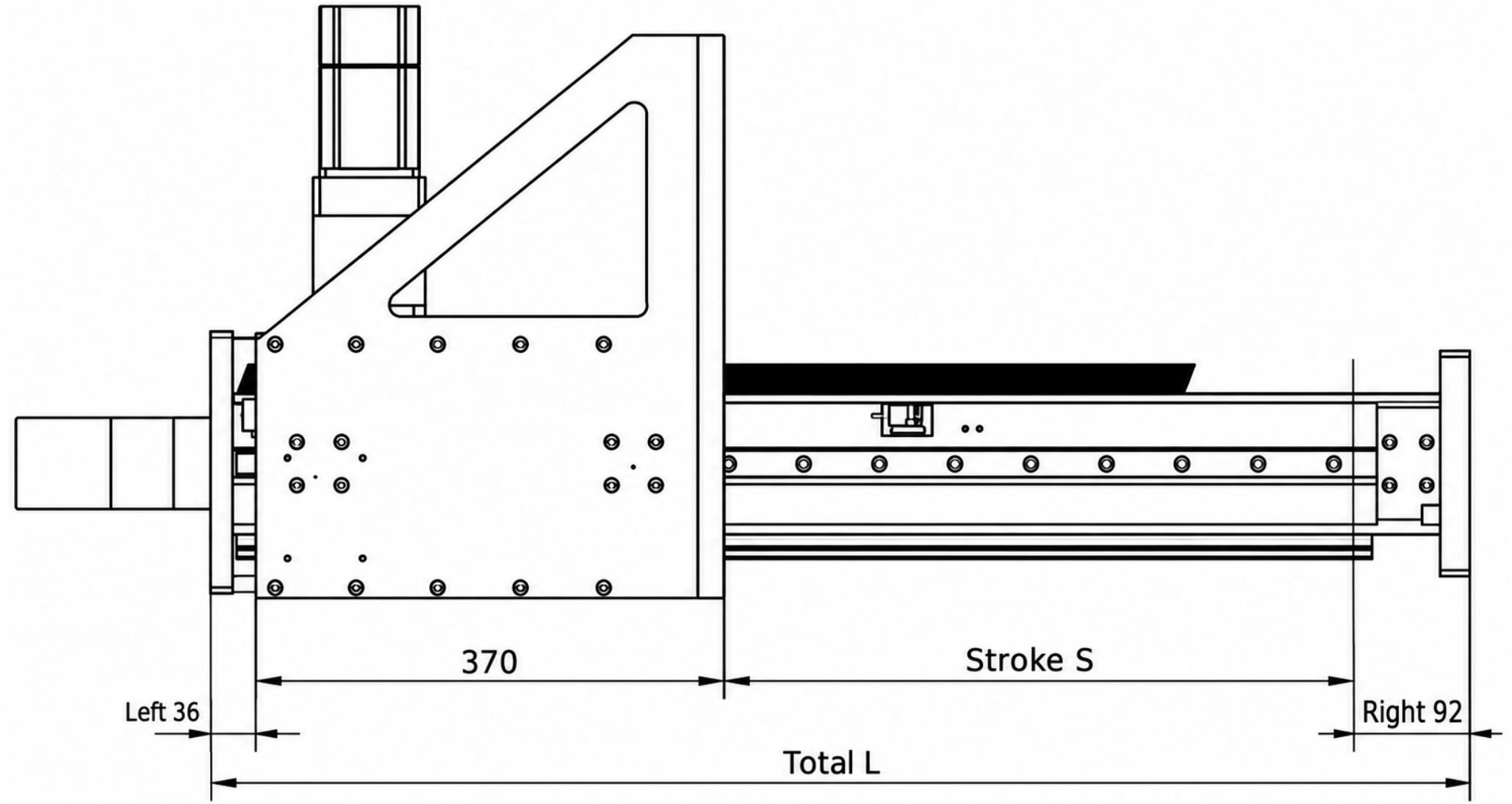

SL100 · Desenhos · extremidade sem cobertura

