ﻫﺎﺑﻪﺎﺑﺎﻳﻪﺎﻳﻪﺎﻳﻪﺎﻳﻪﺎﻳ

ﻫﺎﺑﻪﺎﺑﺎﻳﻪﺎﻳﻪﺎﻳﻪﺎﻳﻪ

EDT-B-142 | ແຜນຂະໜາດ

ແຜນລາຍການ

EDT-B-142 ມຸມມອງຫຼຸດຄວາມໄວເຫົງ ຂະໜາດເປັນ mm

减速比：3，4，5，6，7，8，10

Reduction ratio

unit 单位[mm]

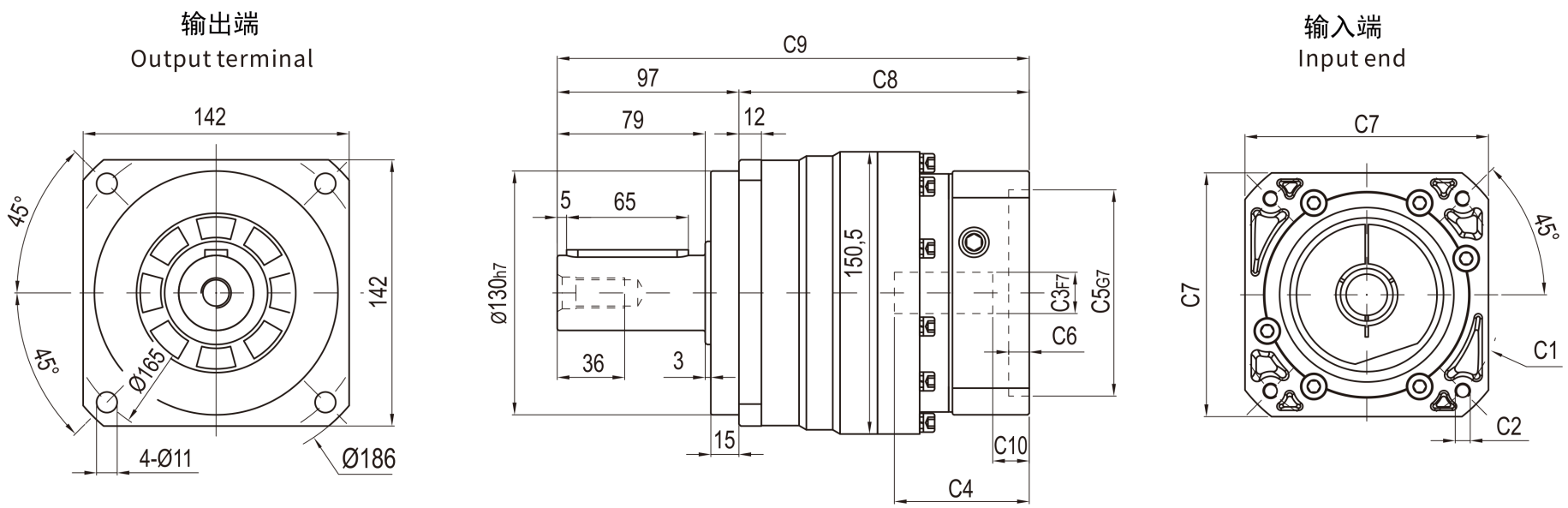

EDT-B-142 | ແຜນຂະໜາດ

ແຜນລາຍການ

EDT-B-142 ມຸມມອງຫຼຸດຄວາມໄວລຸ່ມ ຂະໜາດເປັນ mm

减速比：12，15，20，25，30，35，40，50，60，70，80，100 unit 单位[mm]

Reduction ratio

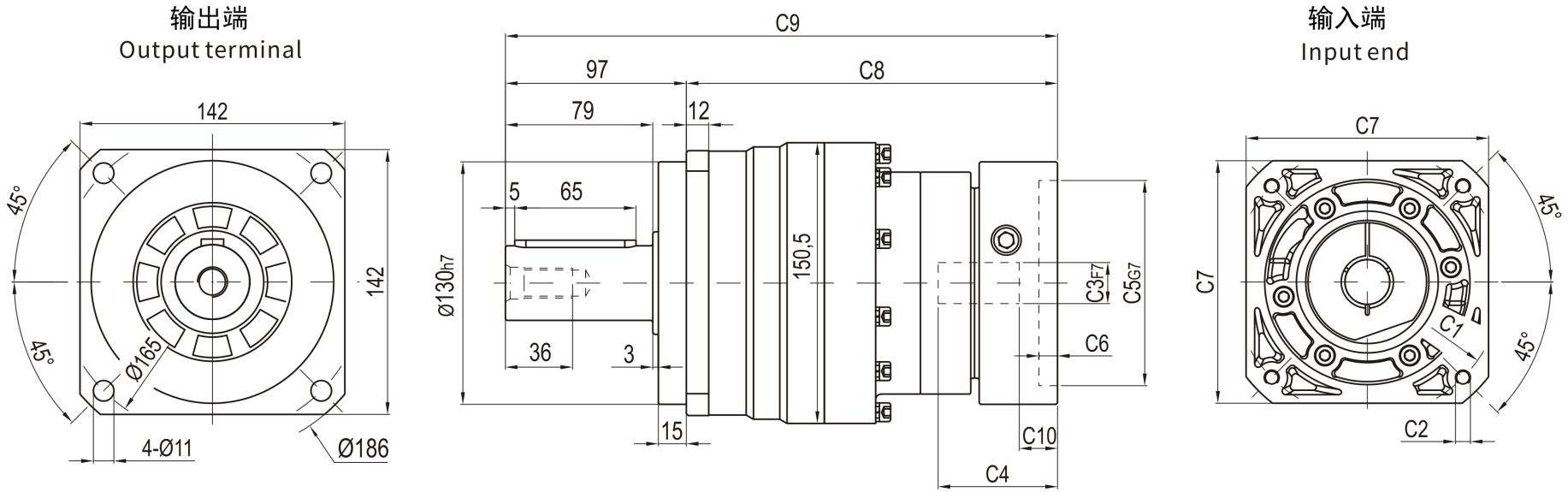

EDT-B-142 | ແຜນຂະໜາດ

ແຜນລາຍການ

EDT-B-142 ຕ້ວແປແກນ S1 ຊ້າຍ / S2 ຂວາ

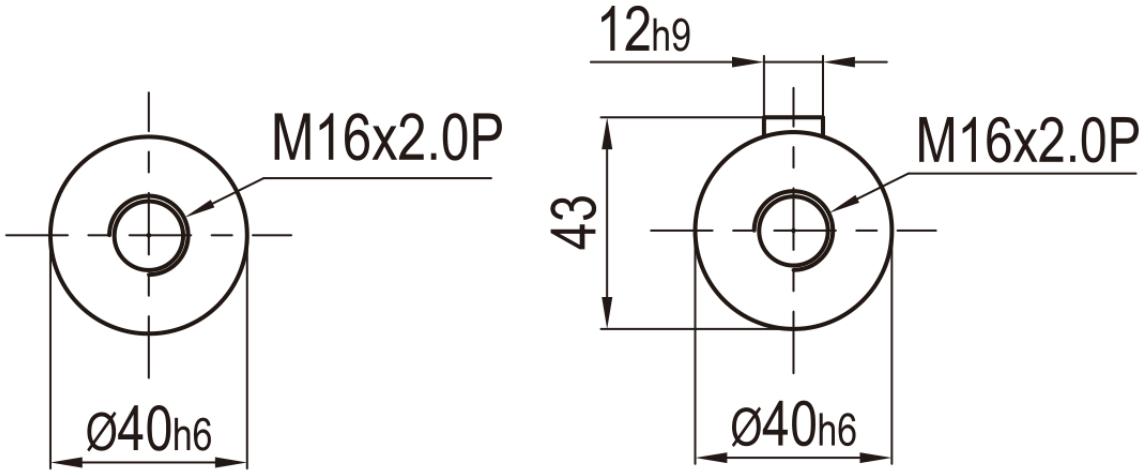

轴型式 S1
Shaft Type

轴型式 S2
Shaft Type