HTROBOT

Serie de raíles rectificados a medida

Guía de selección en español

Componentes de movimiento lineal y automatización multieje, con apoyo práctico desde Tianjin.

Con sede en Tianjin, HTROBOT colabora con los clientes en movimiento lineal industrial y automatización multieje. Nuestra gama reúne módulos lineales, guías, husillos de bolas, actuadores y mesas XYZ.

Modelos: DG350; DG500; DG1000; DG1200

Notas de serie

La anchura y la precisión se pueden personalizar para su proyecto.

Conectamos el suministro de componentes con conversaciones de aplicación para equipos de posicionamiento, transferencia y multieje.

HTDG350 raíl de suelo a medida

DG350 · Serie de raíles rectificados a medida

La anchura y la precisión se pueden personalizar para su proyecto.



DG350 Ilustración de producto

Especificaciones revisadas

Parámetro	Valor
Rango de carrera de la tabla dimensional	100-2400 mm
Código de especificación del reductor	180 mm
Paso del engranaje	250 mm
Carga horizontal	1000 kg
Repetibilidad	±0.1 mm
Nota de carrera	Longitud sin restricción / intervalo 100
Especificación del engranaje	3M
Guía lineal (código de origen)	30
Ejemplo de pedido (referencia)	DG350-L250-S500-R180-C4-D-K
Modelo de sensor	Exterior FC307 (NPN)

Una unidad se imprime solo donde la fuente la indica.

HTDG500 raíl de suelo a medida

DG500 · Serie de raíles rectificados a medida

La anchura y la precisión se pueden personalizar para su proyecto.

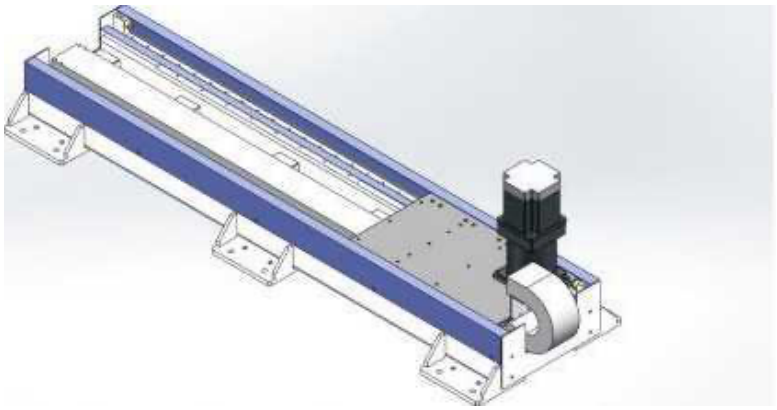

DG500 Ilustración de producto

Especificaciones revisadas

Parámetro	Valor
Rango de carrera de la tabla dimensional	100-2400 mm
Código de especificación del reductor	180 mm
Paso del engranaje	250 mm
Carga horizontal	1500 kg
Repetibilidad	±0.1 mm
Nota de carrera	Longitud sin restricción / intervalo 100
Especificación del engranaje	3M
Guía lineal (código de origen)	30
Ejemplo de pedido (referencia)	DG500-L250-S500-R180-C4-D-K
Modelo de sensor	Exterior FC307 (NPN)

Una unidad se imprime solo donde la fuente la indica.

HTDG1000 raíl de suelo a medida

DG1000 · Serie de raíles rectificados a medida

La anchura y la precisión se pueden personalizar para su proyecto.

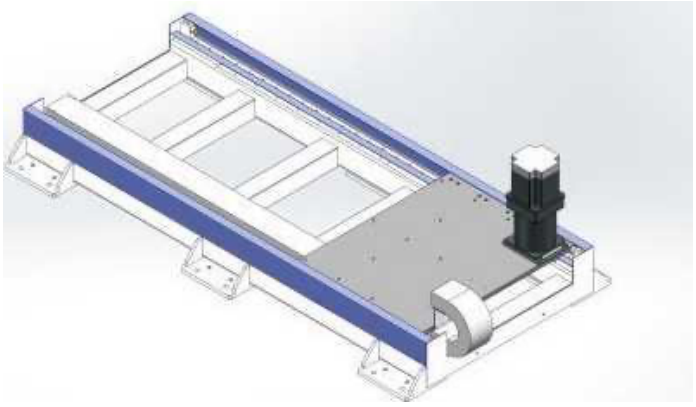

DG1000 Ilustración de producto

Especificaciones revisadas

Parámetro	Valor
Rango de carrera de la tabla dimensional	100-2400 mm
Código de especificación del reductor	180 mm
Paso del engranaje	333 mm
Carga horizontal	3000 kg
Repetibilidad	±0.1 mm
Nota de carrera	Longitud sin restricción / intervalo 100
Especificación del engranaje	4M
Guía lineal (código de origen)	45
Ejemplo de pedido (referencia)	DG1000-L333-S500-R180-C4-D-K
Modelo de sensor	Exterior FC307 (NPN)

Una unidad se imprime solo donde la fuente la indica.

HTDG1200 raíl de suelo a medida

DG1200 · Serie de raíles rectificados a medida

La anchura y la precisión se pueden personalizar para su proyecto.

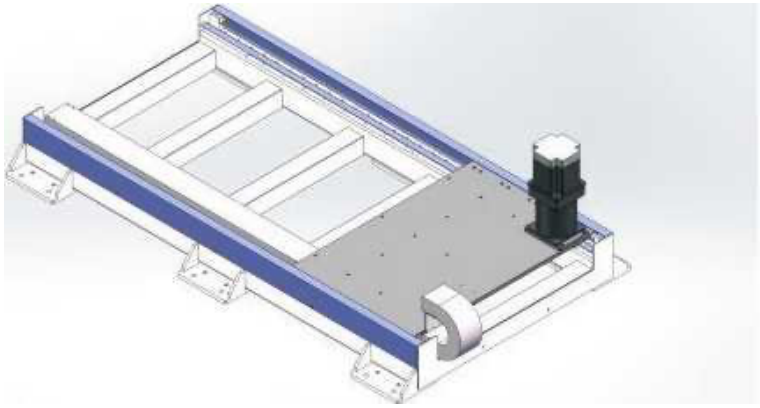

DG1200 Ilustración de producto

Especificaciones revisadas

Parámetro	Valor
Código de especificación del reductor	220 mm
Paso del engranaje	400 mm
Carga horizontal	4000 kg
Repetibilidad	±0.1 mm
Nota de carrera	Longitud sin restricción / intervalo 100
Especificación del engranaje	4M
Guía lineal (código de origen)	45
Ejemplo de pedido (referencia)	DG1200-L400-S500-R220-C4-D-K
Modelo de sensor	Exterior FC307 (NPN)

Una unidad se imprime solo donde la fuente la indica.

Contacto

Empiece por un producto o una aplicación. Use el borrador de consulta para recoger lo que está considerando, o contáctenos directamente con sus requisitos.

emmy@htrobot.com
www.htrobot.com
Tianjin, China (sede)