HTROBOT

سلسلة المحور التلسكوبي

دليل الاختيار بالعربية

مكوّنات الحركة الخطية والأتمتة متعددة المحاور، مع دعم عملي من .Tianjin

تعمل HTROBOT من Tianjin مع العملاء على الحركة الخطية الصناعية والأتمتة متعددة المحاور. يجمع نطاقنا الوحدات الخطية والأدلة والبراغي الكروية والمشغّلات ومنصات XYZ.

الطرازاتSL150 ;SL100 ;SL80 ;SL60 :

نربط توريد المكوّنات بنقاشات التطبيق لتحديد المواقع والنقل والمعدات متعددة المحاور.

سلسلة المحور التلسكوبي HTSL60

· SL60 سلسلة المحور التلسكوبي

تحقق من الدعم والتركيب عبر كامل مدى الامتداد. أدرج عزم الحمل ومساحة الكابل في مراجعة التركيب.

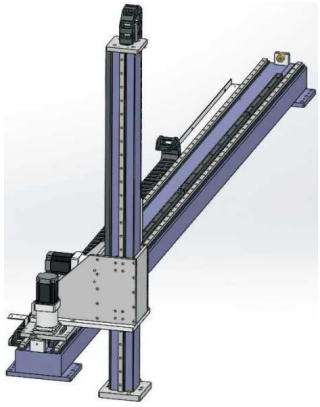

إيضاح سلسلة SL

المواصفات المراجعة

القيمة	المعلمة
±0.1 mm	قابلية التكرار
80 kg	الحمل الرأسي
125 mm	خطوة الترس
90 mm	رقم صندوق التروس (رأس مطبوع mm)
1.5M	مواصفات الترس
15	دليل خطي (رمز المصدر)
SL60-L125-S500-R90-C4-0001	مثال الطلب (مرجع)
خارج FC307 (NPN)	طراز المستشعر
100-2050mm/100الفاصل	نطاق الشوط والخطوة

سلسلة المحور التلسكوبي HTSL80

· SL80 سلسلة المحور التلسكوبي

تحقق من الدعم والتركيب عبر كامل مدى الامتداد. أدرج عزم الحمل ومساحة الكابل في مراجعة التركيب.

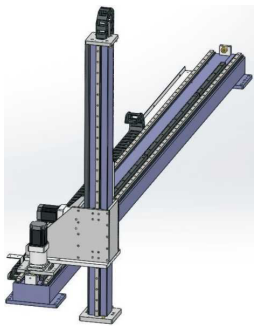

إيضاح سلسلة SL

المواصفات المراجعة

القيمة	المعلمة
±0.1 mm	قابلية التكرار
120 kg	الحمل الرأسي
166 mm	خطوة الترس
120 mm	رقم صندوق التروس (رأس مطبوع mm)
2M	مواصفات الترس
20	دليل خطي (رمز المصدر)
SL80-L166-S500-R90-C4-0001	مثال الطلب (مرجع)
خارج FC307 (NPN)	طراز المستشعر
100-2050mm/الفاصل 50	نطاق الشوط والخطوة

سلسلة المحور التلسكوبي HTSL100

· SL100 سلسلة المحور التلسكوبي

تحقق من الدعم والتركيب عبر كامل مدى الامتداد. أدرج عزم الحمل ومساحة الكابل في مراجعة التركيب.

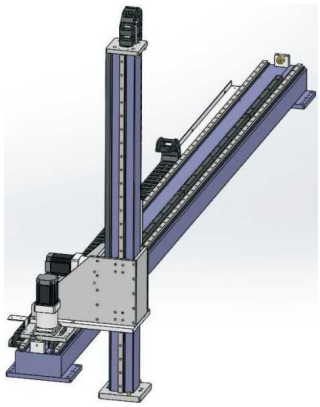

إيضاح سلسلة SL

المواصفات المراجعة

القيمة	المعلمة
±0.1 mm	قابلية التكرار
200 kg	الحمل الرأسي
120 mm	رقم صندوق التروس (رأس مطبوع mm)

القيمة	المعلمة
166 mm	خطوة الترس
2M	مواصفات الترس
25	دليل خطي (رمز المصدر)
SL100-L200-S500-U-R160-C4-D	مثال الطلب (مرجع)
خارج FC307 (NPN)	طراز المستشعر
100-2050mm/الفاصل 50	نطاق الشوط والخطوة

سلسلة المحور التلسكوبي HTSL150

· SL150 سلسلة المحور التلسكوبي

تحقق من الدعم والتركيب عبر كامل مدى الامتداد. أدرج عزم الحمل ومساحة الكابل في مراجعة التركيب.

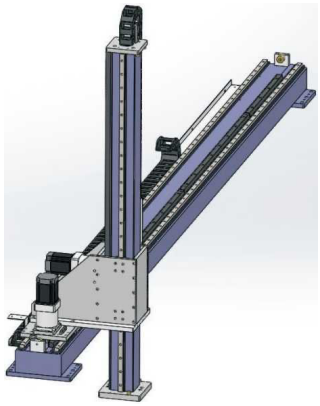

إيضاح سلسلة SL

المواصفات المراجعة

القيمة	المعلمة
±0.1 mm	قابلية التكرار
300 kg	الحمل الرأسي
250 mm	خطوة الترس
180 mm	رقم صندوق التروس (رأس مطبوع mm)
3M	مواصفات الترس
30	دليل خطي (رمز المصدر)
SL150-L250-S500-R160-C4-D	مثال الطلب (مرجع)
خارج FC307 (NPN)	طراز المستشعر
100-2050mm/الفاصل 50	نطاق الشوط والخطوة

التواصل

ابدأ بمنتج أو تطبيق. استخدم مسودة الاستفسار لجمع ما تفكر فيه، أو اتصل بنا مباشرة بمتطلباتك.

emmy@htrobot.com
www.htrobot.com
Tianjin، الصين