MY12T Dimensi

Pandangan dimensi dan pemasangan. Unit ialah label yang dicetak pada setiap pandangan.

Lukisan ini tidak memilih lejang. Sahkan pemasangan berbanding konfigurasi yang anda pesan.

luar C: 3 pandangan. pandangan 1, flanj keratan, ringkasan kejuruteraan

MY12T · luar C · pandangan 1

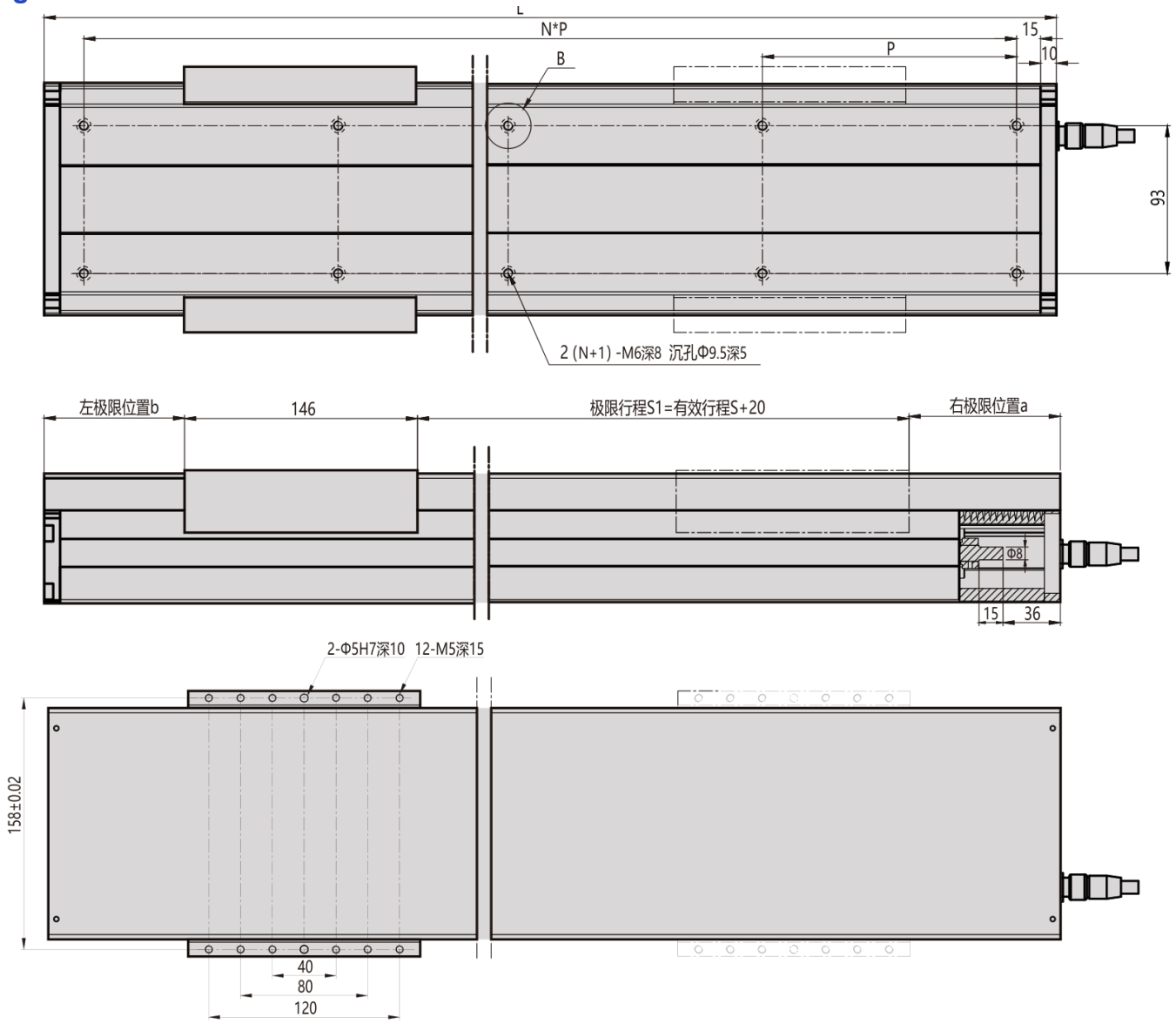

MY12T · luar C · flanj keratan

B向视图

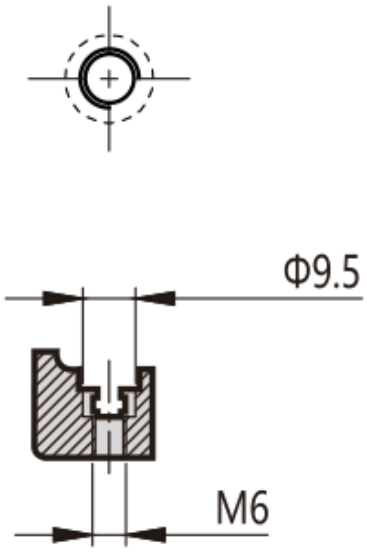

传感器航插接线图

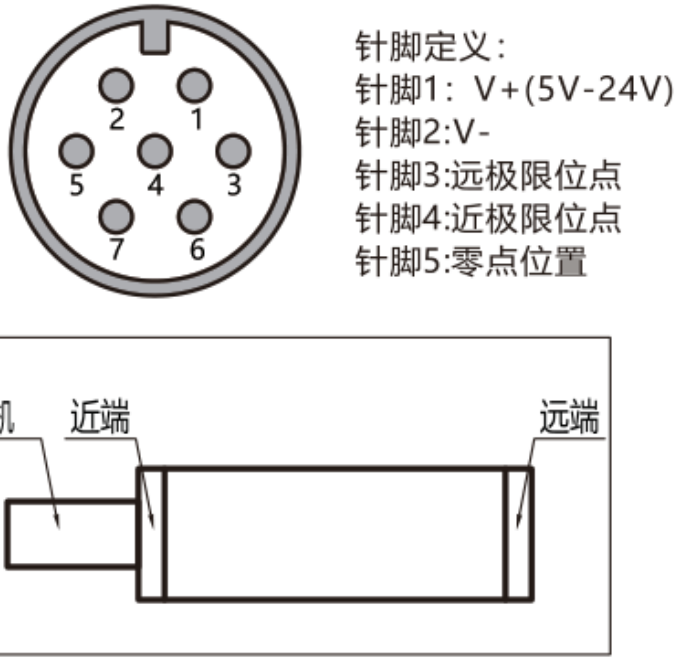

电机法兰视图

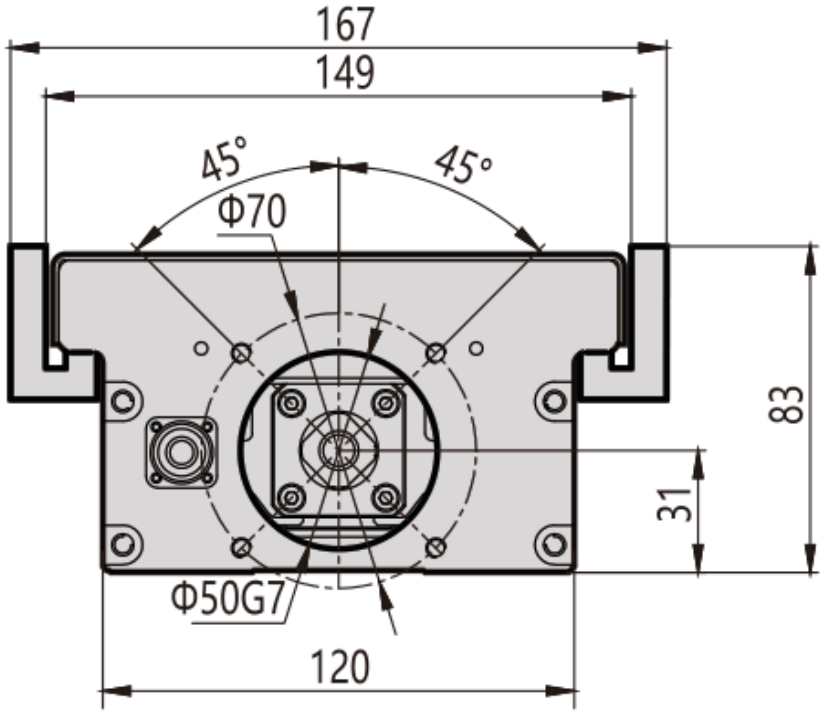

MY12T · luar C · ringkasan kejuruteraan

