# EDA75

Cilindro eléctrico servo de alta precisión y alta carga con carrera personalizable EDA75

## PRODUCTO

Un cilindro eléctrico servo para movimiento lineal guiado en una máquina o línea de producción.

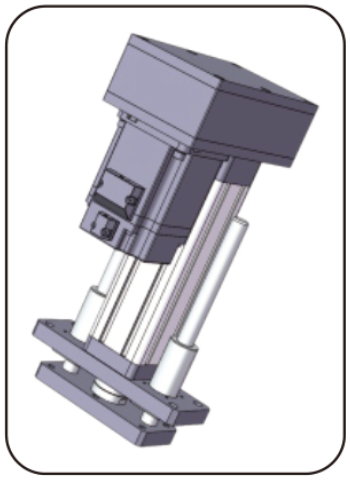

Ilustración de producto

## Especificaciones técnicas

| | |
|---|---|
| Interruptor de fin de carrera | **Interruptor magnético** |
| Velocidad máxima permitida | **<=500 mm/s** |
| Empuje máximo permitido | **<=6.8kN** |
| Ángulo de giro de la varilla del pistón | **+/-0.3 deg** |
| Longitud extensible | **<=600 mm** |
| Diámetro interno | **phi63 mm** |

## Selección

Elija empuje, carrera y velocidad como un solo régimen. Un máximo de catálogo no implica que los demás máximos se apliquen a la vez. Confirme el paso del husillo, el montaje del motor, la reducción y la conexión de la carga antes de pedir.

## Parámetros básicos

Nota: El empuje, la carrera y la velocidad deben combinarse con el uso real, y los tres valores límite no pueden emplearse a la vez.

| Diámetro exterior | Diámetro interno | Empuje máximo permitido | Longitud extensible | Velocidad máxima permitida | Velocidad máxima permitida Ángulo de rotación del vástago Final de carrera | Interruptor de fin de carrera |
|---|---|---|---|---|---|---|
| 75x75 mm | phi63 mm | <=6.8KN | <=600 mm | <=500 mm/s | +/-0.3 deg | Interruptor magnético |

## OPCIONES DE ACCIONAMIENTO Y MOTOR

| Avance del husillo de bolas | Relación de velocidad de la polea síncrona (entrada: salida) | Relación de velocidad de la polea síncrona (entrada: salida) | Relación de velocidad de la polea síncrona (entrada: salida) | Especificaciones de motor que se pueden instalar directamente | Especificaciones de motor que se pueden instalar directamente | Especificaciones de motor que se pueden instalar directamente | Reductores que pueden combinarse |
|---|---|---|---|---|---|---|---|
| 05mm | 1:1 | 1.5:1 | 2:1 | 60A | 80A | 86B | NO |
| 10mm | 1:1 | 1.5:1 | 2:1 | 60A | 80A | 86B | NO |
| 20mm | 1:1 | 1.5:1 | 2:1 | 60A | 80A | 86B | NO |

## Parámetros del husillo de bolas

Nota: Los parámetros del husillo de bolas se aplican a carreras <= 300mm. Para carreras mayores que 300mm, consulte a nuestro personal técnico.

| Modelo del husillo de bolas | Tipo | Diámetro | Avance del husillo de bolas | Ca (KN) | Coa (KN) | Rigidez del husillo de bolas | Diámetro de bola | Eje del tornillo | Relación de esbeltez | Precisión de posicionamiento \| nivel de precisión | Precisión de posicionamiento \| nivel de precisión |
|---|---|---|---|---|---|---|---|---|---|---|---|
| SFNU2005-4 | Husillo de bolas | 20 mm | 05mm | 15.2 KN | 38 KN | 39Kgf/um | 3.175mm | 12K4 | 1:30 | C5/+/-0.01 | C7/+/-0.02 |
| SFA2010-3.8 | Husillo de bolas | 20 mm | 10mm | 14.8 KN | 38 KN | 40Kgf/um | 3.175mm | 12K4 | 1:30 | C5/+/-0.01 | C7/+/-0.02 |


emmy@htrobot.com www.htrobot.com

# EDA75

Cilindros eléctricos

## Parámetros del husillo de bolas (CONTINUACIÓN)

| Modelo del husillo de bolas | Tipo | Diámetro | Avance del husillo de bolas | Ca (KN) | Coa (KN) | Rigidez del husillo de bolas | Diámetro de bola | Eje del tornillo | Relación de esbeltez | Precisión de posicionamiento \| nivel de precisión | Precisión de posicionamiento \| nivel de precisión |
|---|---|---|---|---|---|---|---|---|---|---|---|
| SFA2020-1.8 | Husillo de bolas | 20 mm | 20mm | 7.4 KN | 17.2 KN | 19Kgf/um | 3.175mm | 12K4 | 1:30 | C5/+/-0.01 | C7/+/-0.02 |

## Parámetros de los rodamientos

| Modelo de rodamiento | Cr (KN) | Cor (KN) |
|---|---|---|
| Rodamiento de rodillos cónicos 30302x2 | 23.6 KN | 21.1 KN |

## Poleas sincronizadas y correa

| Relación de velocidad de las poleas síncronas | Especificaciones del engranaje motriz | Especificaciones del engranaje conducido | Número de dientes del engranaje conductor | Número de dientes de la rueda conducida | Distancia entre centros de las poleas síncronas | Circunferencia de la correa síncrona | Anchura de la correa síncrona |
|---|---|---|---|---|---|---|---|
| 1:1 | 5M15T29 | 5M15T29 | 36 | 36 | 85mm | 350 | 15mm |
| 1.5:1 | 5M15T29 | 5M15T29 | 24 | 36 | 85mm | 320 | 15mm |
| 2:1 | 5M15T29 | 5M15T29 | 24 | 48 | 85mm | 355 | 15mm |

## Tabla de correspondencia de dimensiones (mm)

| Tipo de conexión de carga | phiA | phiB | phiC | C | D | E | F | H | G | M |
|---|---|---|---|---|---|---|---|---|---|---|
| Rosca exterior | phi60 | phi45 | - | 40 | 65 | 3 | 12 | - | 41 | M30x1.5 |
| Rosca interior | phi60 | phi45 | - | 40 | 25 | 3 | - | - | 41 | M20 |
| Conector tipo I | phi60 | phi45 | phi20 | - | 118 | 3 | 20 | 40 | 41 | - |
| Rodamiento de ojo | phi60 | phi45 | phi20 | - | 72 | 3 | 25 | - | 41 | - |
| Articulación Y | phi60 | phi45 | phi20 | - | 118 | 3 | 20 | 40 | 44.4 | - |


emmy@htrobot.com www.htrobot.com