MD22 الأبعاد

مناظر الأبعاد والتركيب. الوحدات هي التسميات المطبوعة على كل منظر.

هذه الرسوم لا تختار شوطاً. أكّد التركيب مقابل التكوين الذي تطلبه.

يسار L: 2 مناظر. منظر 1، شفة المقطع

يمين R: 2 مناظر. منظر 1، شفة المقطع

يسار L: 1 مناظر. نظرة هندسية عامة

يمين R: 1 مناظر. نظرة هندسية عامة

MD22 · يسار · L منظر 1

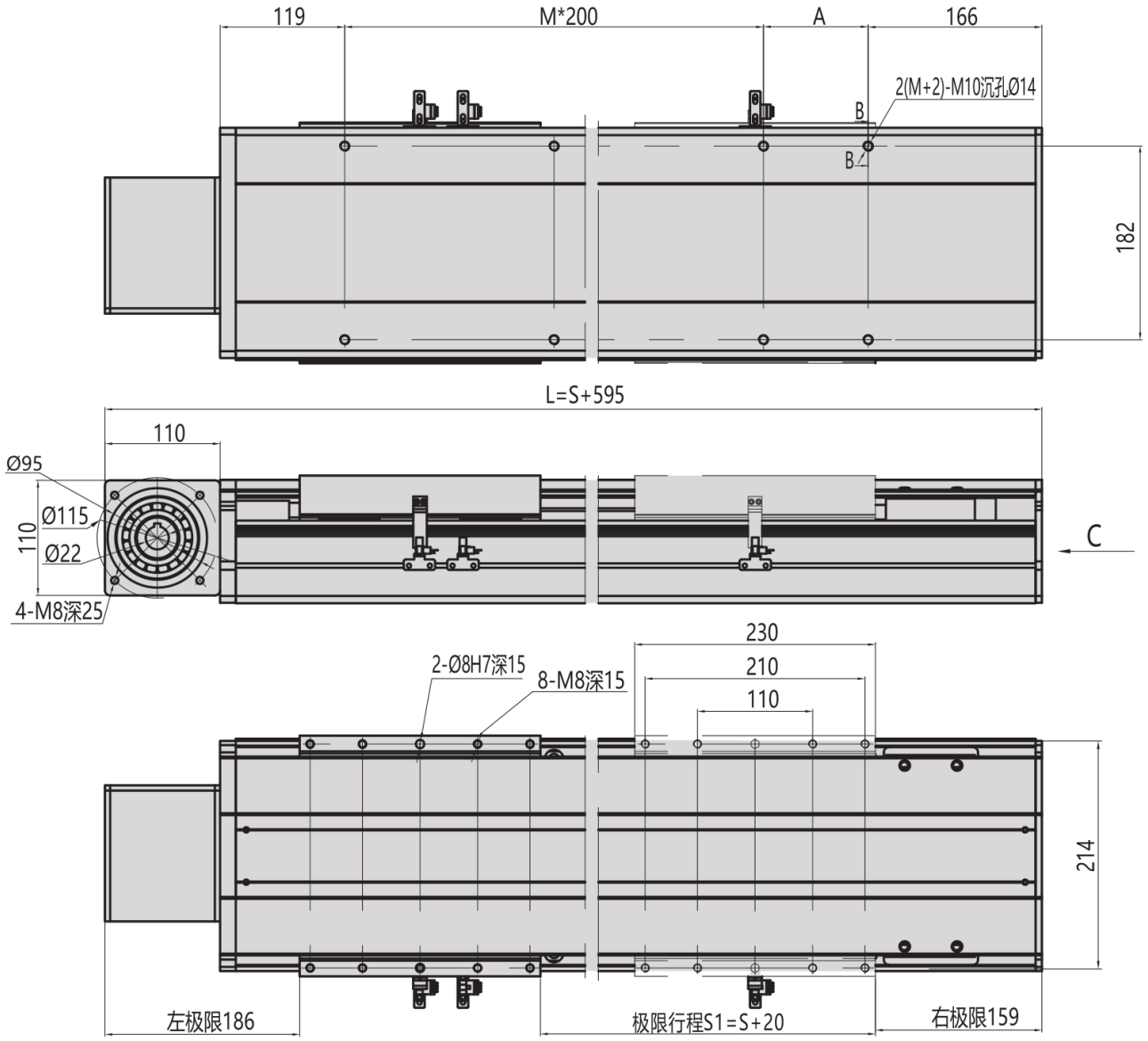

MD22 · يسار · L شفة المقطع

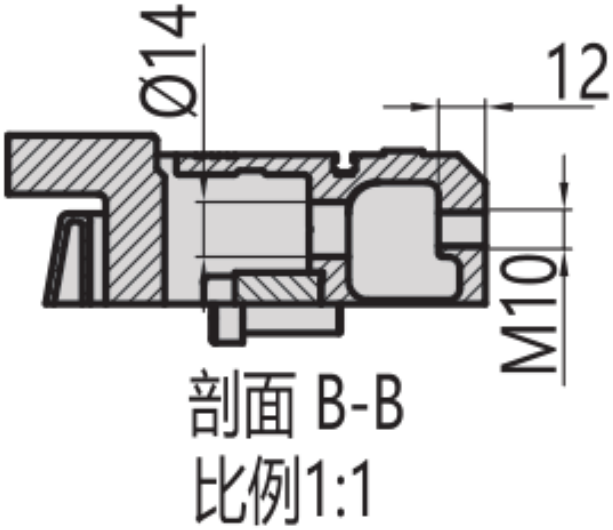

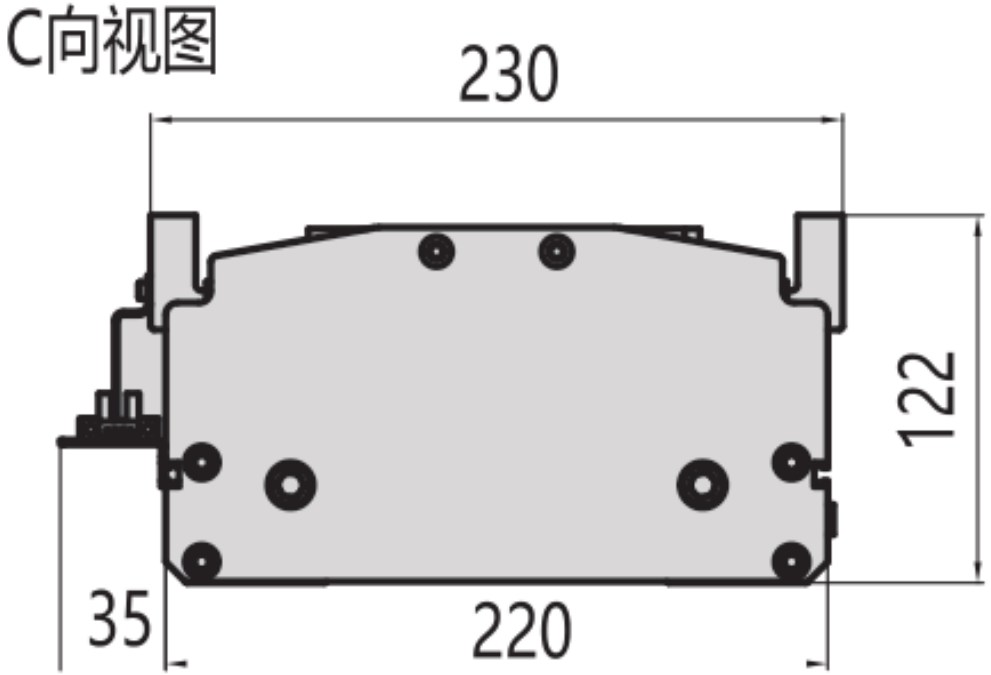

MD22 · يمين · R منظر 1

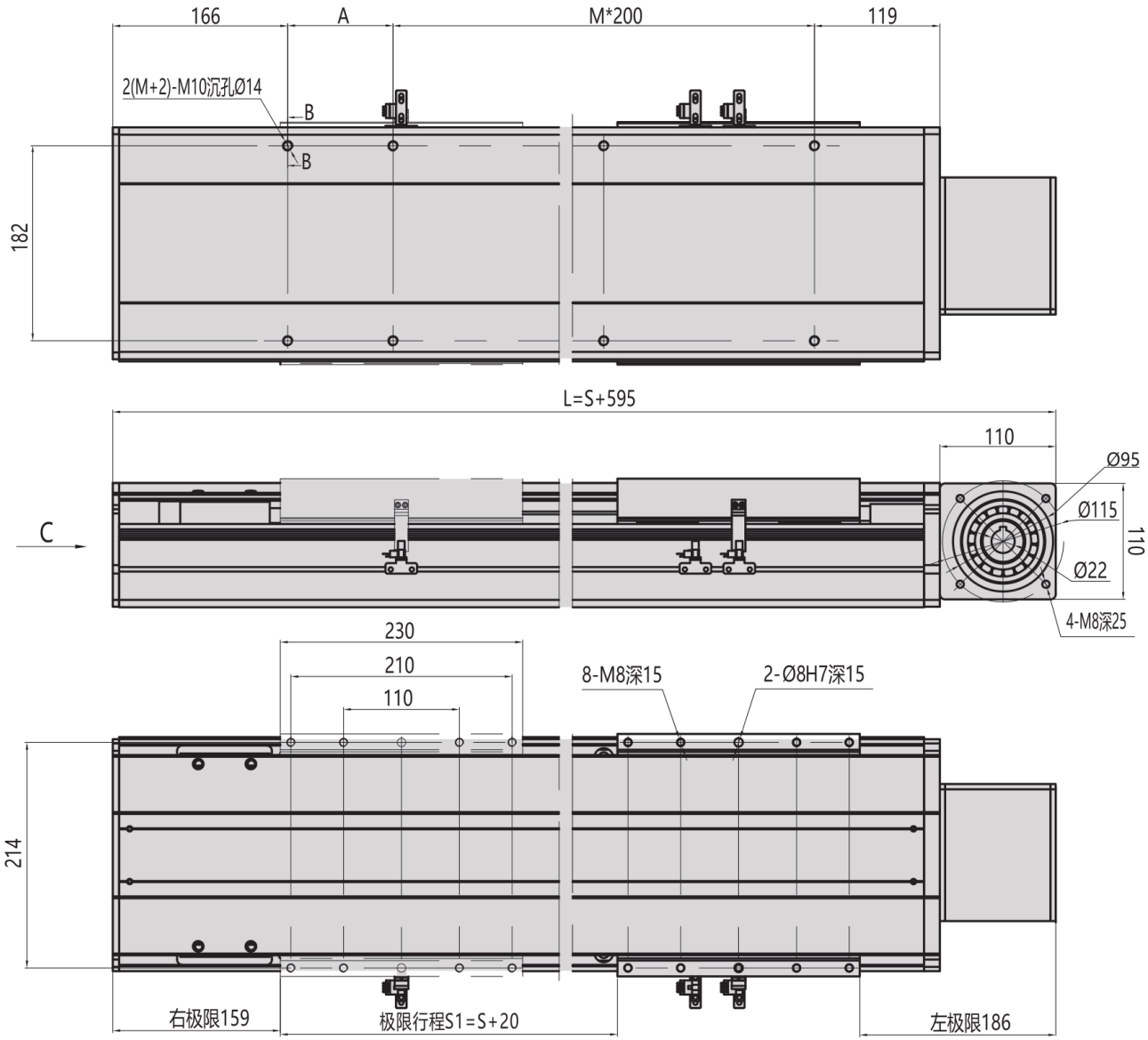

MD22 · يمين · R شفة المقطع

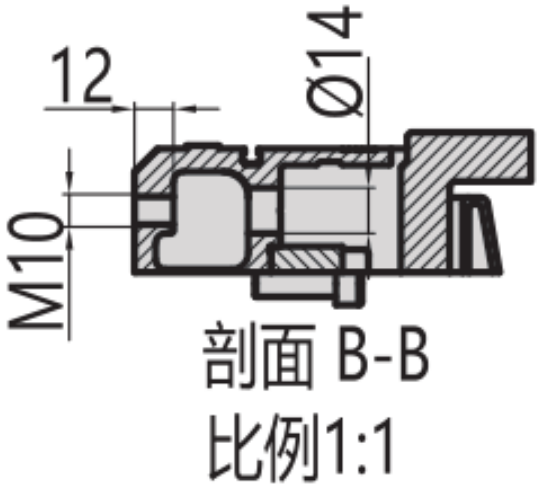

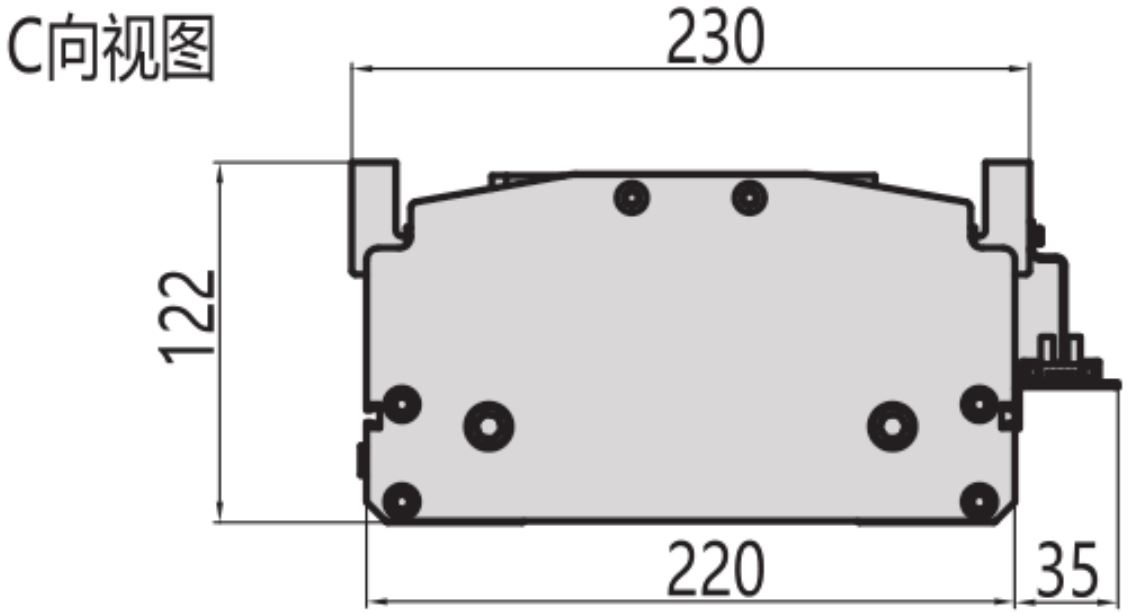

MD22 · يسار · L نظرة هندسية عامة

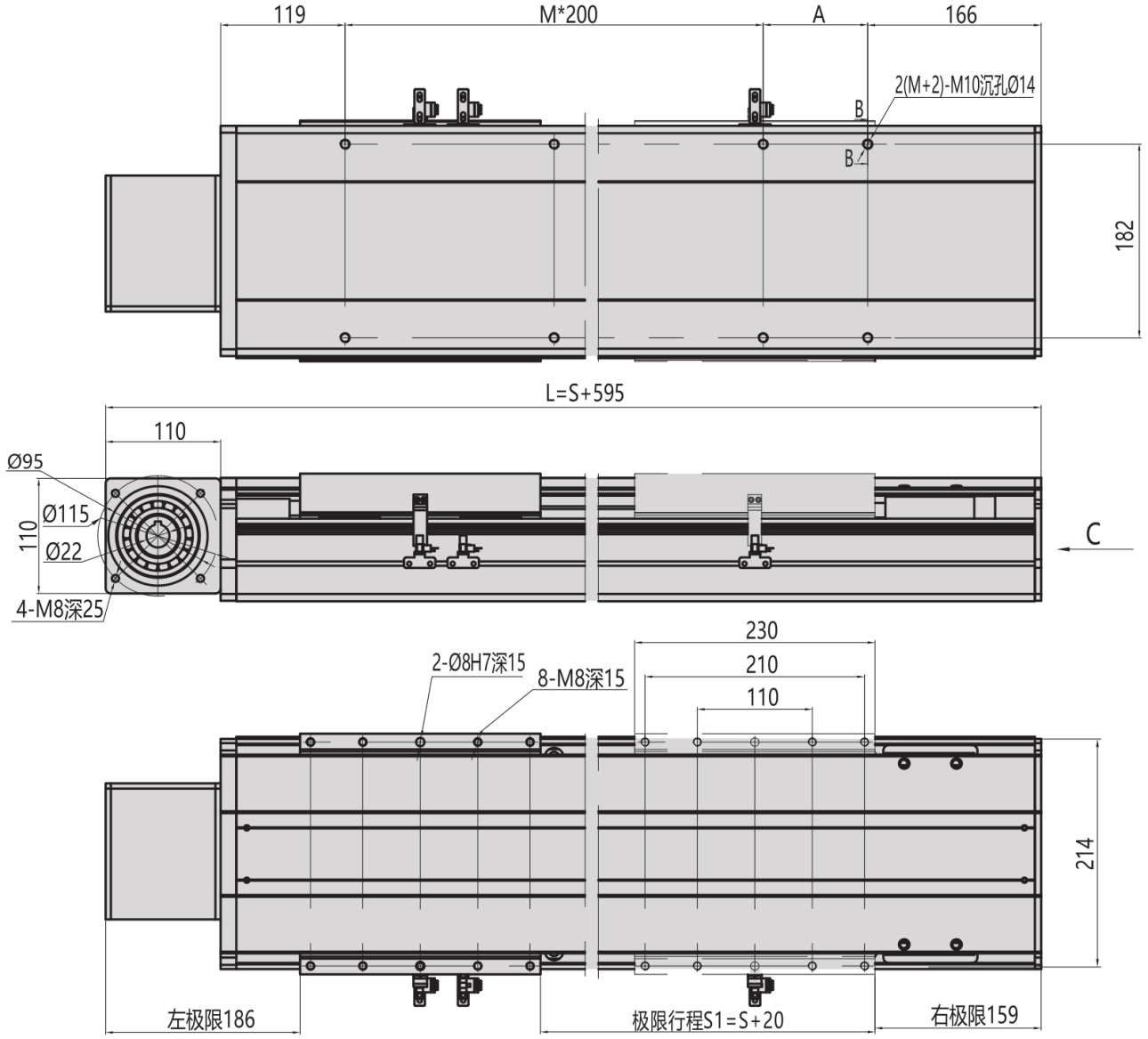

MD22 · يمين · R نظرة هندسية عامة

