텔레스코픽 축 시리즈 HTSL150

SL150 · 텔레스코픽 축 시리즈

전체 신장 범위에서 지지와 장착을 확인하십시오. 설치 검토에 하중 모멘트와 케이블 공간을 포함하십시오.

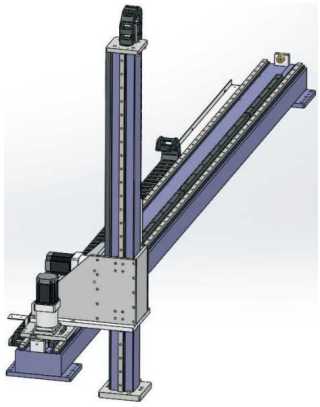

SL 시리즈 일러스트

검토된 사양

매개변수	값
반복 정밀도	±0.1 mm
수직 하중	300 kg
기어 리드	250 mm
기어박스 번호(인쇄 헤더 mm)	180 mm
기어 사양	3M
리니어 가이드(원문 코드)	30
주문 예(참조)	SL150-L250-S500-R160-C4-D
센서 모델	외측 FC307 (NPN)
스트로크 범위 및 피치	100-2050mm/간격 50

설치 도면은 별도의 치수 아틀라스에 있습니다.

emmy@htrobot.com www.htrobot.com

공학 참조

응용 참고

응용 참조: 원문은 물류, 자동차, 의료 장비의 핸들링, 팔레타이징, 분류용 텔레스코픽 축을 설명하며, 공간 절약 적용으로 수직 이송을 듭니다.

설치 참조: 벨로즈 커버 있음/없음은 마주 보는 원문 도면 페이지에 표시됩니다.

주문 및 사양 차이: 예제 기어박스는R160이고 주석은160mm입니다. 기본 표는180mm입니다.