Série de eixos telescópicos HTSL100

SL100 · Série de eixos telescópicos

Verifique o apoio e a montagem em toda a gama de extensão. Inclua o momento de carga e o espaço de cabos na revisão de instalação.

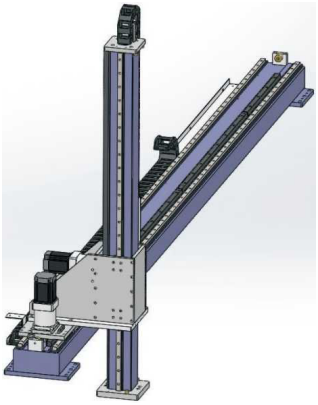

SL ilustração da série

Especificações revistas

Parâmetro	Valor
Repetibilidade	±0.1 mm
Carga vertical	200 kg
Número da caixa de velocidades (cabeçalho impresso mm)	120 mm
Passo da engrenagem	166 mm
Especificação da engrenagem	2M
Guia linear (código de origem)	25
Exemplo de encomenda (referência)	SL100-L200-S500-U-R160-C4-D
Modelo de sensor	Exterior FC307 (NPN)
Gama de curso e incremento	100-2050mm/intervalo 50

Os desenhos de instalação estão no atlas dimensional separado.

emmy@htrobot.com www.htrobot.com

Referência de engenharia

Notas de aplicação

Referência de aplicação: A origem descreve eixos telescópicos para manuseamento, paletização e triagem em equipamentos logísticos, automóveis e médicos, com transporte vertical como aplicação de poupança de espaço.

Referência de instalação: Com e sem cobertura de fole são mostrados na página de desenho de origem oposta.

Diferenças de encomenda e especificação: O passo de exemplo é L200 e o redutor R160; o passo da tabela básica é 166mm e o número de redutor 120mm.