MD135 Dimensi

Pandangan dimensi dan pemasangan. Unit ialah label yang dicetak pada setiap pandangan.

Lukisan ini tidak memilih lejang. Sahkan pemasangan berbanding konfigurasi yang anda pesan.

kiri L: 4 pandangan. pandangan 1, pandangan 2, pandangan 3, flanj keratan

kanan R: 4 pandangan. pandangan 1, pandangan 2, pandangan 3, flanj keratan

kiri L: 1 pandangan. ringkasan kejuruteraan

kanan R: 1 pandangan. ringkasan kejuruteraan

MD135 · kiri L · pandangan 1

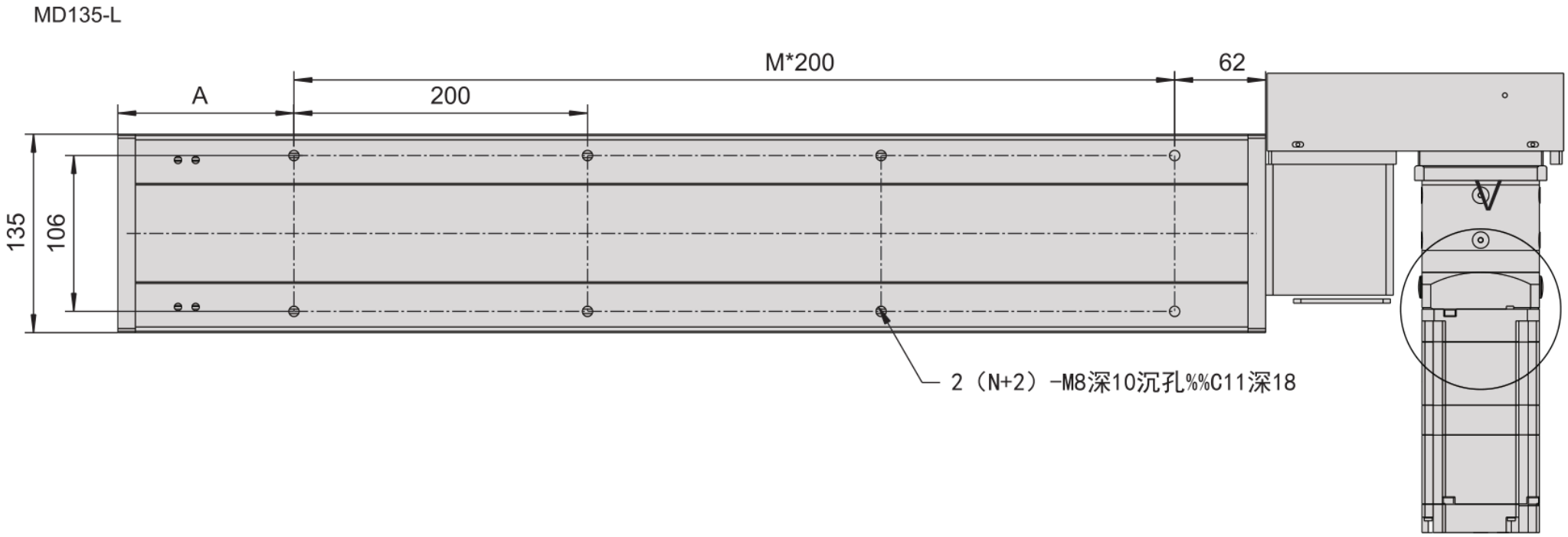

MD135 · kiri L · pandangan 2

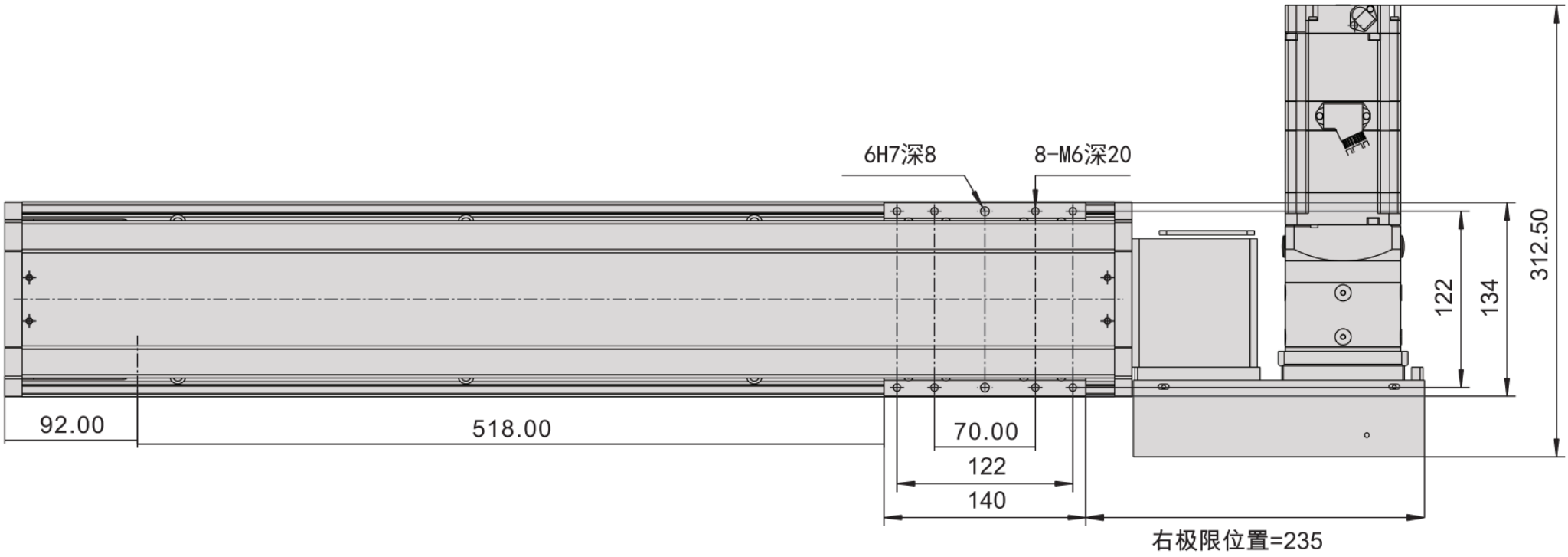

MD135 · kiri L · pandangan 3

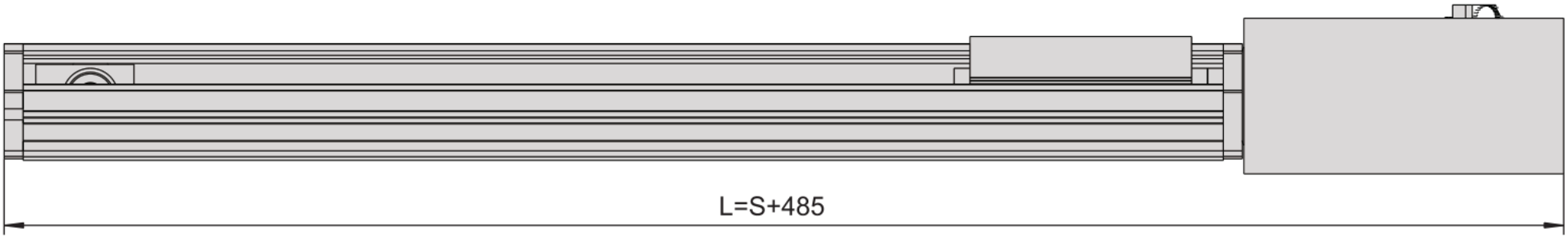

MD135 · kiri L · flanj keratan

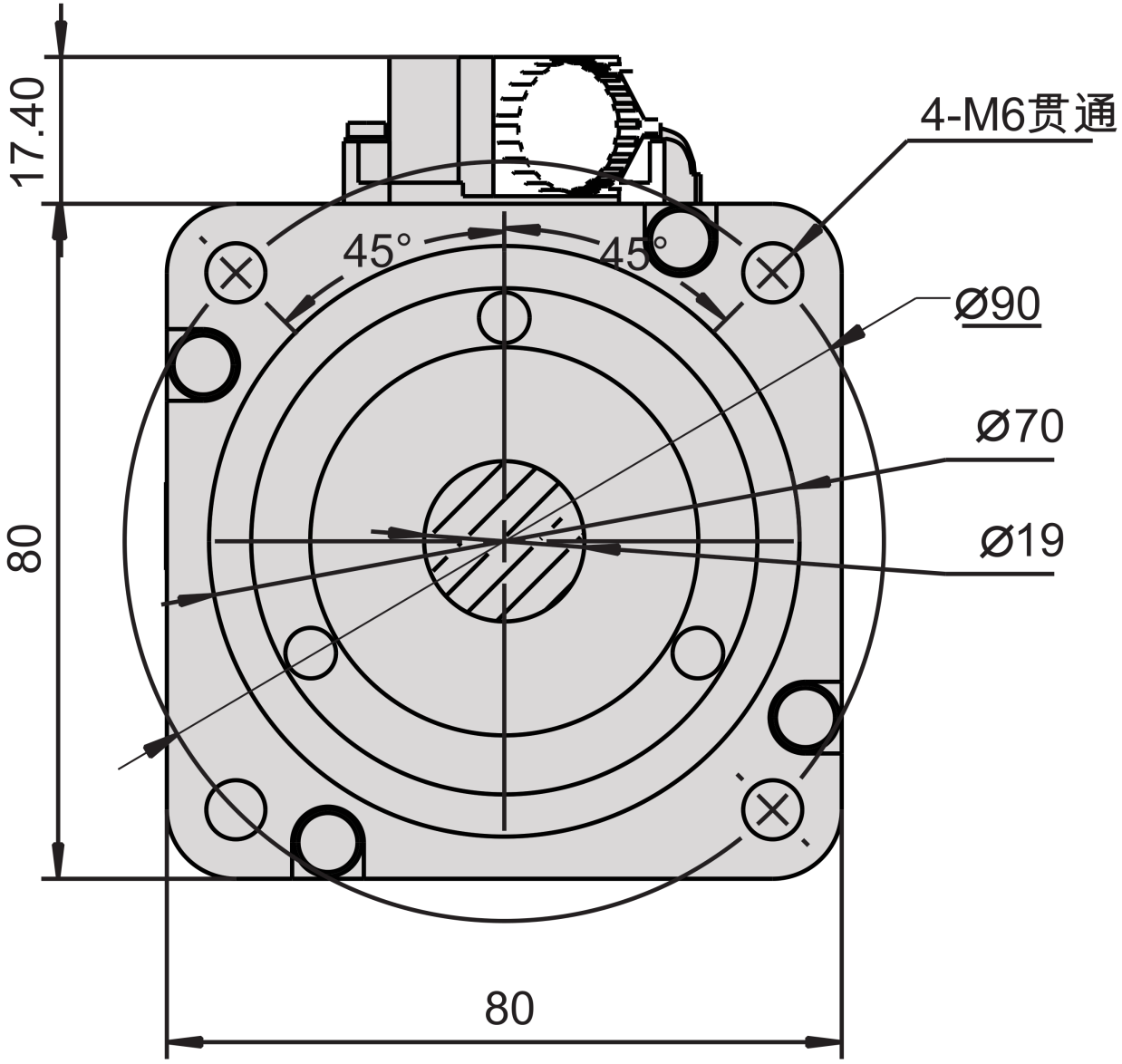

MD135 · kanan R · pandangan 1

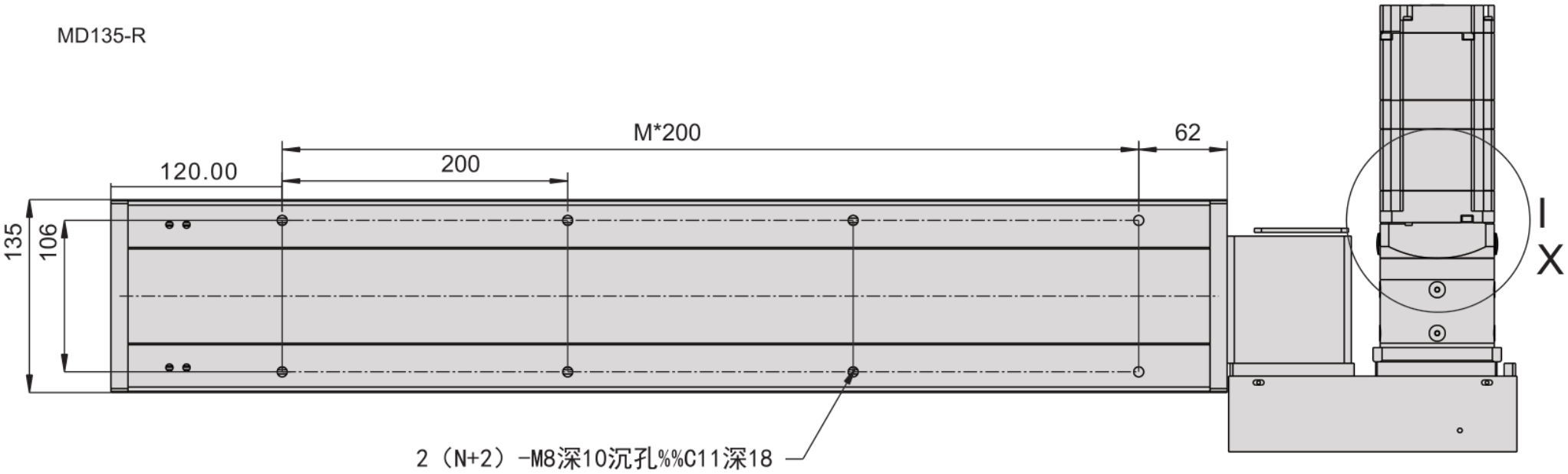

MD135 · kanan R · pandangan 2

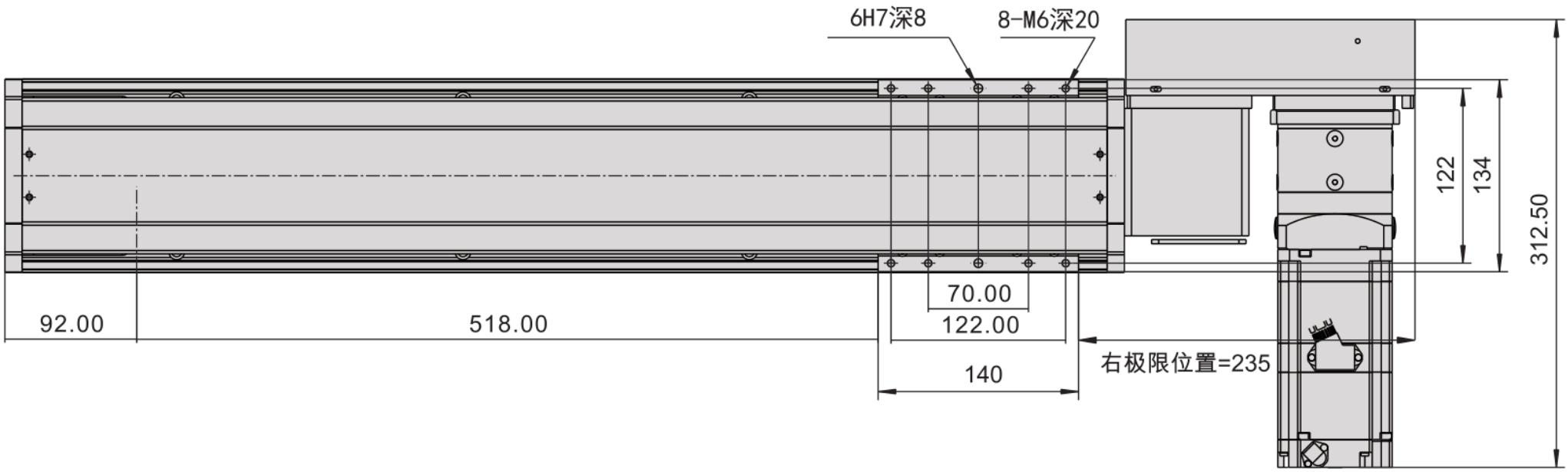

MD135 · kanan R · pandangan 3

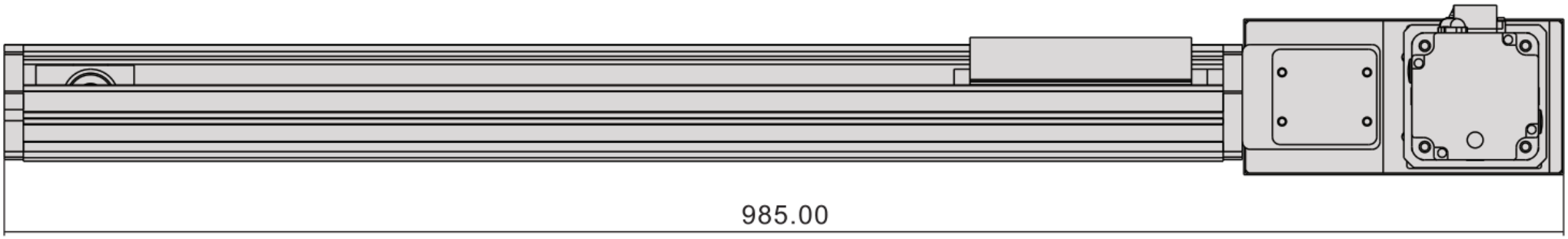



MD135 · kanan R · flanj keratan

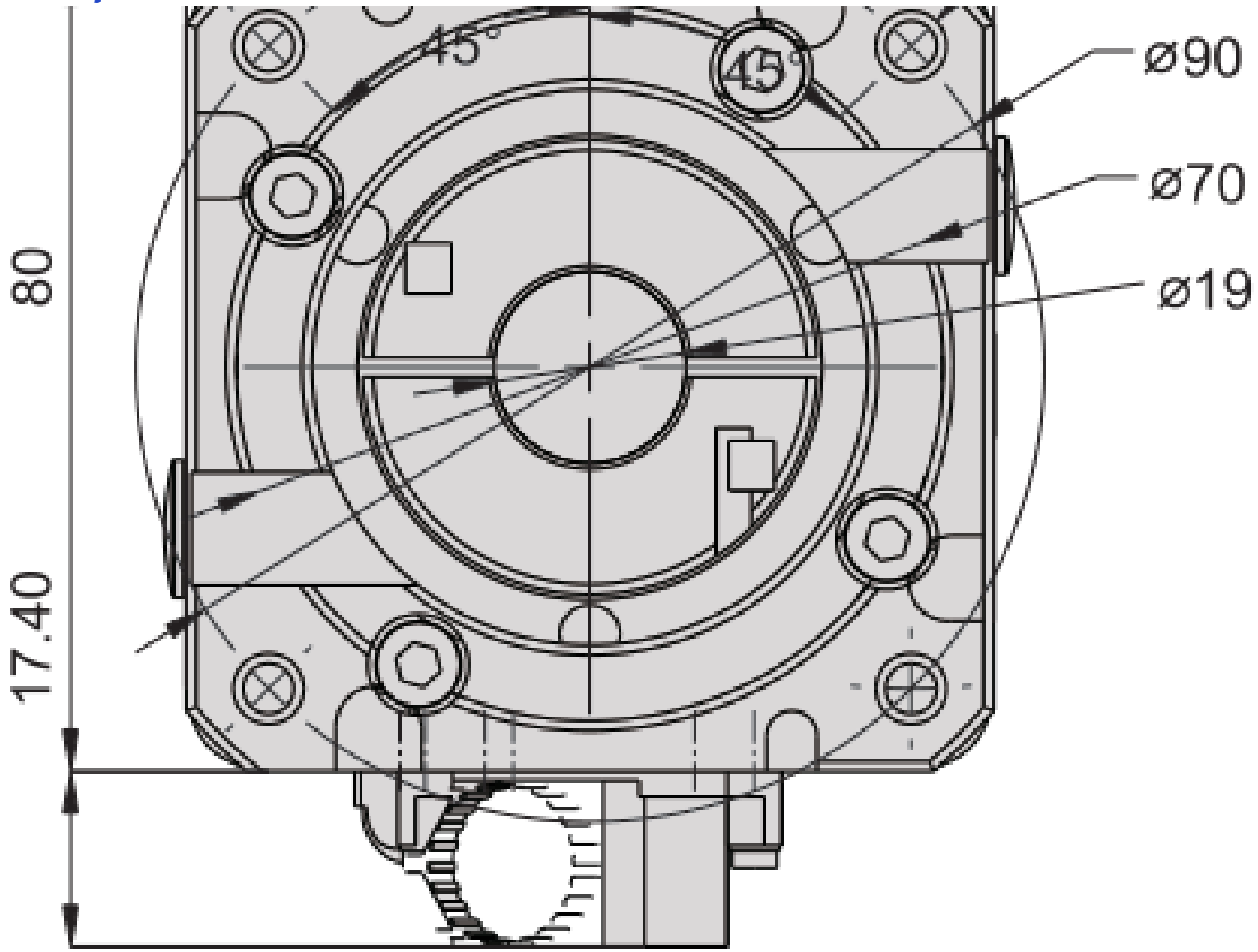

MD135 · kiri L · ringkasan kejuruteraan

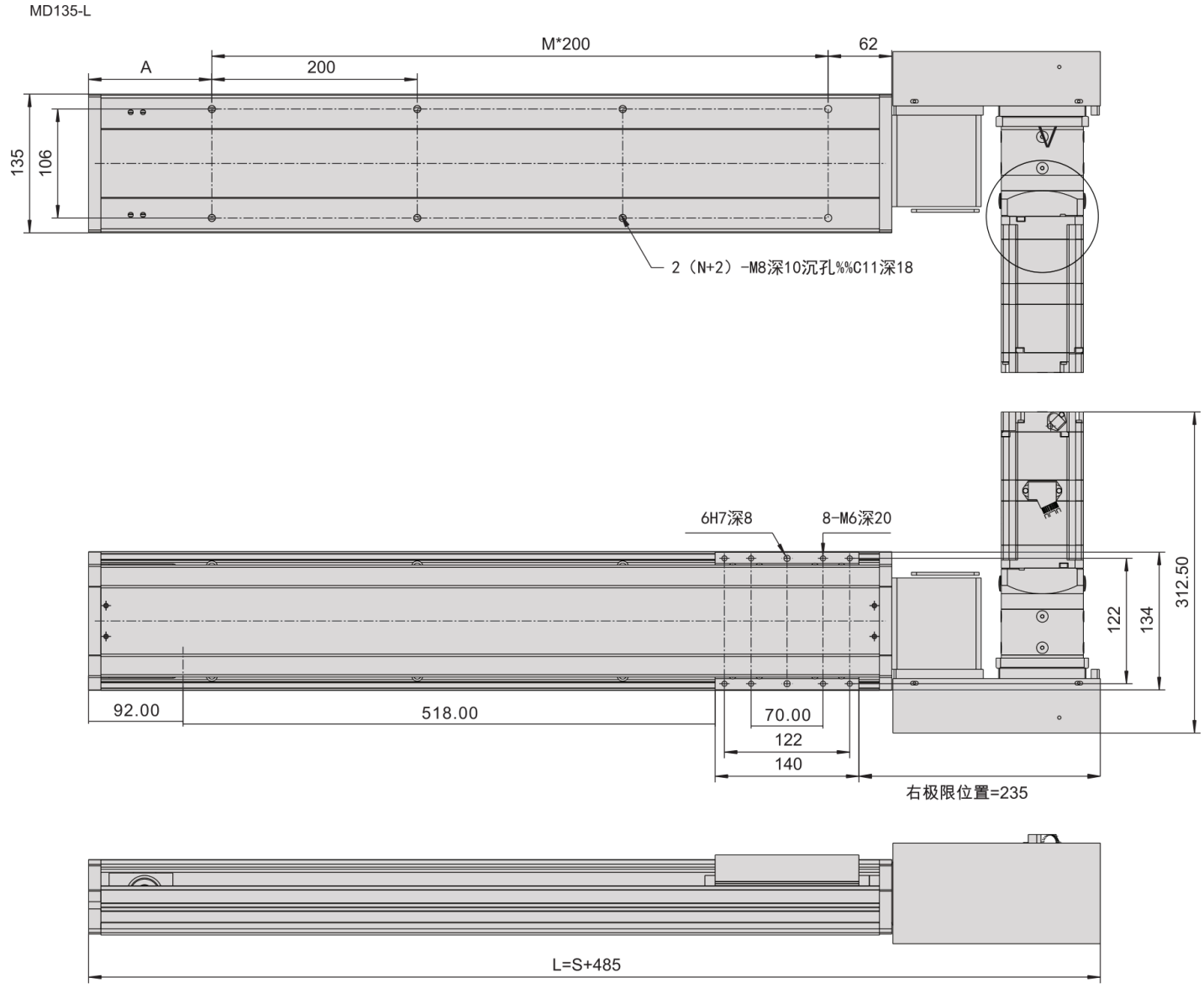

MD135 · kanan R · ringkasan kejuruteraan

