EDA75

Vérin électrique servo haute précision et haute charge à course personnalisable EDA75

PRODUIT

Un vérin électrique servo pour un mouvement linéaire guidé dans une machine ou une ligne de production.

Spécifications techniques

Interrupteur de fin de course	**Interrupteur magnétique**
Vitesse maximale autorisée	**<=500 mm/s**
Poussée maximale admissible	**<=6.8kN**
Angle de rotation de la tige de piston	**+/-0.3 deg**
Longueur extensible	**<=600 mm**
Diamètre intérieur	**phi63 mm**

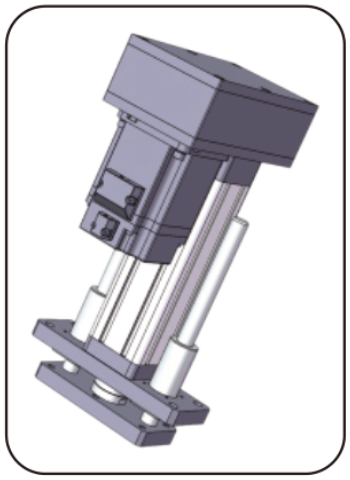

Illustration produit

Sélection

Choisissez poussée, course et vitesse comme un seul régime. Un maximum catalogue n'implique pas que les autres maximums s'appliquent en même temps. Confirmez le pas de vis, le montage moteur, la réduction et la liaison de charge avant commande.

Paramètres de base

Remarque : la poussée, la course et la vitesse doivent être combinées selon l'usage réel ; les trois valeurs limites ne peuvent pas être utilisées ensemble.

Diamètre extérieur	Diamètre intérieur	Poussée maximale admissible	Longueur extensible	Vitesse maximale autorisée	Vitesse maximale admissible Angle de rotation de la tige de piston Fin de course	Interrupteur de fin de course
75x75 mm	phi63 mm	<=6.8KN	<=600 mm	<=500 mm/s	+/-0.3 deg	Interrupteur magnétique

OPTIONS D'ENTRAÎNEMENT ET DE MOTEUR

Avance de la vis à billes	Rapport de vitesse de la roue synchrone (entrée : sortie)	Rapport de vitesse de la roue synchrone (entrée : sortie)	Rapport de vitesse de la roue synchrone (entrée : sortie)	Spécifications moteur pouvant être installées directement	Spécifications moteur pouvant être installées directement	Spécifications moteur pouvant être installées directement	Réducteurs pouvant être associés
05mm	1:1	1.5:1	2:1	60A	80A	86B	NO
10mm	1:1	1.5:1	2:1	60A	80A	86B	NO
20mm	1:1	1.5:1	2:1	60A	80A	86B	NO

Paramètres de la vis à billes

Remarque : les paramètres de la vis à billes s'appliquent aux courses <= 300mm. Pour les courses supérieures à 300mm, veuillez consulter notre personnel technique.

Modèle de vis à billes	Type	Diamètre	Avance de la vis à billes	Ca (KN)	Coa (KN)	Rigidité de la vis à billes	Diamètre de la bille	Arbre de vis	Rapport d'élancement	Précision de positionnement | niveau de précision	Précision de positionnement | niveau de précision
SFNU2005-4	Vis à billes	20 mm	05mm	15.2 KN	38 KN	39Kgf/um	3.175mm	12K4	1:30	C5/+/-0.01	C7/+/-0.02
SFA2010-3.8	Vis à billes	20 mm	10mm	14.8 KN	38 KN	40Kgf/um	3.175mm	12K4	1:30	C5/+/-0.01	C7/+/-0.02

emmy@htrobot.com www.htrobot.com

EDA75

Vérins électriques

Paramètres de la vis à billes (SUITE)

Modèle de vis à billes	Type	Diamètre	Avance de la vis à billes	Ca (KN)	Coa (KN)	Rigidité de la vis à billes	Diamètre de la bille	Arbre de vis	Rapport d'élancement	Précision de positionnement | niveau de précision	Précision de positionnement | niveau de précision
SFA2020-1.8	Vis à billes	20 mm	20mm	7.4 KN	17.2 KN	19Kgf/um	3.175mm	12K4	1:30	C5/+/-0.01	C7/+/-0.02

Paramètres des roulements

Modèle du roulement	Cr (KN)	Cor (KN)
Roulement à rouleaux coniques 30302x2	23.6 KN	21.1 KN

Poulies crantées et courroie

Rapport de vitesse des poulies synchrones	Spécifications de la roue menante	Spécifications de la roue menée	Nombre de dents du pignon menant	Nombre de dents de la roue menée	Entraxe des poulies synchrones	Circonférence de la courroie synchrone	Largeur de la courroie synchrone
1:1	5M15T29	5M15T29	36	36	85mm	350	15mm
1.5:1	5M15T29	5M15T29	24	36	85mm	320	15mm
2:1	5M15T29	5M15T29	24	48	85mm	355	15mm

Tableau de correspondance des dimensions (mm)

Type de raccordement de la charge	phiA	phiB	phiC	C	D	E	F	H	G	M
Filetage extérieur	phi60	phi45	-	40	65	3	12	-	41	M30x1.5
Filetage intérieur	phi60	phi45	-	40	25	3	-	-	41	M20
Connecteur type I	phi60	phi45	phi20	-	118	3	20	40	41	-
Palier à œil	phi60	phi45	phi20	-	72	3	25	-	41	-
Raccord en Y	phi60	phi45	phi20	-	118	3	20	40	44.4	-

emmy@htrobot.com www.htrobot.com