كيفية استخدام هذا الأطلس

كل منظر هو رسم الكتالوج للمتغير أو مجموعة النسبة المذكورة. استخدم التسميات المطبوعة لا قياساً بالمقياس. هذه رسوم مرجعية وليست ملفات CAD.

أطلس الرسوم / EDA60

المحتويات

R01	1 مناظر | صفحات 2-2
R02	1 مناظر | صفحات 3-3
R05	1 مناظر | صفحات 4-4
R04	1 مناظر | صفحات 5-5
R07	1 مناظر | صفحات 6-6
R03	1 مناظر | صفحات 7-7
R06	1 مناظر | صفحات 8-8
L04	1 مناظر | صفحات 9-9
L03	1 مناظر | صفحات 10-10
L07	1 مناظر | صفحات 11-11
L01	1 مناظر | صفحات 12-12
L06	1 مناظر | صفحات 13-13

اتصل بـ HTROBOT

البريد: emmy@htrobot.com

الموقع: www.htrobot.com

رسم الأبعاد EDA60 |

رسم الكتالوج

EDA60 R01 رسم الأبعاد يوضح=L1:الطول القابل للتمديد=85,L2+الطول القابل للتمديدR01 | 192+

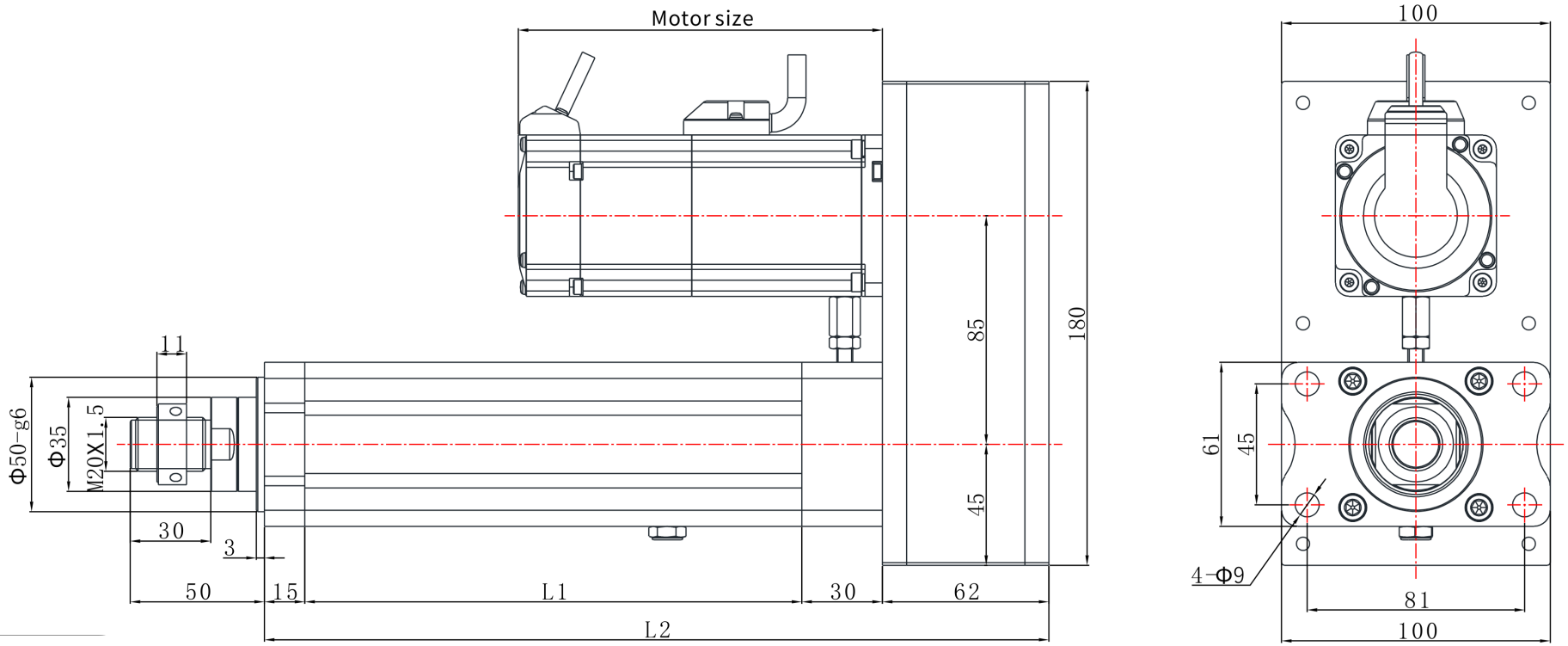

emmy@htrobot.com www.htrobot.com

رسم الأبعاد EDA60 |

رسم الكتالوج

EDA60 R02 رسم الأبعاد يوضح=L1:الطول القابل للتمديد=85,L2+الطول القابل للتمديدR02 | 192+

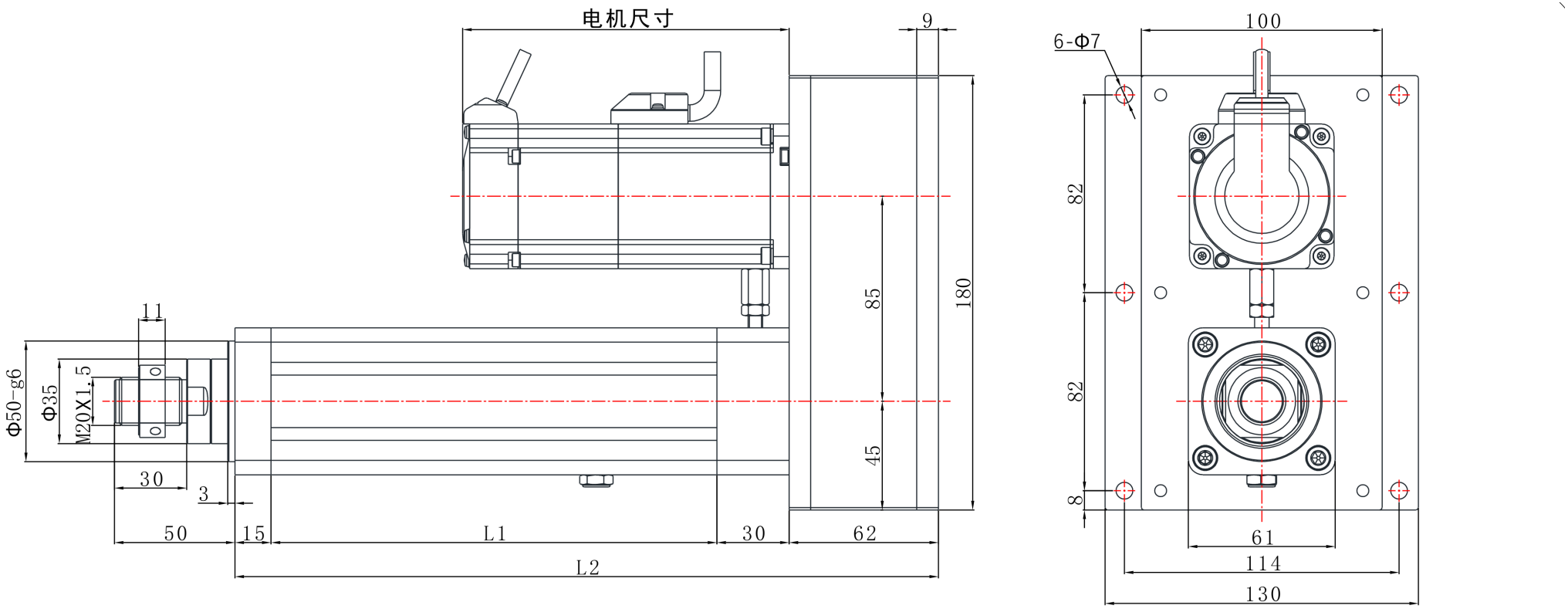

emmy@htrobot.com www.htrobot.com

EDA60 | رسم الأبعاد

رسم الكتالوج

EDA60 R05 رسم الأبعاد يوضح=L1:الطول القابل للتمديد=85,L2+الطول القابل للتمديدR05 | 306+

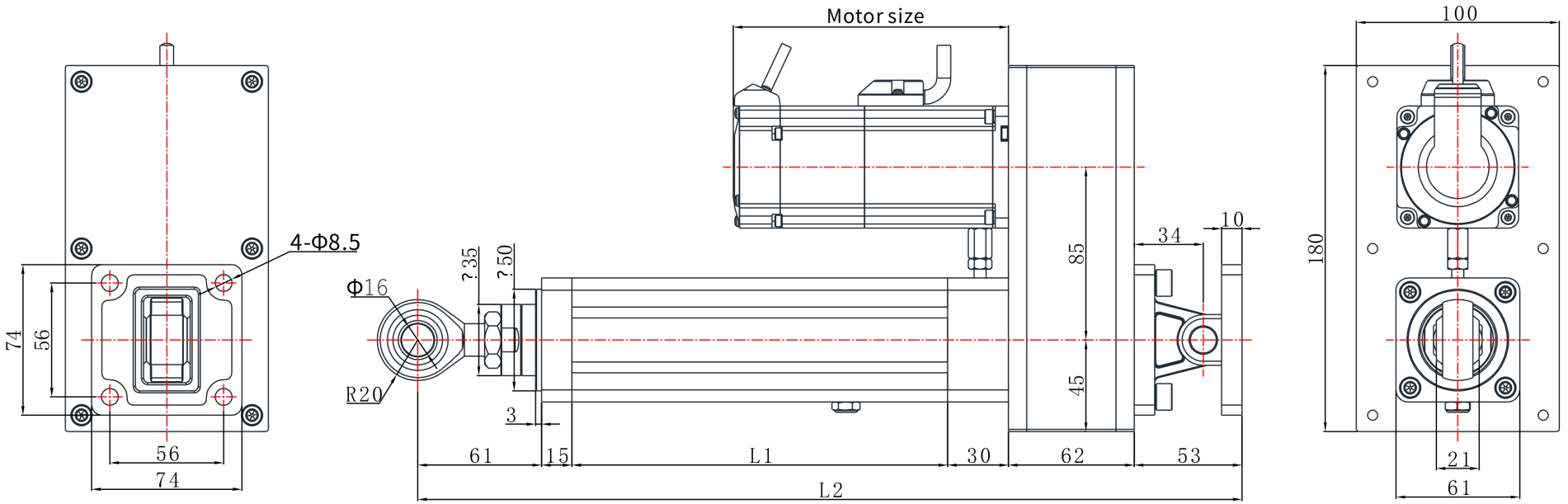

emmy@htrobot.com www.htrobot.com

EDA60 | رسم الأبعاد

رسم الكتالوج

EDA60 R04 رسم الأبعاد يوضح=L1:الطول القابل للتمديد,L2=85+الطول القابل للتمديدR04 | 192+

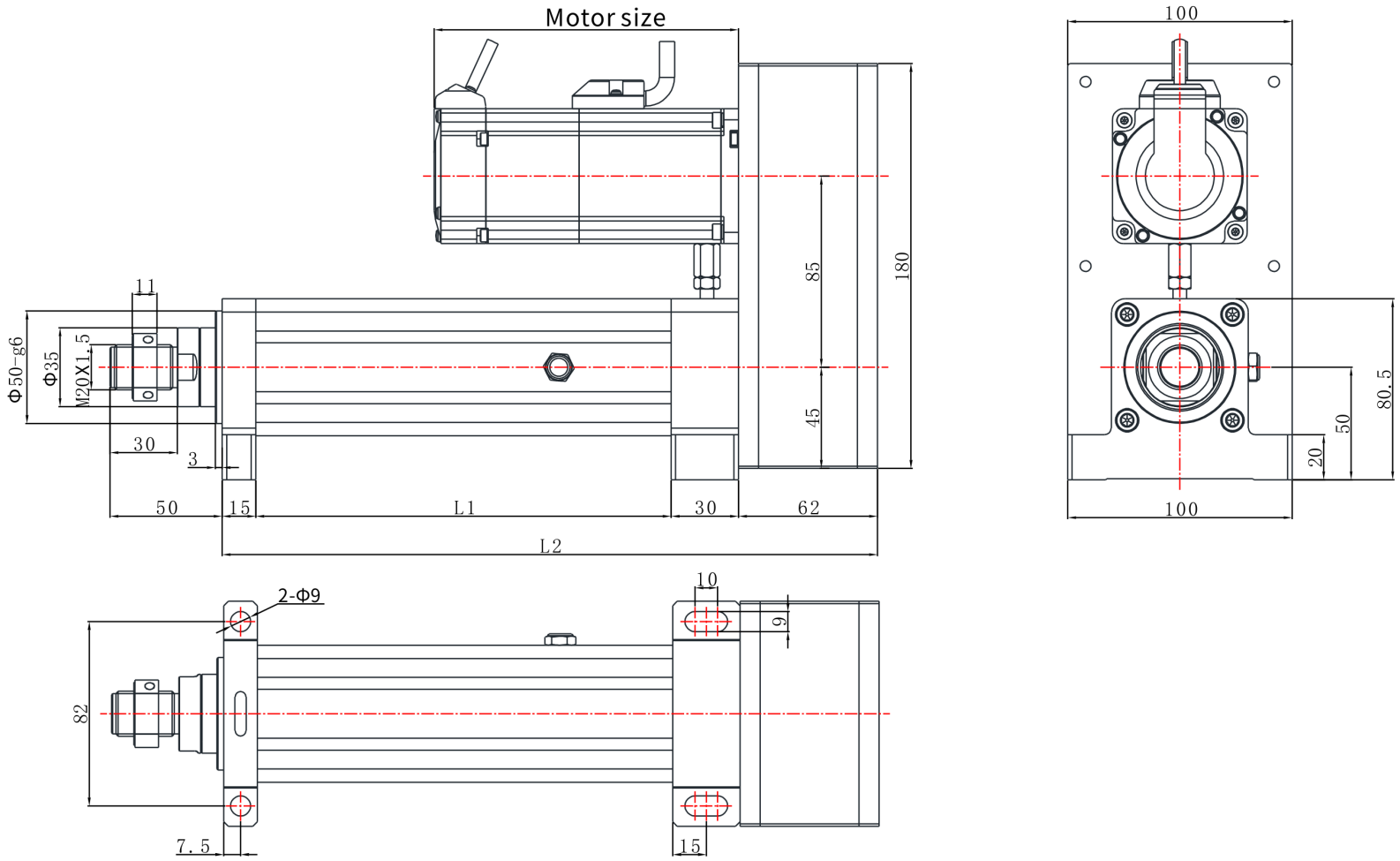

emmy@htrobot.com www.htrobot.com

رسم الأبعاد EDA60 |

رسم الكتالوج

EDA60 R07 رسم الأبعاد يوضح=L1:الطول القابل للتمديد=L2,100+الطول القابل للتمديدR07 | 192+

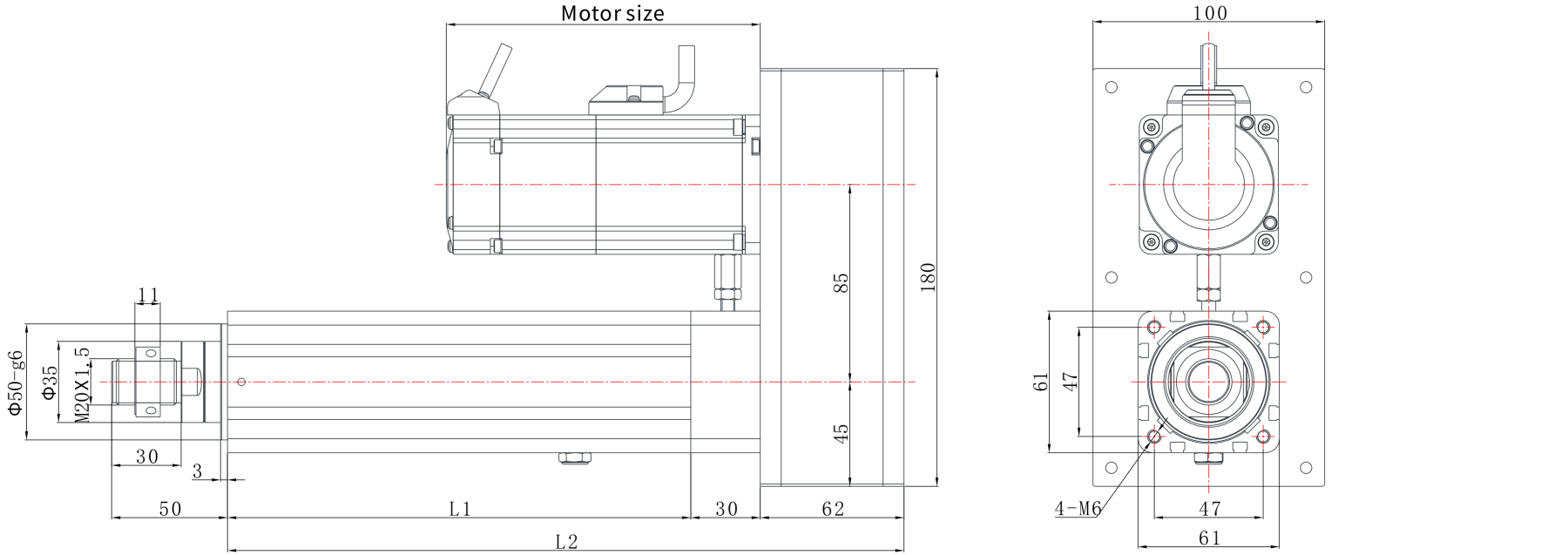

emmy@htrobot.com www.htrobot.com

رسم الأبعاد EDA60 |

رسم الكتالوج

EDA60 R03 رسم الأبعاد يوضح=L1:الطول القابل للتمديد=85,L2+الطول القابل للتمديدR03 | 192+

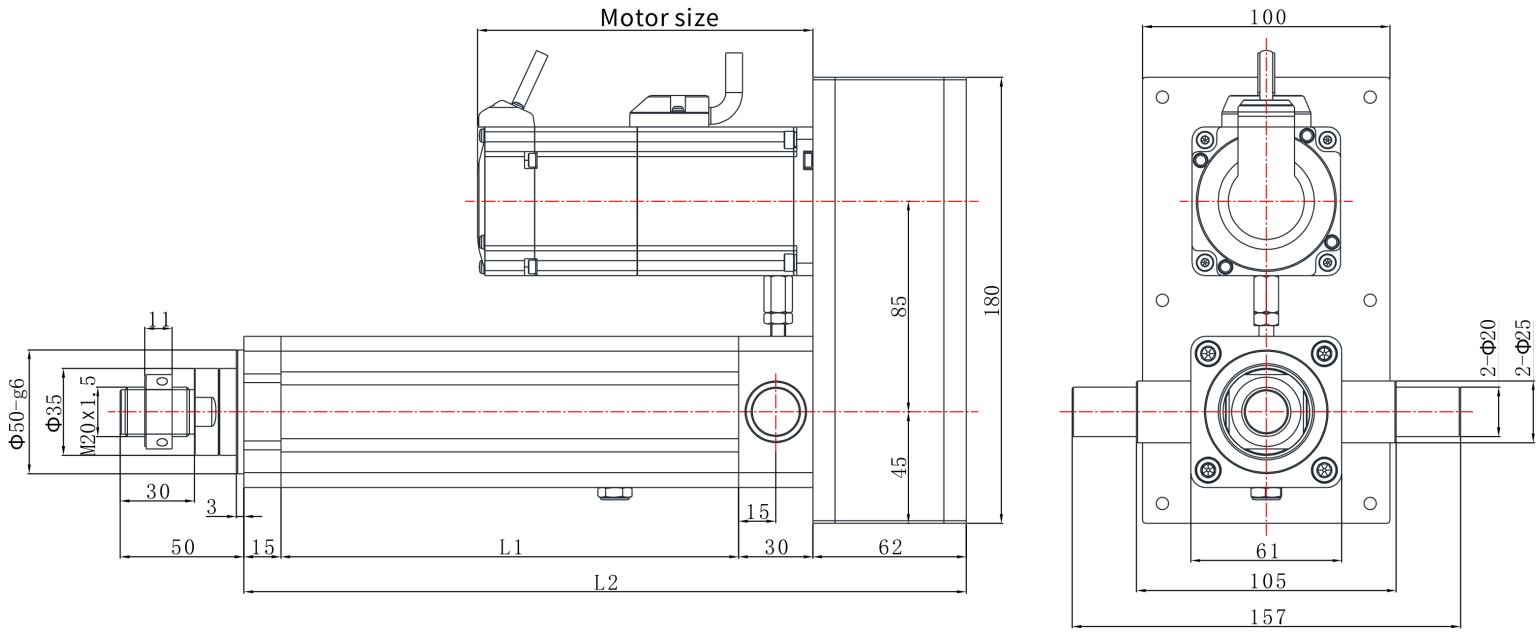

emmy@htrobot.com www.htrobot.com

رسم الأبعاد EDA60 |

رسم الكتالوج

EDA60 R06 رسم الأبعاد يوضح=L1:الطول القابل للتمديد=L2,100+الطول القابل للتمديدR06 | 241+

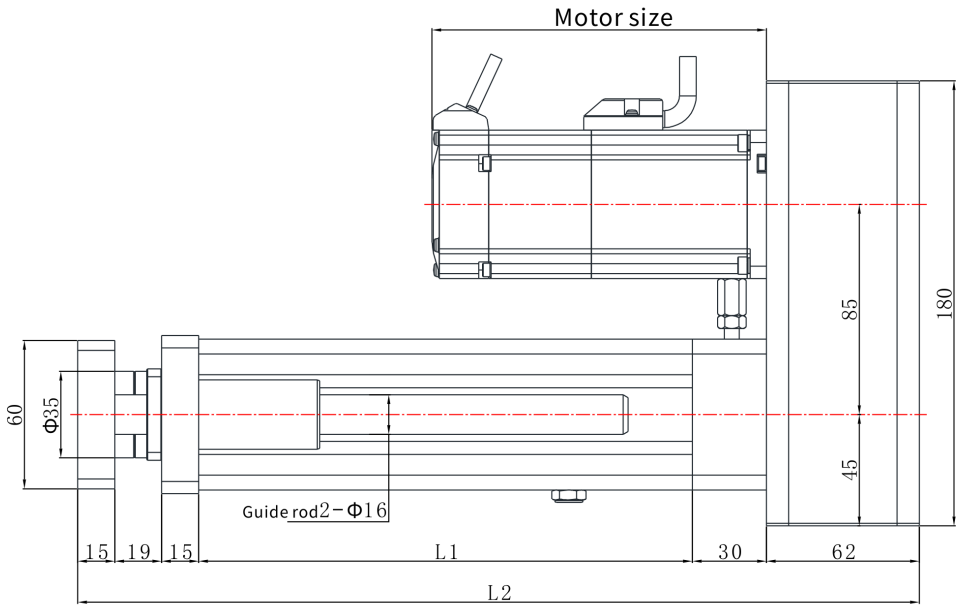

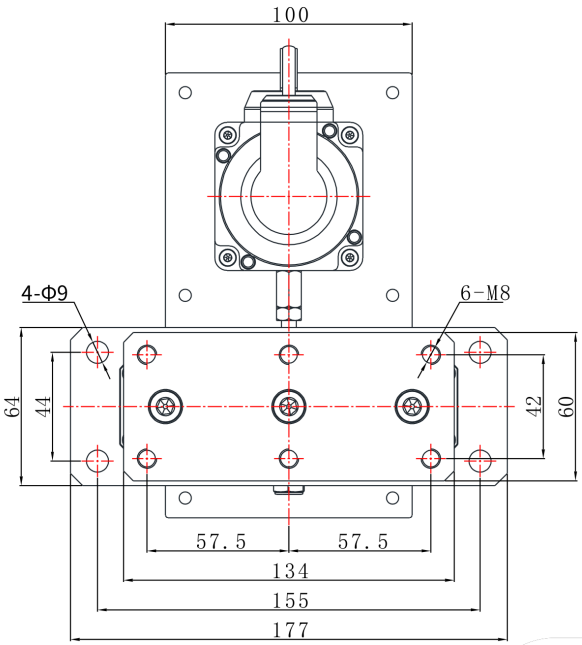

emmy@htrobot.com www.htrobot.com

رسم الأبعاد EDA60 |

رسم الكتالوج

EDA60 L04 رسم الأبعاد يوضح=L1:الطول القابل للتمديد=L2,85+الطول القابل للتمديدL04 | 196+

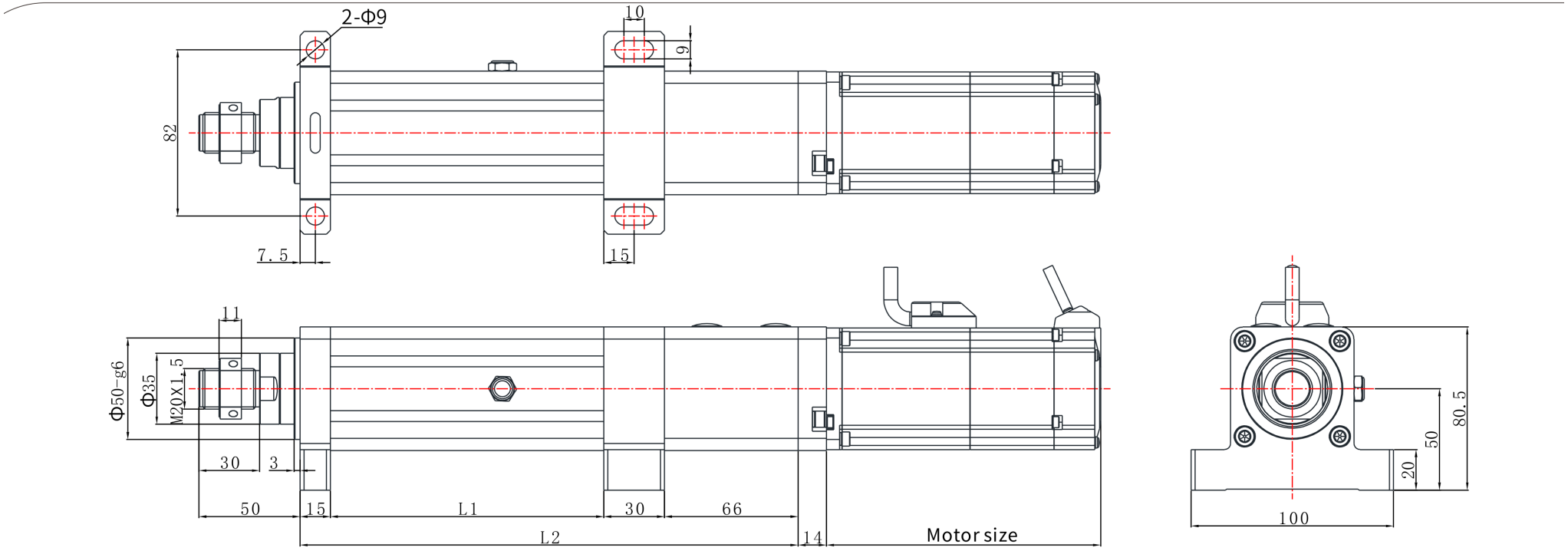

emmy@htrobot.com www.htrobot.com

رسم الأبعاد EDA60 |

رسم الكتالوج

EDA60 L03 رسم الأبعاد يوضح=L1:الطول القابل للتمديد=85,L2+الطول القابل للتمديدL03 | 196+

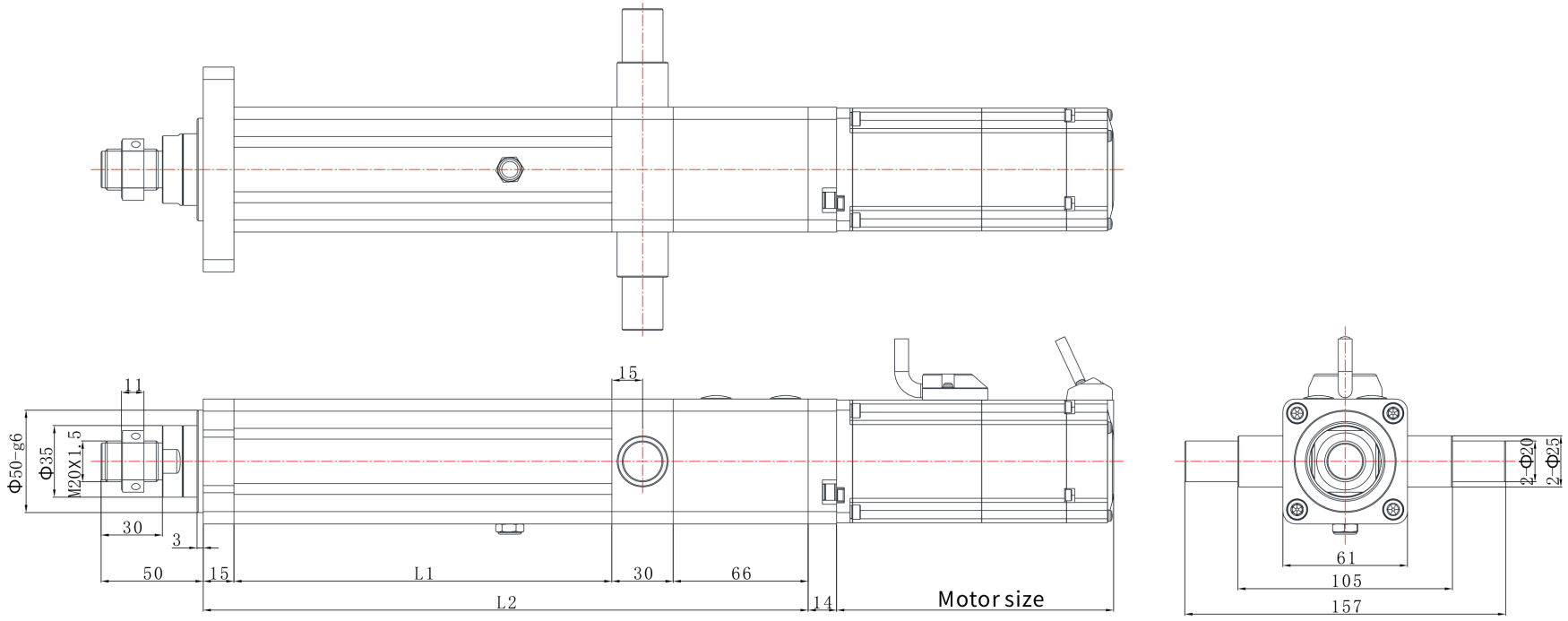

emmy@htrobot.com www.htrobot.com

EDA60 | رسم الأبعاد

رسم الكتالوج

EDA60 L07 رسم الأبعاد يوضح=L1:الطول القابل للتمديد=100,L2+الطول القابل للتمديدL07 | 196+

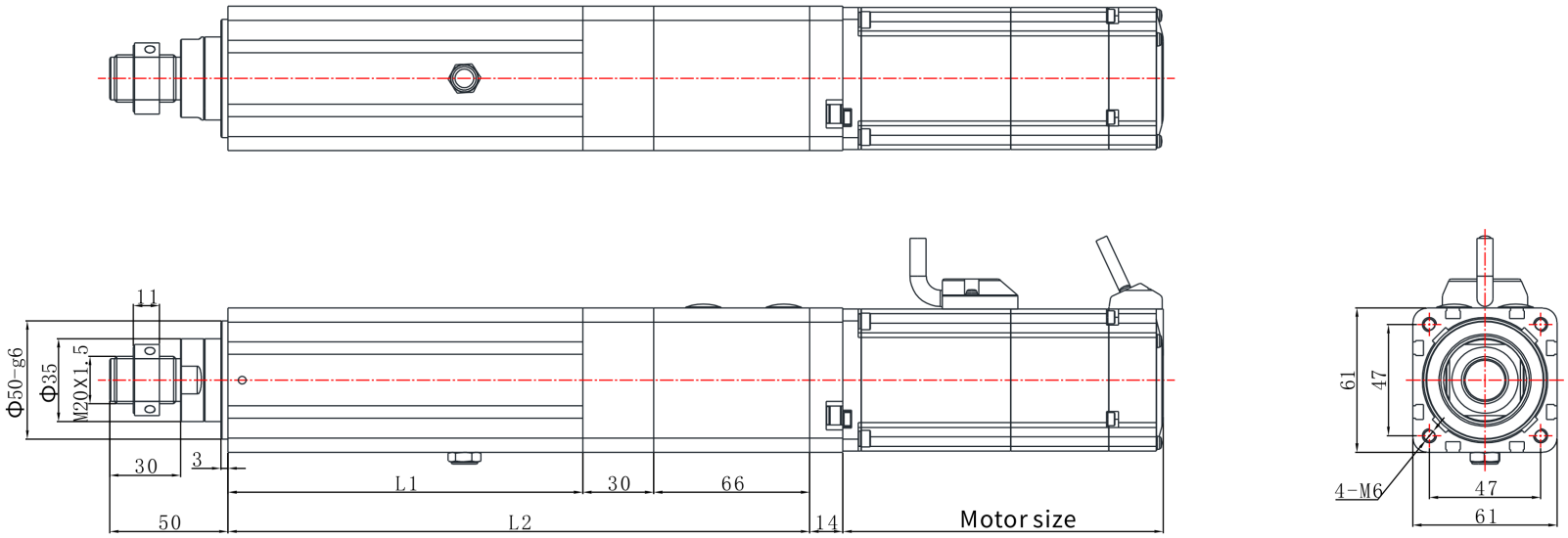

emmy@htrobot.com www.htrobot.com

رسم الأبعاد EDA60 |

رسم الكتالوج

EDA60 L01 رسم الأبعاد يوضح=L1:الطول القابل للتمديد=L2,85+الطول القابل للتمديدL01 | 196+

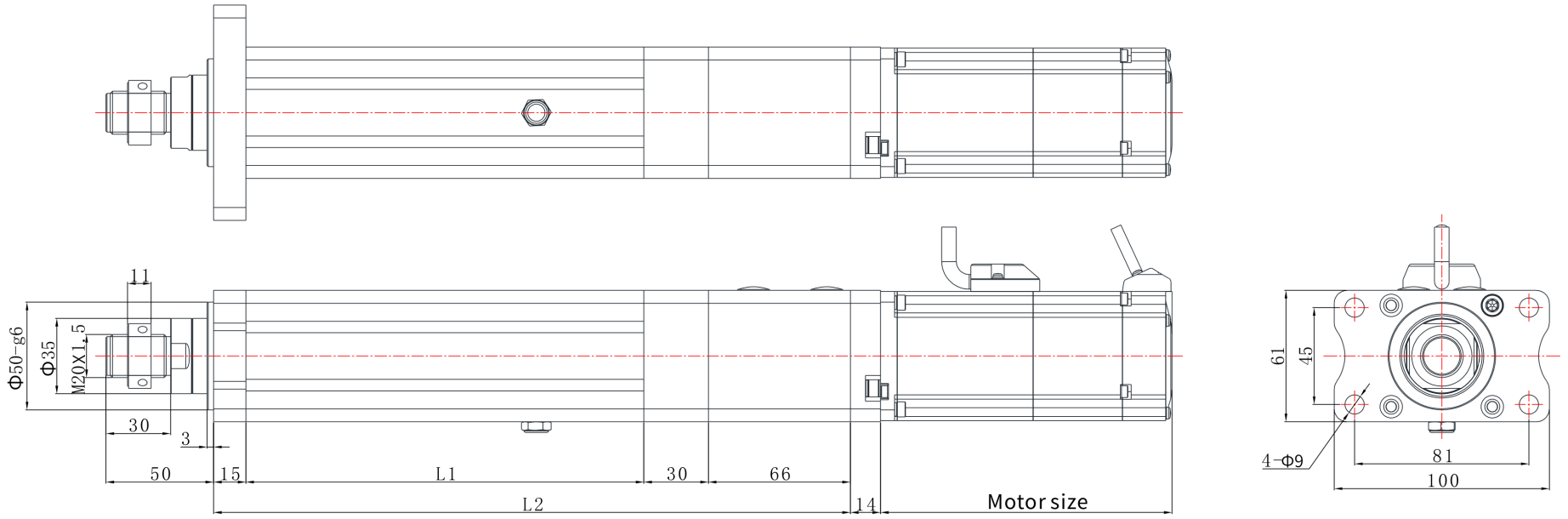

emmy@htrobot.com www.htrobot.com

رسم الأبعاد EDA60 |

رسم الكتالوج

EDA60 L06 رسم الأبعاد يوضح=L1:الطول القابل للتمديد=100,L2+الطول القابل للتمديدL06 | 245+

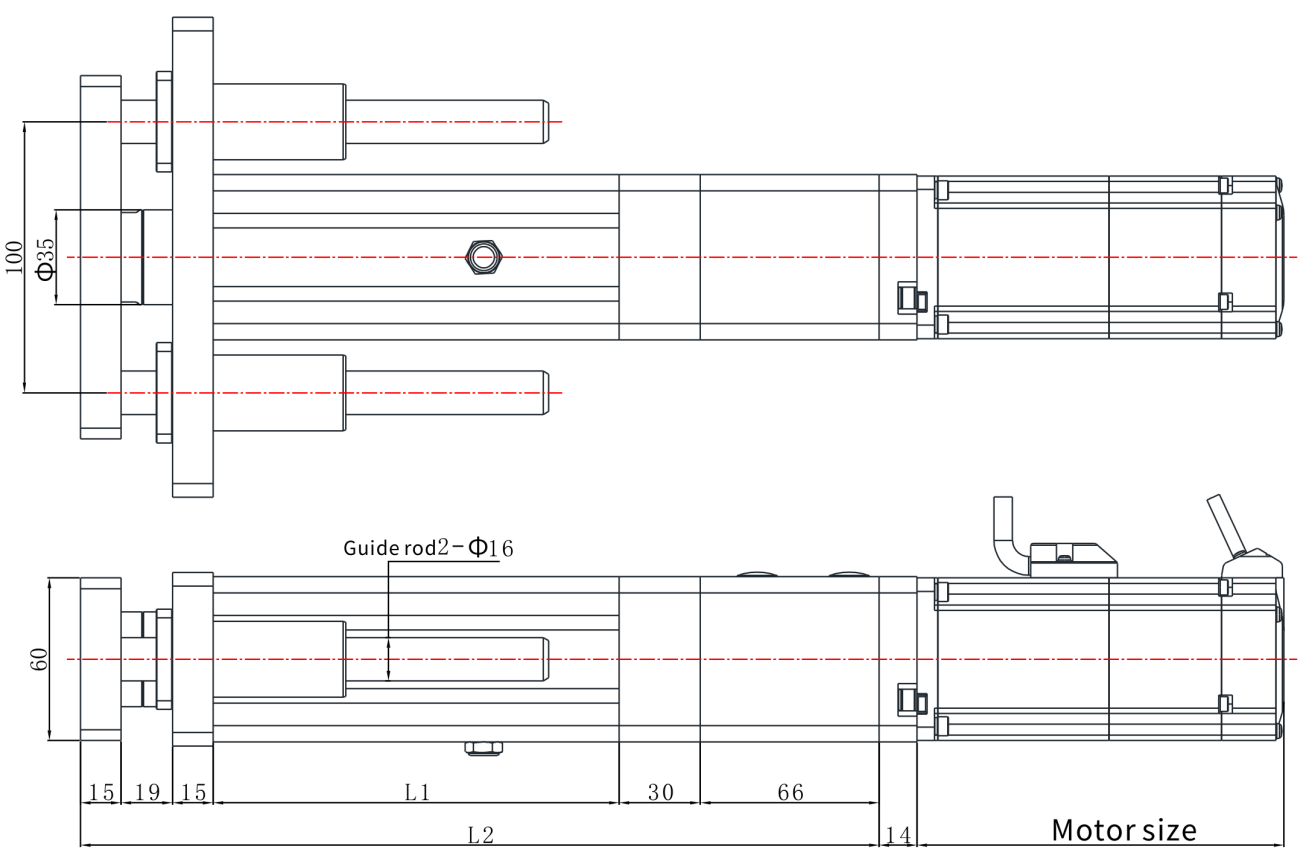

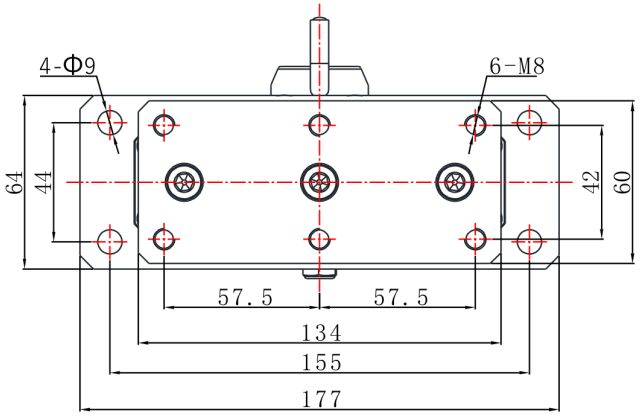

emmy@htrobot.com www.htrobot.com