MC14 / D

取付概要

D 电机内置
Motor Inside

单位Unit: mm

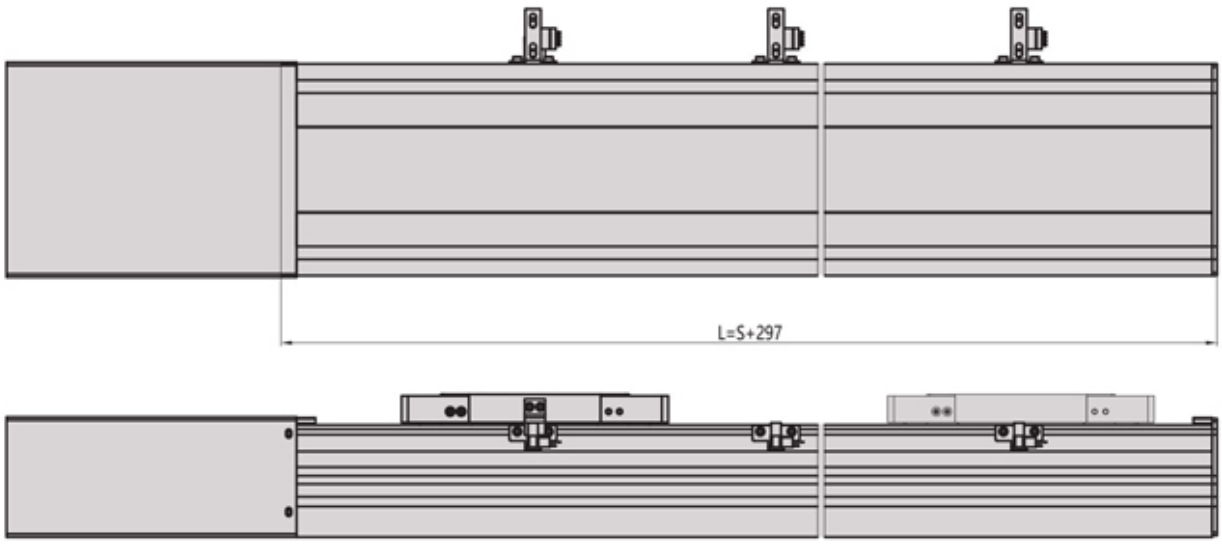

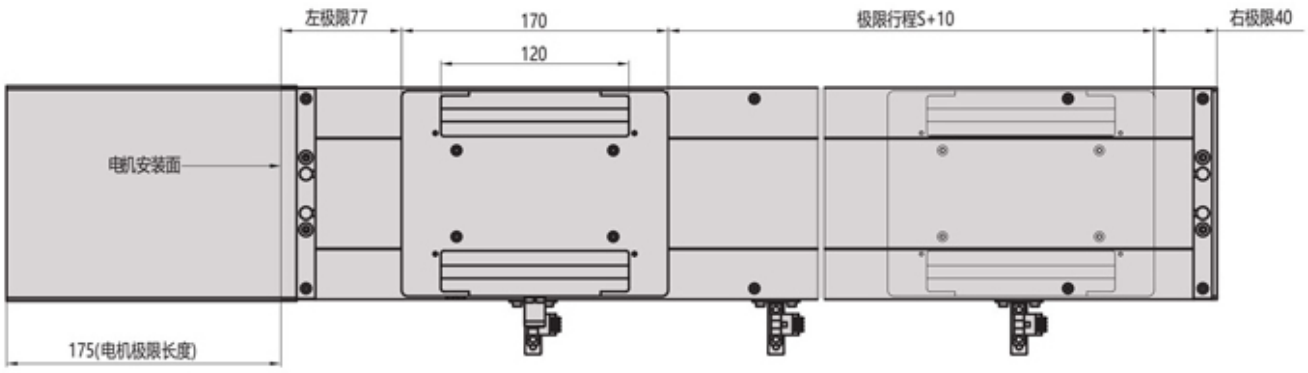

电机法兰视图

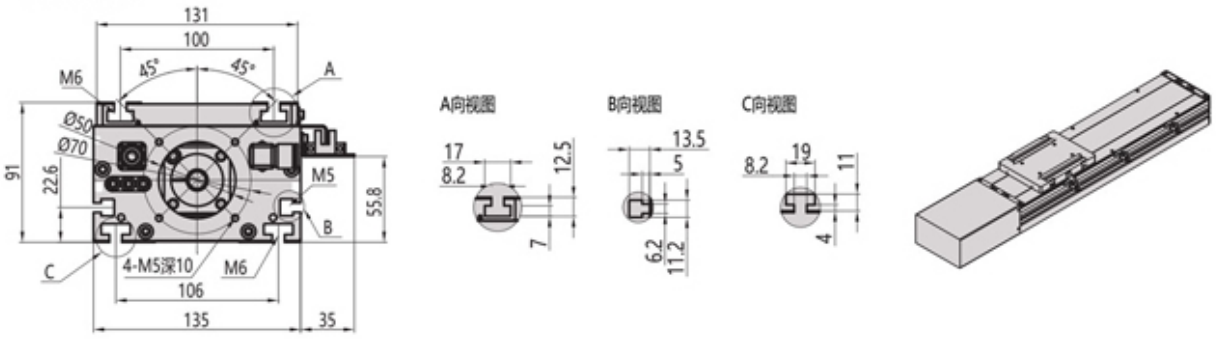

寸法はラベル表示を用い、図面を縮尺しないでください。

MC14 / L

取付概要

L 电机左置
Motor Left

单位Unit：mm

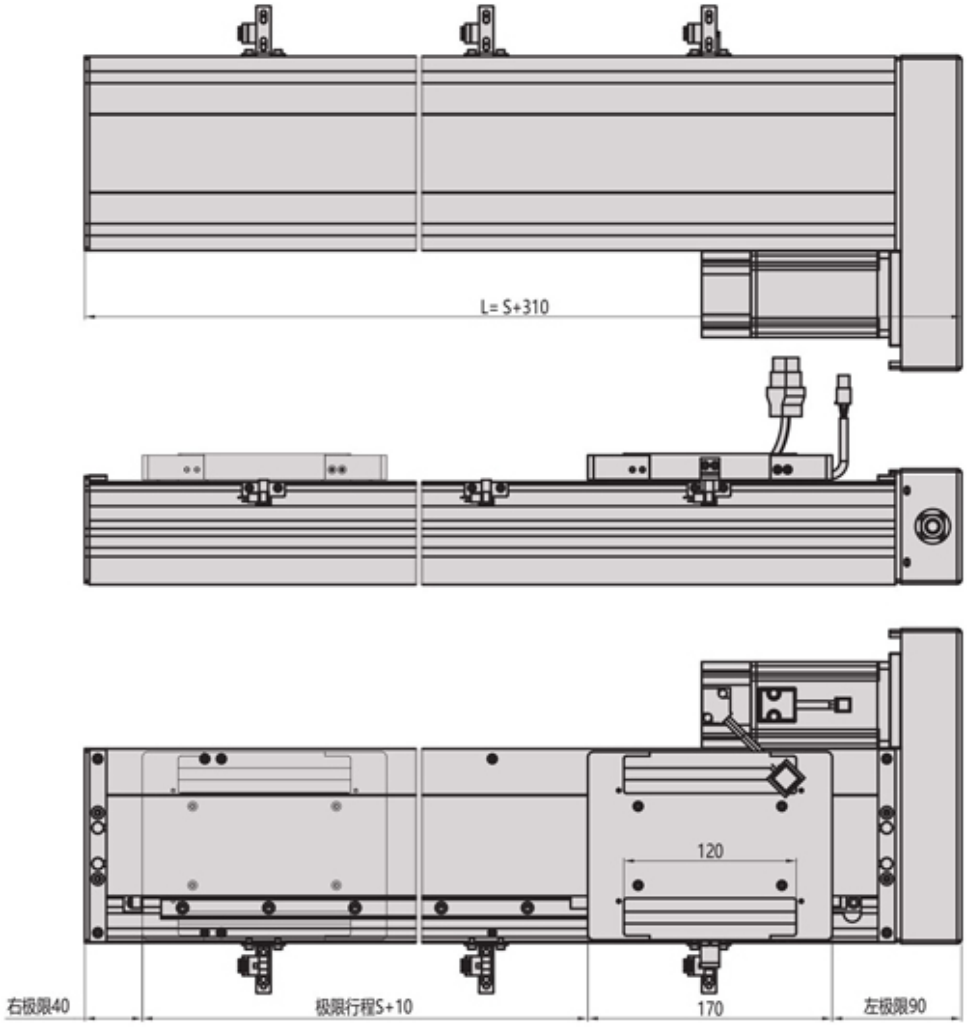

电机法兰视图

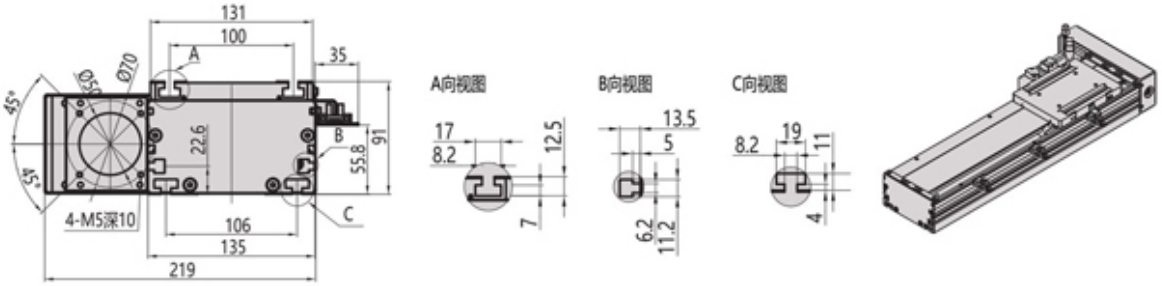

寸法はラベル表示を用い、図面を縮尺しないでください。

MC14 / B

取付概要

B 电机下置
Motor Lower

单位Unit: mm

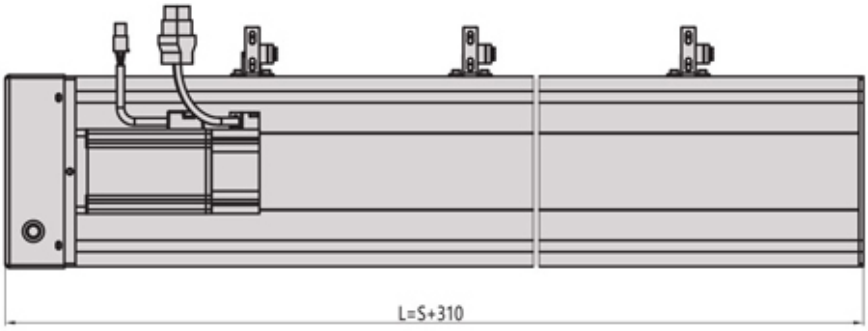

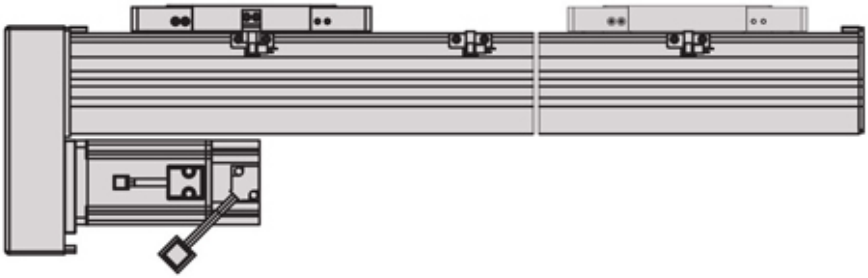

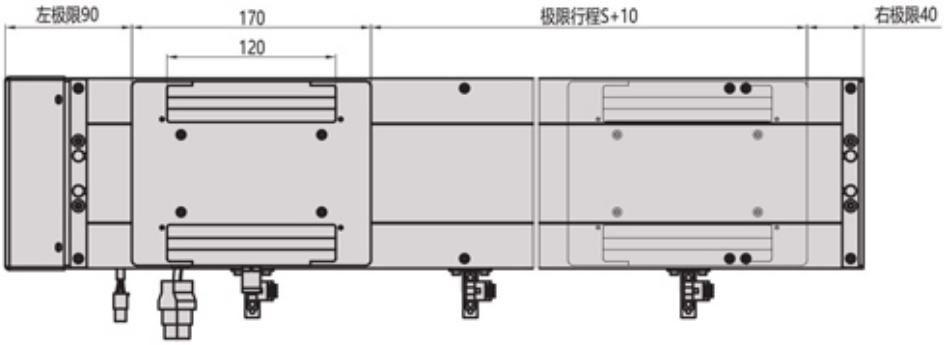

电机法兰视图

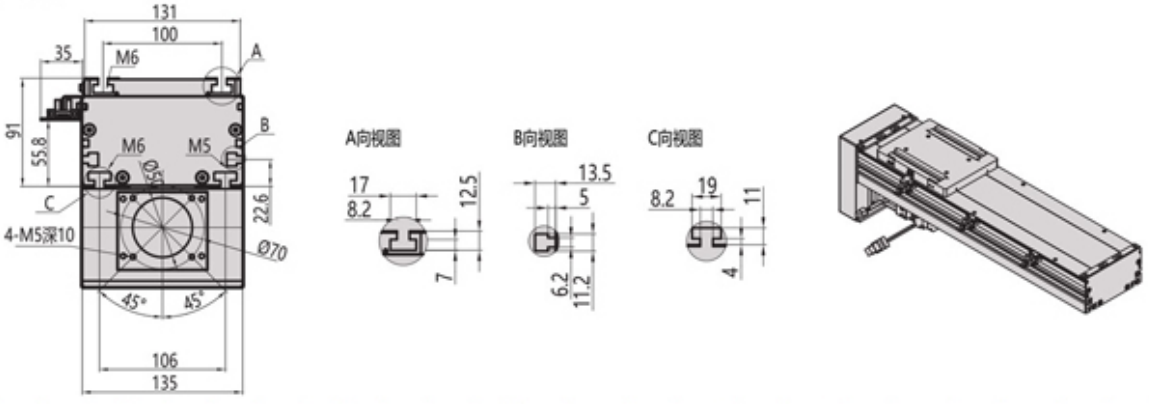

寸法はラベル表示を用い、図面を縮尺しないでください。