MS14 Dimensioni

Viste di dimensioni e installazione. Le unità sono le etichette stampate su ciascuna vista.

Questi disegni non selezionano una corsa. Confermare il montaggio rispetto alla configurazione ordinata.

tipo aperto: 3 viste. vista 1, vista 2, vista 3

tipo antipolvere: 2 viste. vista 1, vista 2

tipo aperto: 1 viste. panoramica tecnica

tipo antipolvere: 1 viste. panoramica tecnica

MS14 · tipo aperto · vista 1

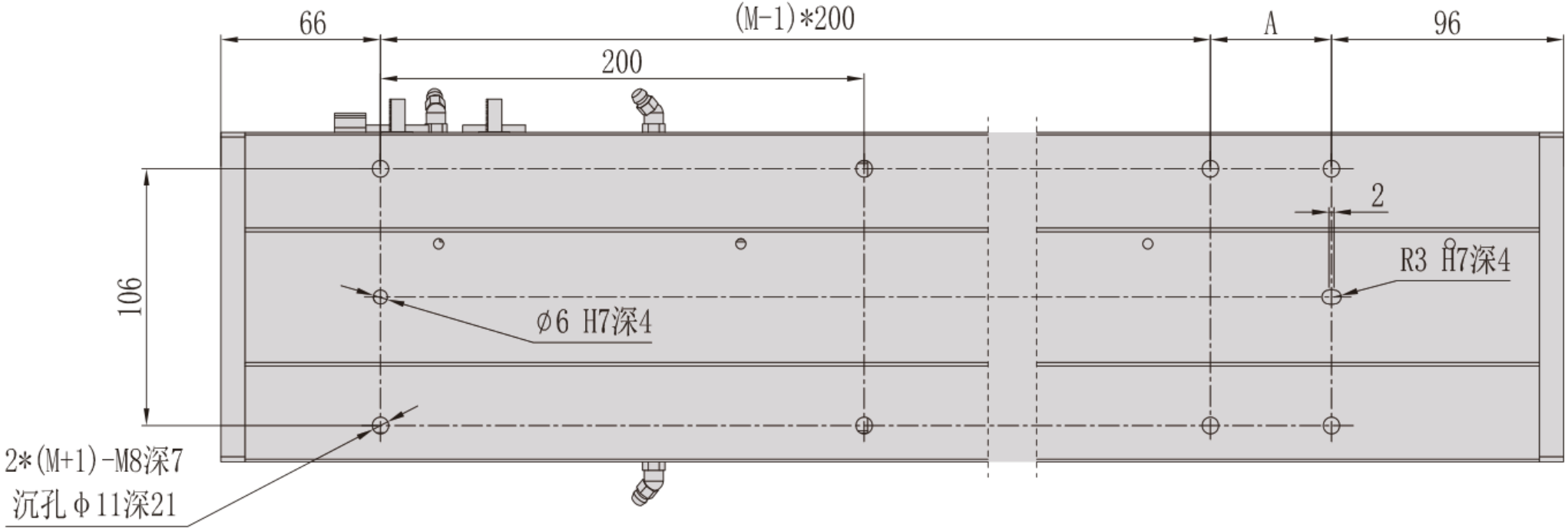

MS14 · tipo aperto · vista 2

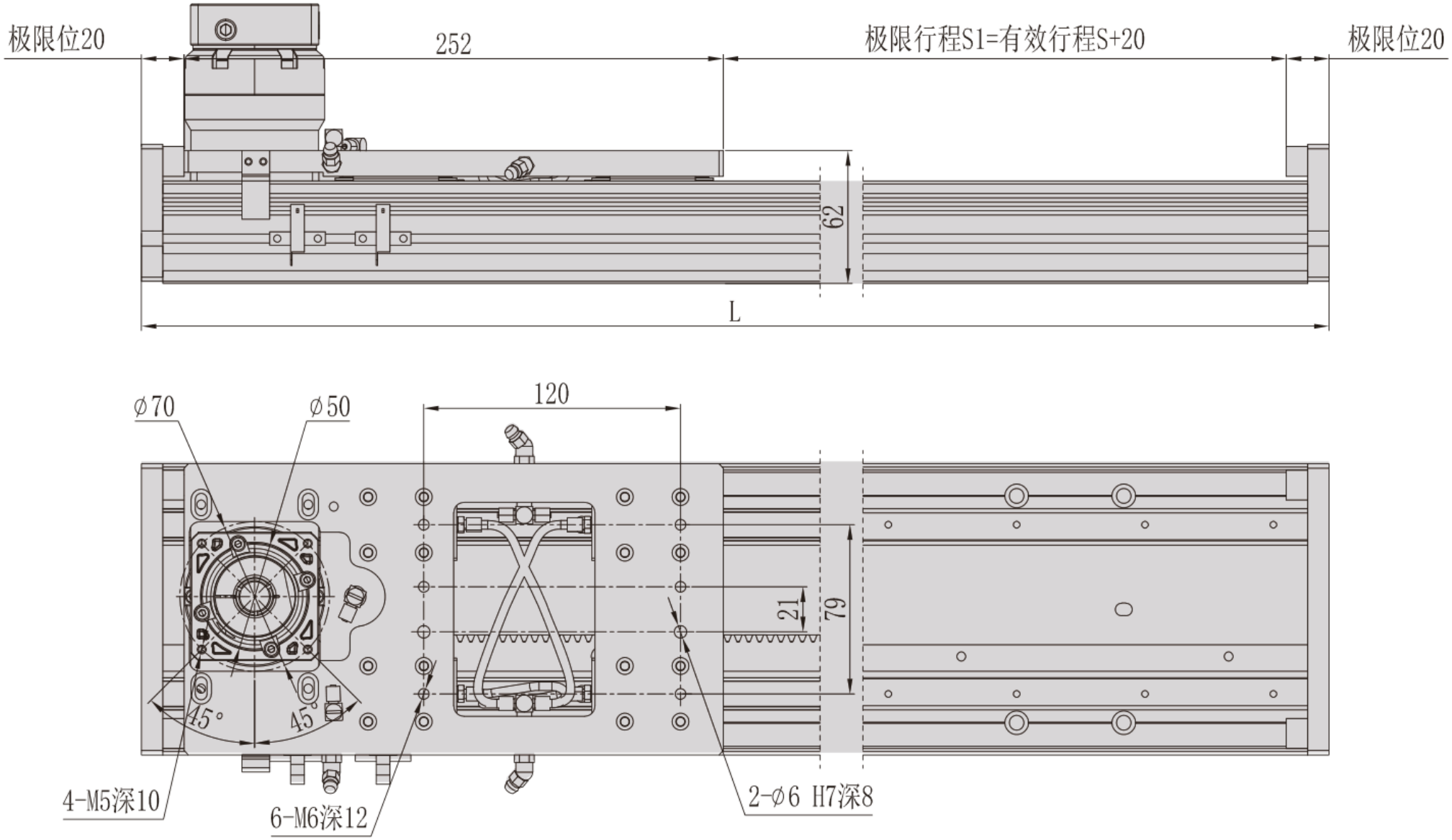

MS14 · tipo aperto · vista 3

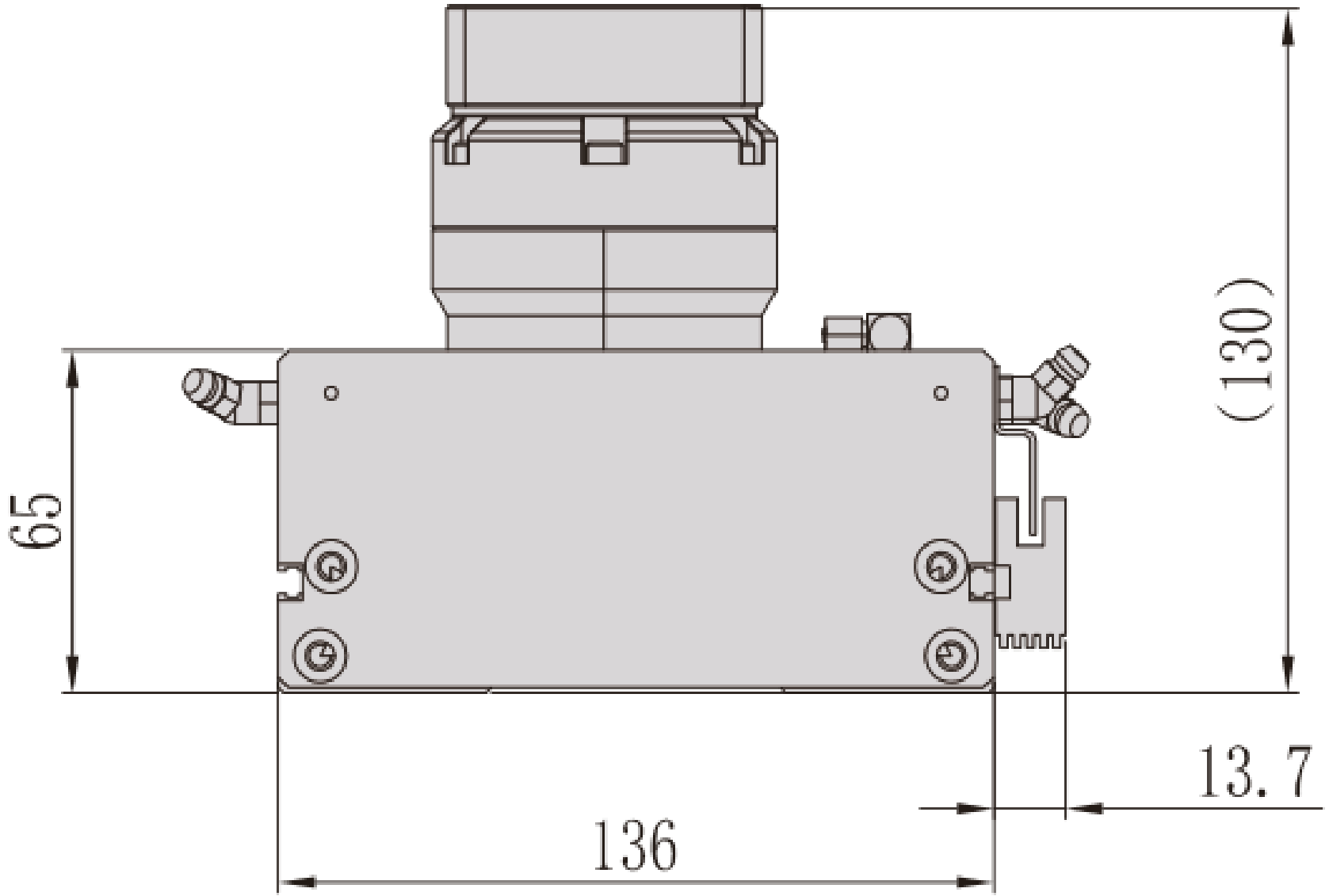

MS14 · tipo antipolvere · vista 1

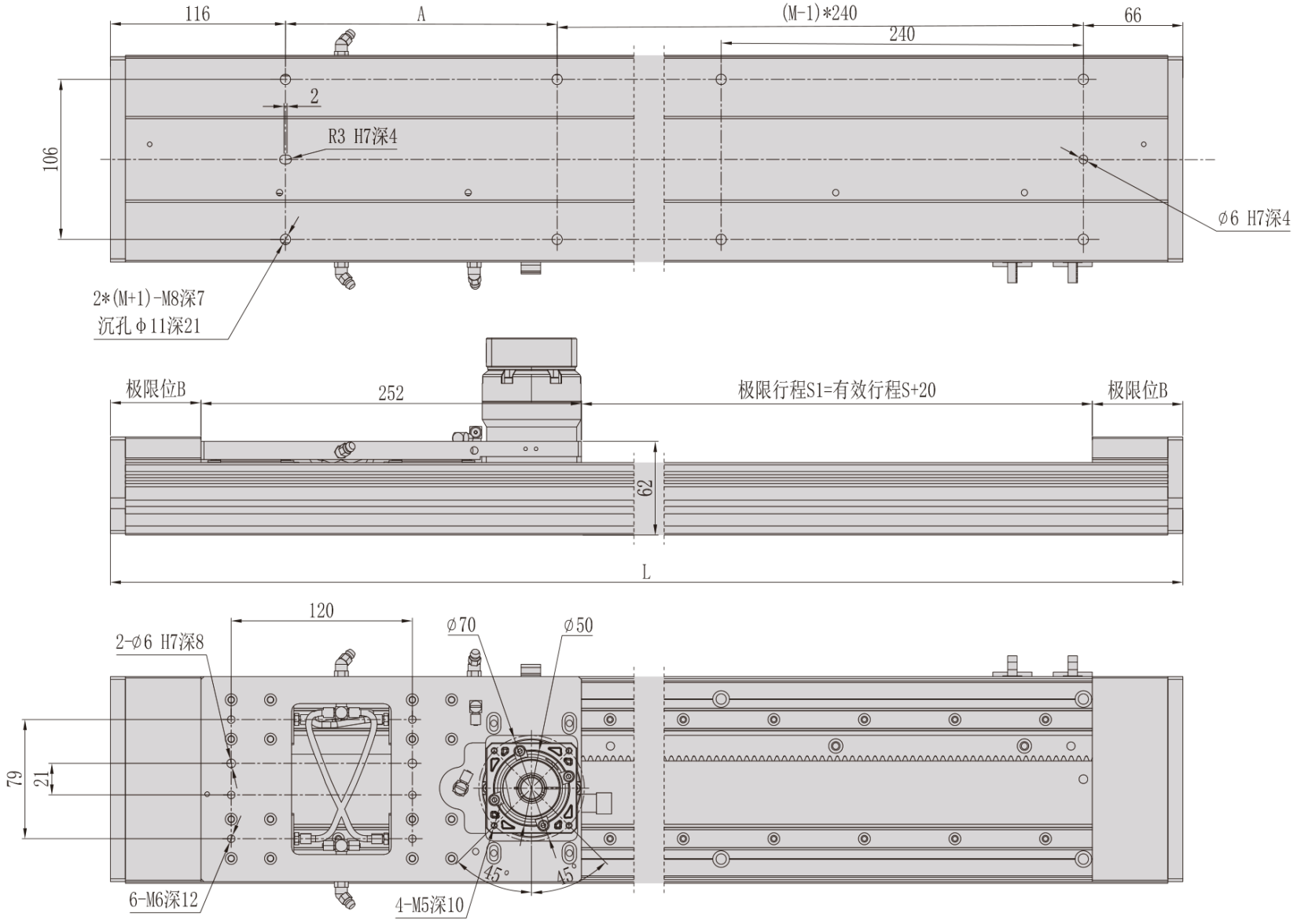

MS14 · tipo antipolvere · vista 2

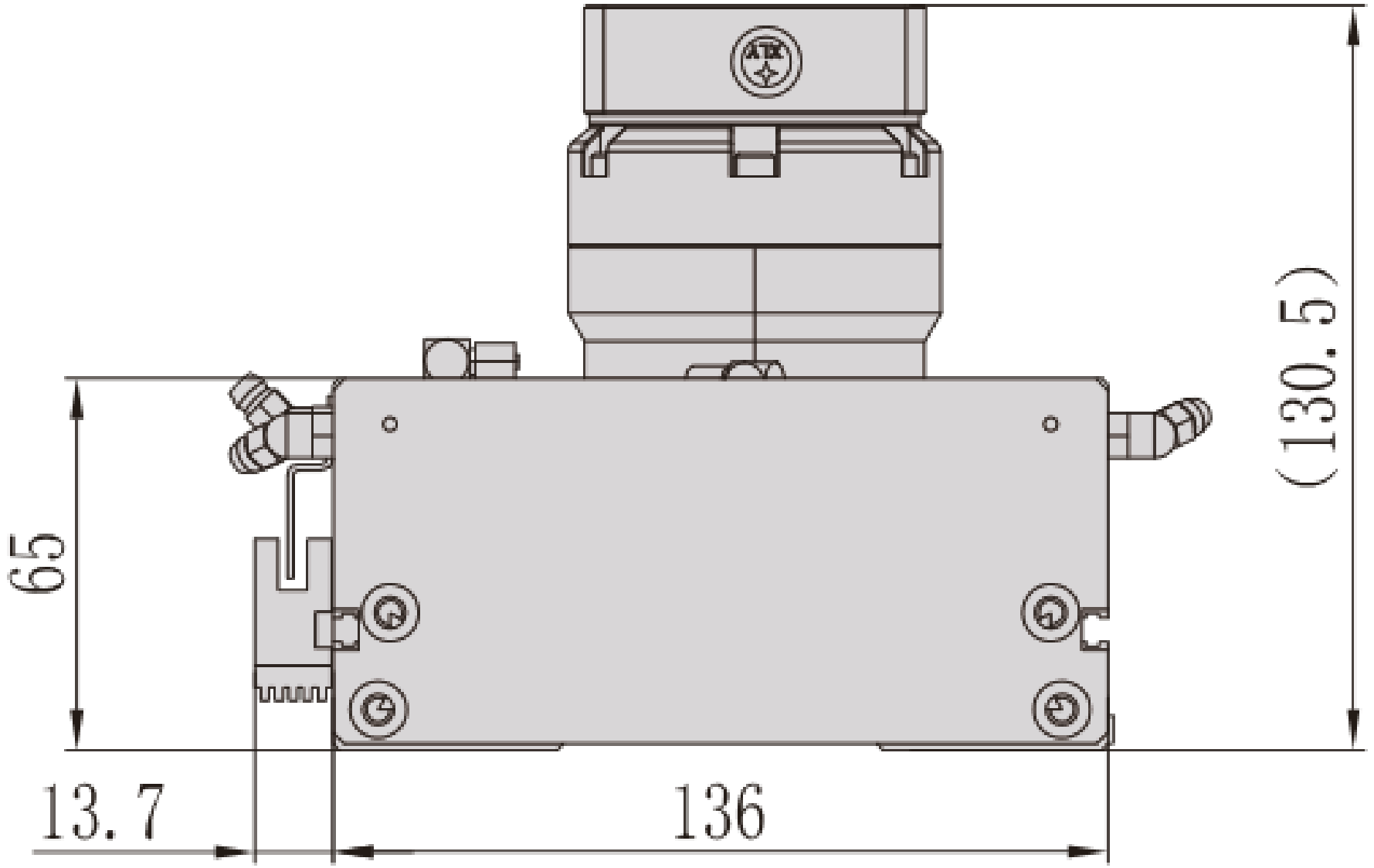

MS14 · tipo aperto · panoramica tecnica

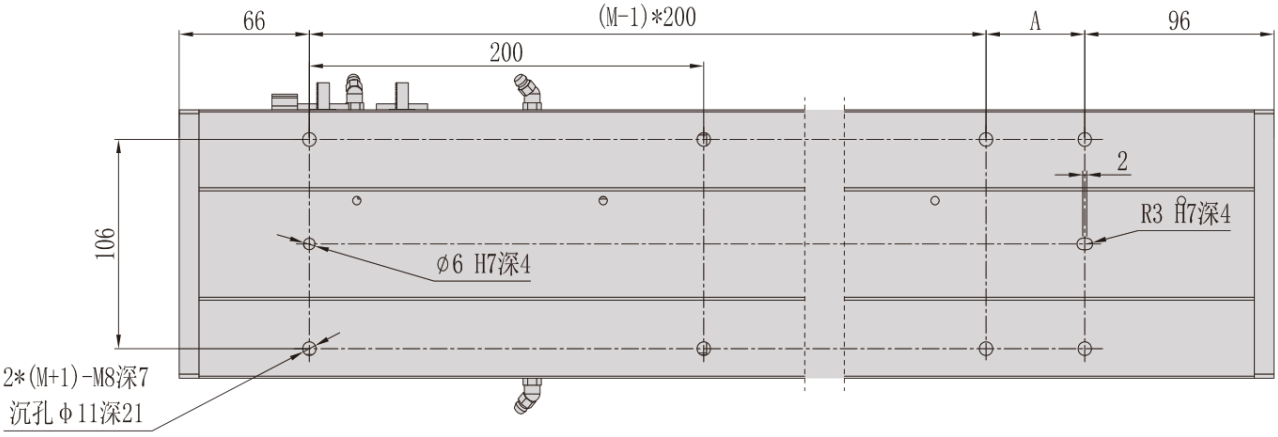

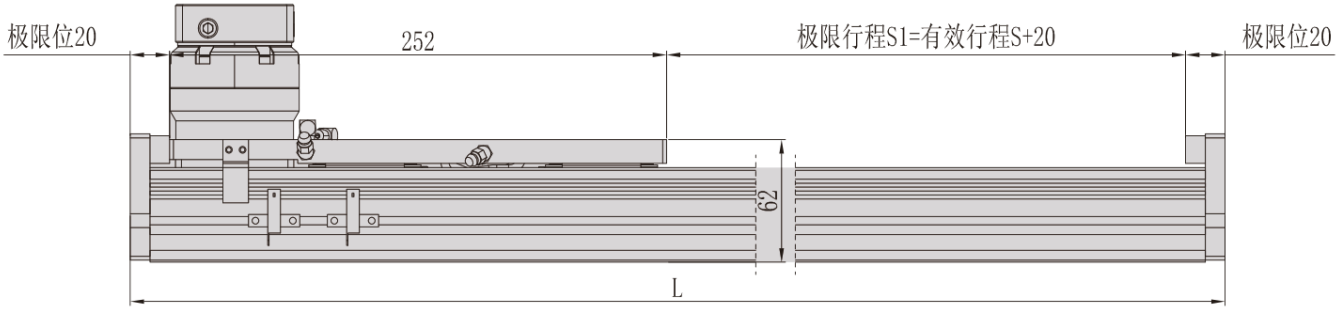

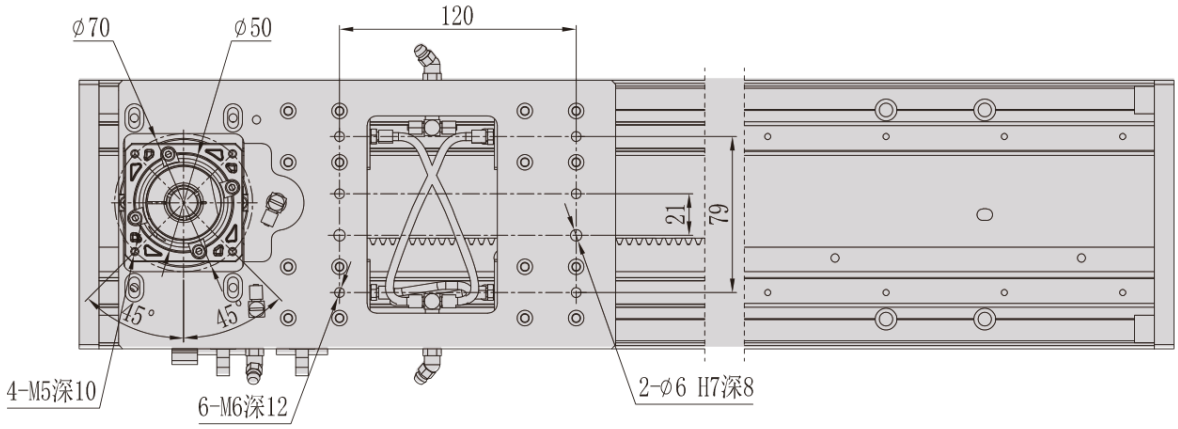

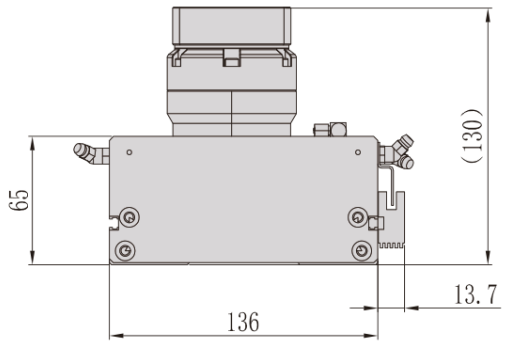

MS14 · tipo antipolvere · panoramica tecnica

