KTH12 Abmessungen

Maß- und Einbauansichten. Einheiten sind die auf jeder Ansicht gedruckten Bezeichnungen.

Diese Zeichnungen wählen keinen Hub. Bestätigen Sie den Einbau anhand der bestellten Konfiguration.

Zeichnungen: 2 Ansichten. BD-Ende, Quellenansicht, BM-Ende, Quellenansicht

KTH12 · Zeichnungen · BD-Ende, Quellenansicht

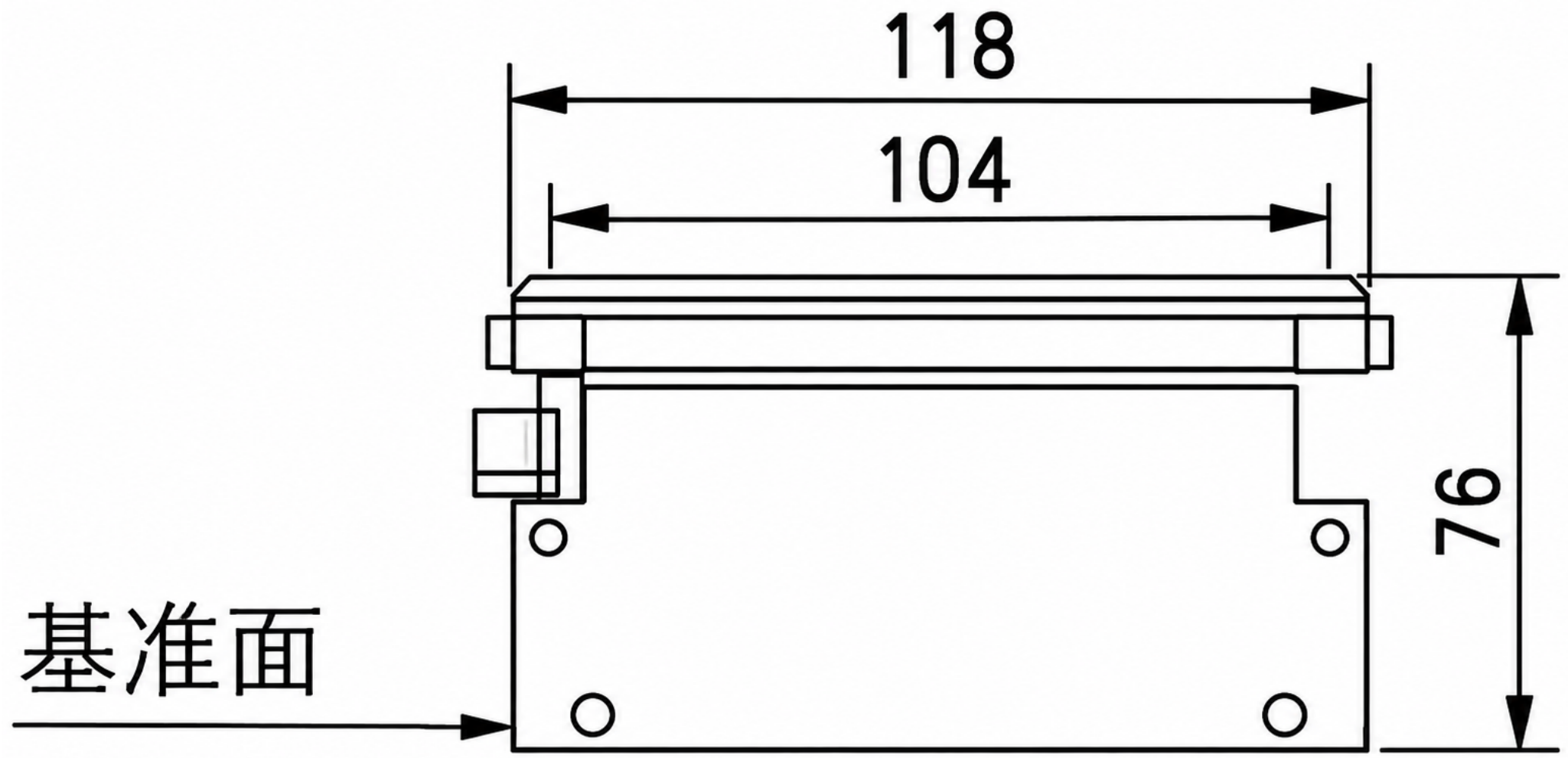

KTH12 · Zeichnungen · BM-Ende, Quellenansicht

