SL100 Dimensioni

Viste di dimensioni e installazione. Le unità sono le etichette stampate su ciascuna vista.

Questi disegni non selezionano una corsa. Confermare il montaggio rispetto alla configurazione ordinata.

Disegni: 2 viste. lato senza coperchio, estremità senza coperchio

SL100 · Disegni · lato senza coperchio

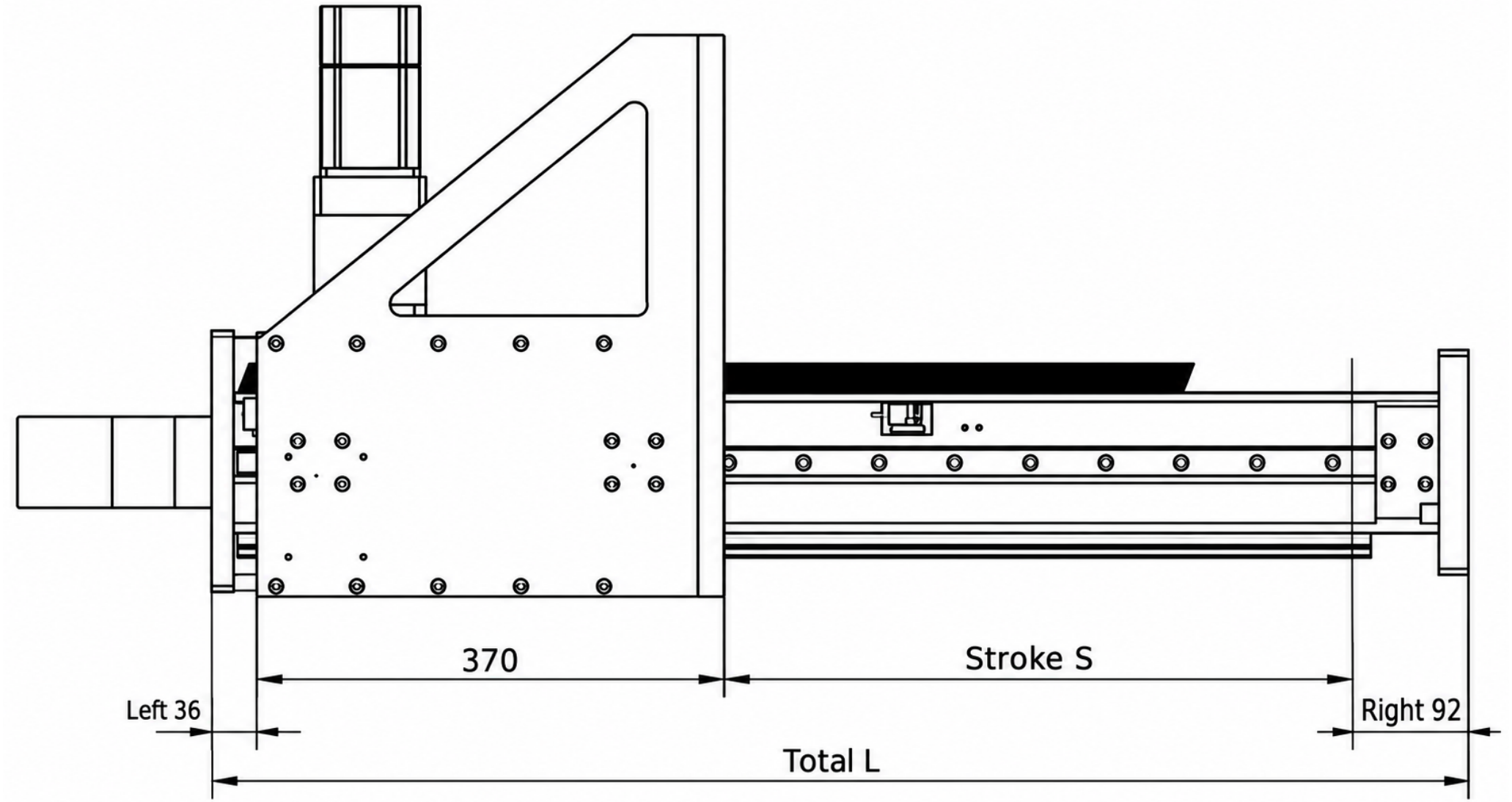

SL100 · Disegni · estremità senza coperchio

