# ซีรีส์แกนยืด HTSL80

SL80 · ซีรีส์แกนยืด

ตรวจการรองรับและการติดตั้งตลอดช่วงยืดเต็ม รวมโมเมนต์ภาระและพื้นที่สายในงานตรวจติดตั้ง

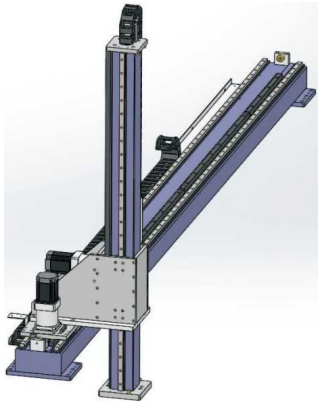

ภาพซีรีส์ SL

## ข้อมูลจำเพาะที่ตรวจแล้ว

| พารามิเตอร์ | ค่า |
|---|---|
| ความสามารถในการทำซ้ำ | ±0.1 mm |
| น้ำหนักบรรทุกแนวตั้ง | 120 kg |
| ลีดเฟือง | 166 mm |
| หมายเลขเกียร์บ็อกซ์ (หัวพิมพ์ mm) | 120 mm |
| ข้อมูลจำเพาะเกียร์ | 2M |
| ไกด์เส้นตรง (รหัสแหล่ง) | 20 |
| ตัวอย่างการสั่ง (อ้างอิง) | SL80-L166-S500-R90-C4-0001 |
| รุ่นเซ็นเซอร์ | ด้านนอก FC307 (NPN) |
| ช่วงช่วงชักและพิตช์ | 100-2050mm/ช่วง 50 |

รูปติดตั้งอยู่ในชุดรูปขนาดแยก

emmy@htrobot.com www.htrobot.com

# ข้อมูลอ้างอิงทางวิศวกรรม

## หมายเหตุการใช้งาน

ข้อมูลอ้างอิงการใช้งาน: แหล่งอธิบายเพลาเทเลสโคปิกสำหรับหยิบจับ จัดพาเลต และคัดแยกในโลจิสติกส์ ยานยนต์ และอุปกรณ์การแพทย์ โดยการขนส่งแนวตั้งเป็นการประหยัดพื้นที่

ข้อมูลอ้างอิงการติดตั้ง: มีและไม่มีฝาเสื้อลูกฟูกแสดงในหน้าแบบแหล่งตรงข้าม

ความต่างของการสั่งและข้อมูลจำเพาะ: ตัวอย่างใช้ R90 คำอธิบายกระปุกเกียร์และตารางพื้นฐานระบุ120mm