ວິທີໃຊ້ປື້ມແຜນນີ້

ແຕ່ລະມຸມມອງແມ່ນແຜນລາຍການຂອງຕົວແປ ຫຼືກຸ່ມອັດຕາທີ່ລະບຸ. ໃຊ້ປ້າຍທີ່ພົມ ບໍ່ແມ່ນການວັດຕາມມາດຕະສ່ວນ. ເປັນແຜນອ້າງອີງ ບໍ່ແມ່ນໄຟລ້ CAD.

EDA94 / ປື້ມແຜນ

ສານນະບັນ

R01	1 ມຸມມອງ | ໜ້າ 2-2
R02	1 ມຸມມອງ | ໜ້າ 3-3
R05	1 ມຸມມອງ | ໜ້າ 4-4
R04	1 ມຸມມອງ | ໜ້າ 5-5
R07	1 ມຸມມອງ | ໜ້າ 6-6
R03	1 ມຸມມອງ | ໜ້າ 7-7
R06	1 ມຸມມອງ | ໜ້າ 8-8
L04	1 ມຸມມອງ | ໜ້າ 9-9
L03	1 ມຸມມອງ | ໜ້າ 10-10
L07	1 ມຸມມອງ | ໜ້າ 11-11
L01	1 ມຸມມອງ | ໜ້າ 12-12
L06	1 ມຸມມອງ | ໜ້າ 13-13

ຕິດຕໍ່ HTROBOT

ອີເມວ: emmy@htrobot.com

ເວັບໄຊ: www.htrobot.com

EDA94 | ແຜນຂະໜາດ

ແຜນລາຍການ

EDA94 R01 ແຜນຂະໜາດ ອະທິບາຍ:L1=ຄວາມຍາວຍຶດໄດ້+130,L2=ຄວາມຍາວຍຶດໄດ້+278 | R01

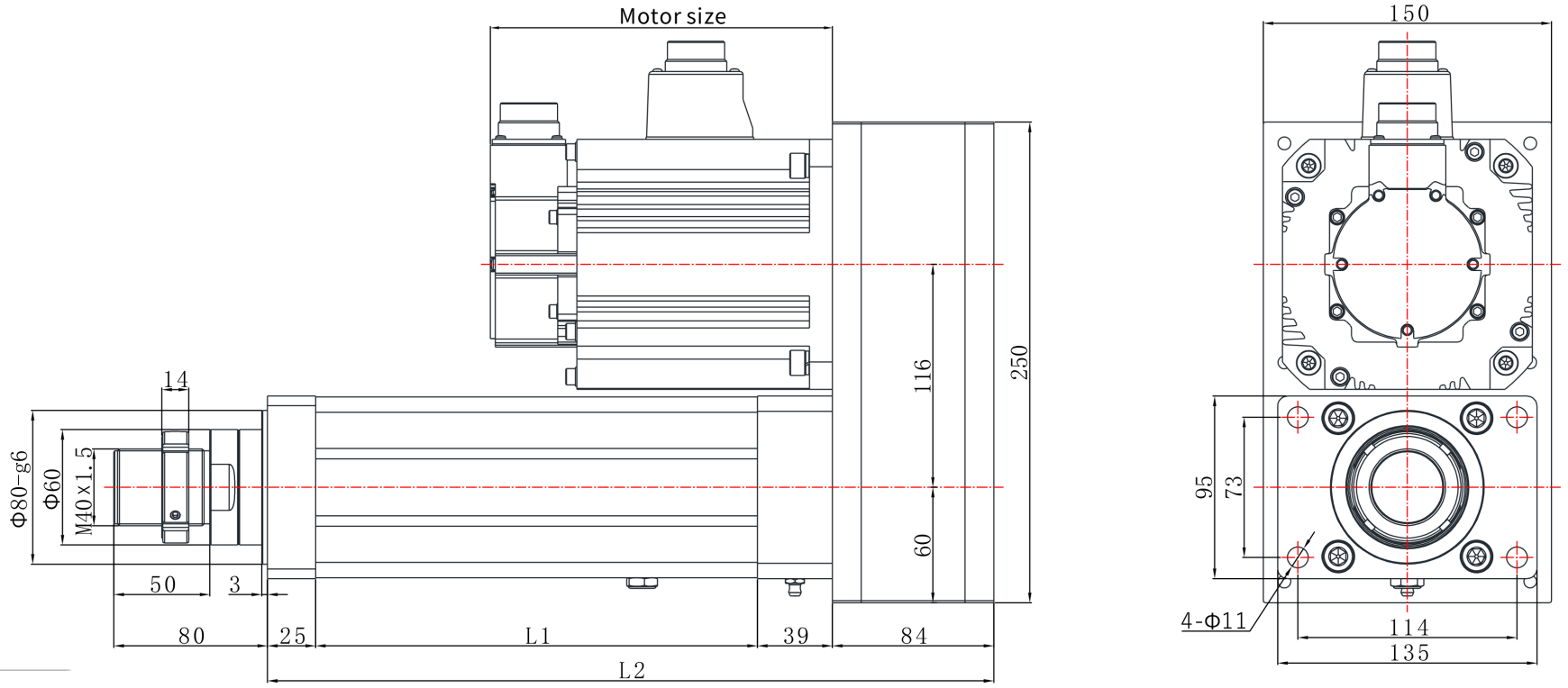

EDA94 | ແຜນຂະໜາດ

ແຜນລາຍການ

EDA94 R02 ແຜນຂະໜາດ ອະທິບາຍ:L1=ຄວາມຍາວຍືດໄດ້+130,L2=ຄວາມຍາວຍືດໄດ້+278 | R02

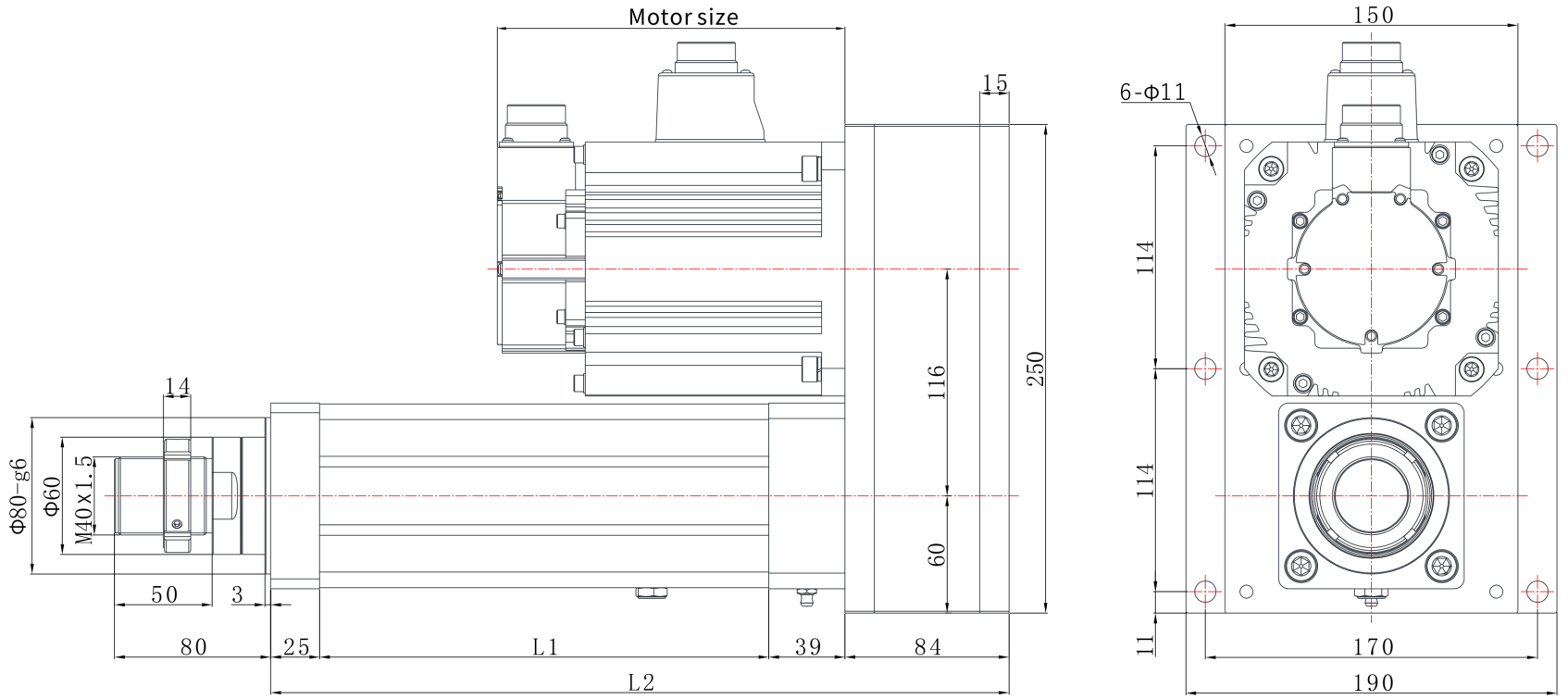

EDA94 | ແຜນຂະໜາດ

ແຜນລາຍການ

EDA94 R05 ແຜນຂະໜາດ ອະທິບາຍ:L1=ຄວາມຍາວຍຶດໄດ້+130,L2=ຄວາມຍາວຍຶດໄດ້+452 | R05

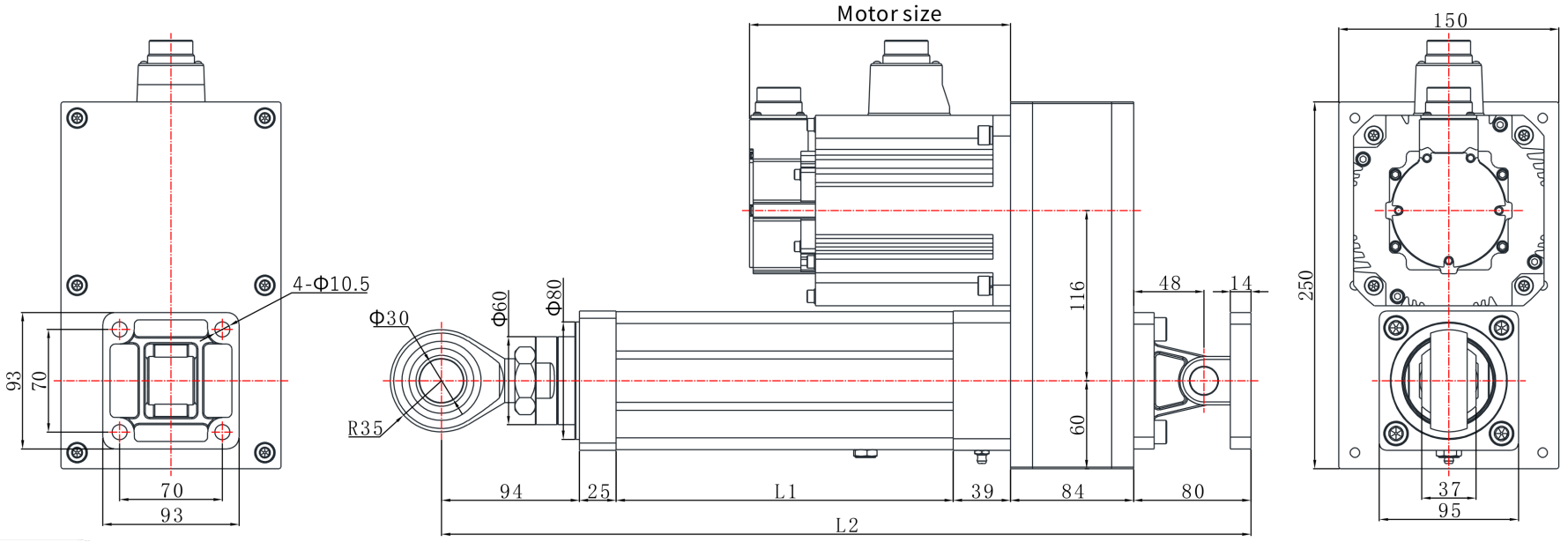

EDA94 | ແຜນຂະໜາດ

ແຜນລາຍການ

EDA94 R04 ແຜນຂະໜາດ ອະທິບາຍ:L1=ຄວາມຍາວຍືດໄດ້+130,L2=ຄວາມຍາວຍືດໄດ້+278 | R04

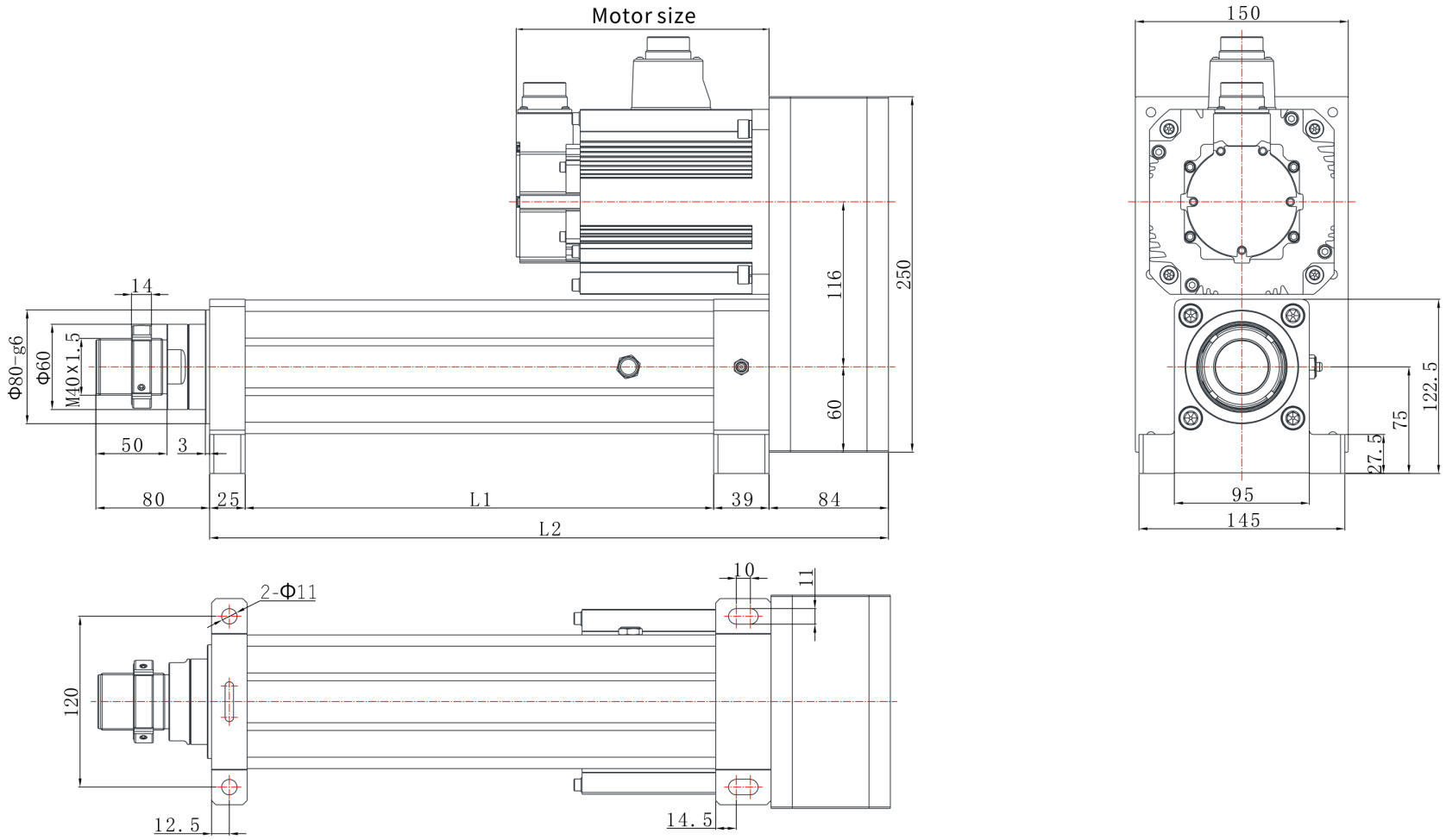

EDA94 | ແຜນຂະໜາດ

ແຜນລາຍການ

EDA94 R07 ແຜນຂະໜາດ ອະທິບາຍ:L1=ຄວາມຍາວຍຶດໄດ້+130,L2=ຄວາມຍາວຍຶດໄດ້+286 | R07

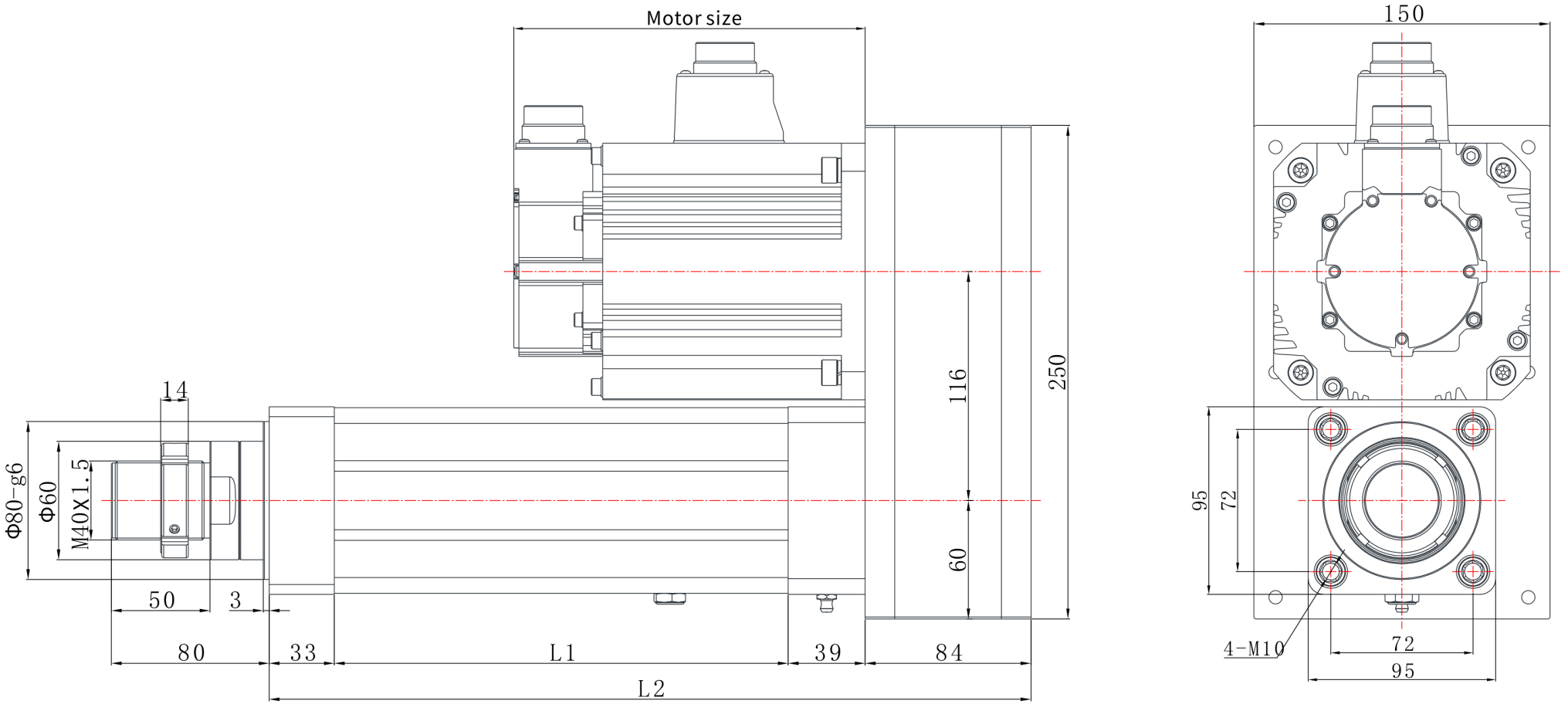

EDA94 | ແຜນຂະໜາດ

ແຜນລາຍການ

EDA94 R03 ແຜນຂະໜາດ ອະທິບາຍ:L1=ຄວາມຍາວຍຶດໄດ້+130,L2=ຄວາມຍາວຍຶດໄດ້+278 | R03

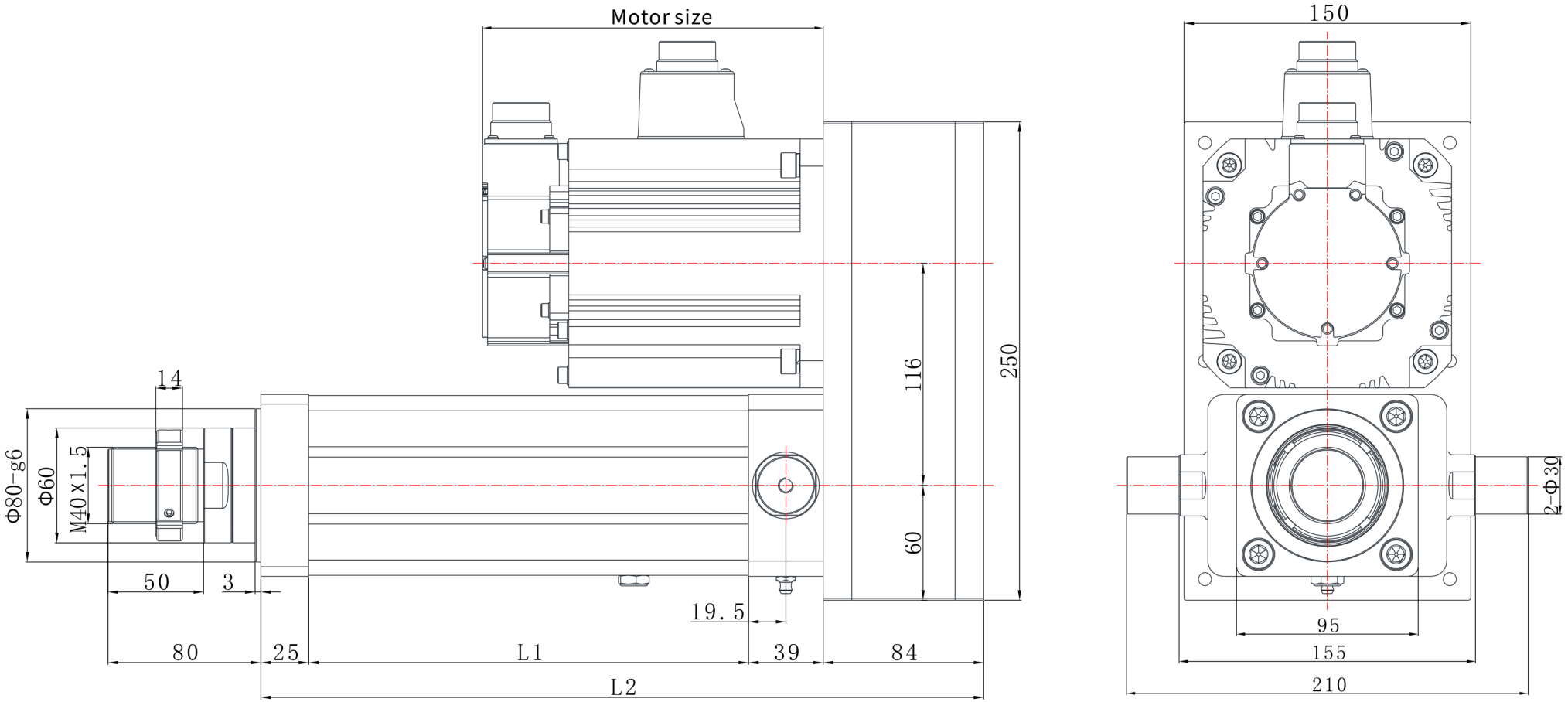

EDA94 | ແຜນຂະໜາດ

ແຜນລາຍການ

EDA94 R06 ແຜນຂະໜາດ ອະທິບາຍ:L1=ຄວາມຍາວຍຶດໄດ້+130,L2=ຄວາມຍາວຍຶດໄດ້+364 | R06

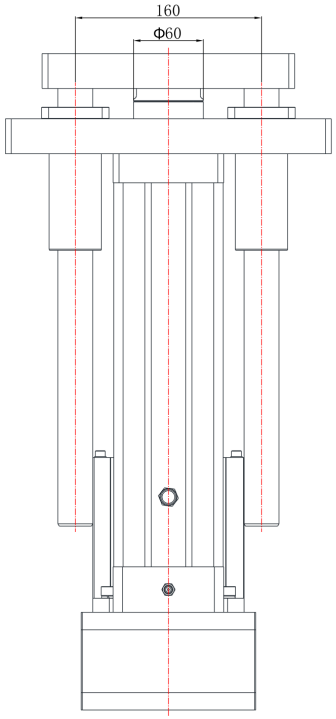

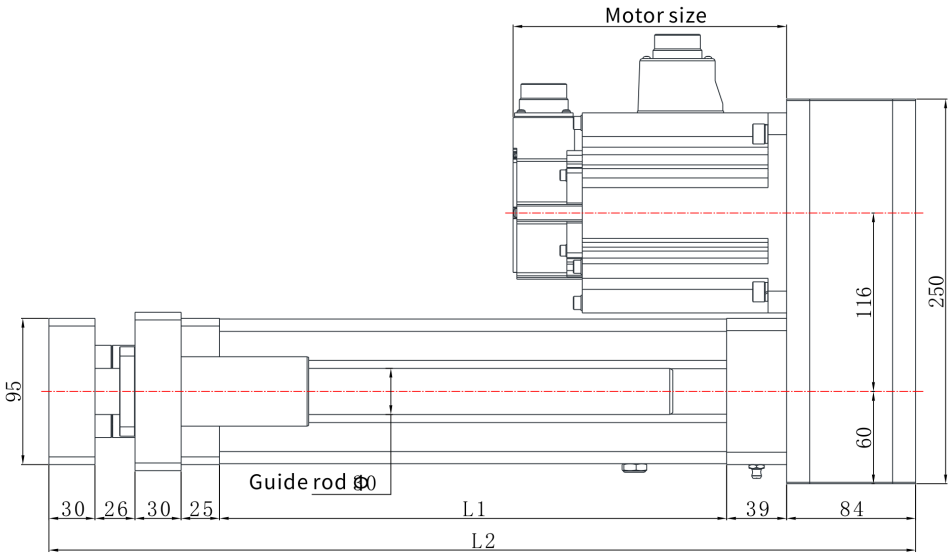

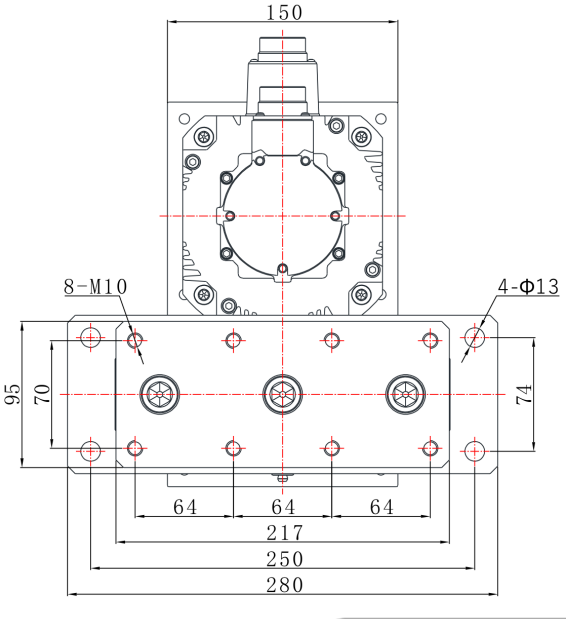

EDA94 | ແຜນຂະໜາດ

ແຜນລາຍການ

EDA94 L04 ແຜນຂະໜາດ ອະທິບາຍ:L1=ຄວາມຍາວຍືດໄດ້+130,L2=ຄວາມຍາວຍືດໄດ້+300 | L04

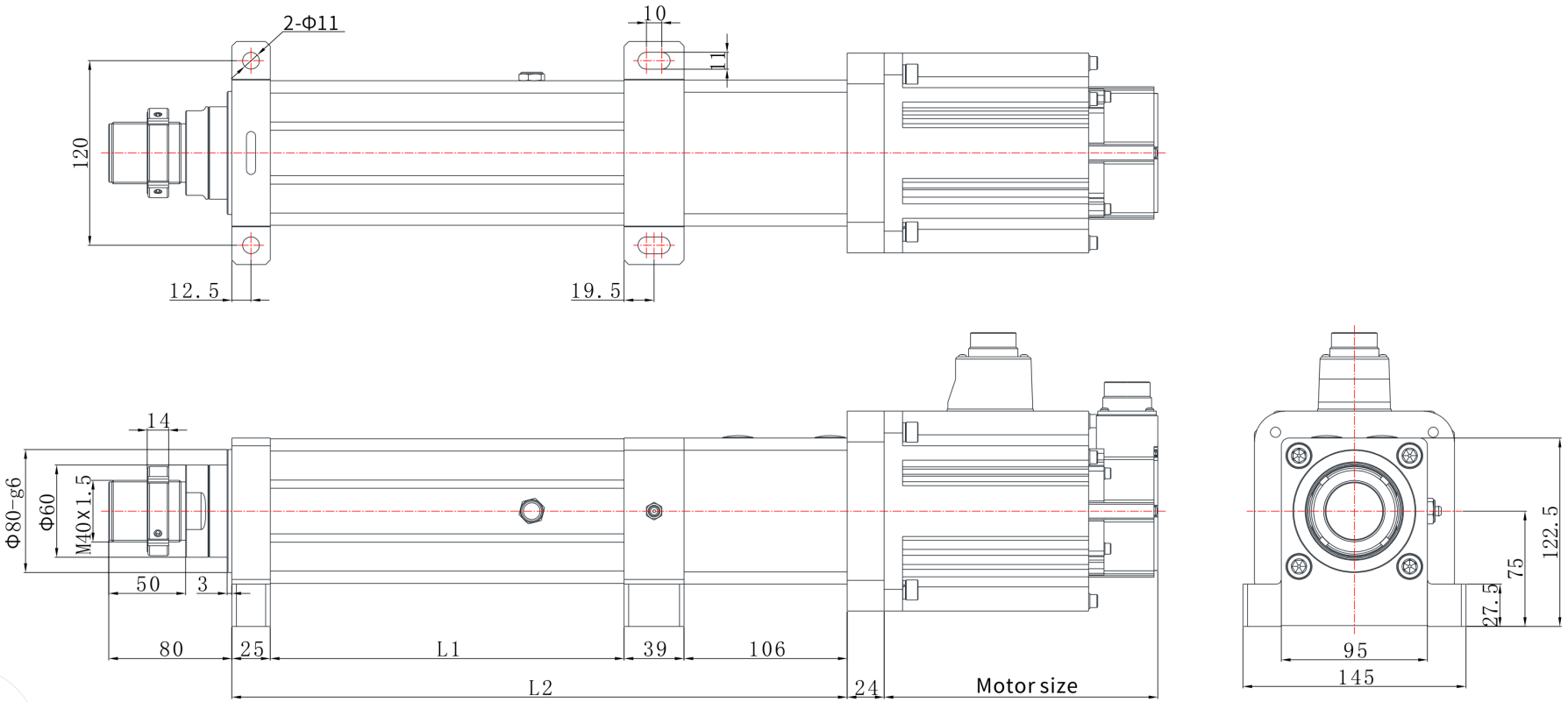

EDA94 | ແຜນຂະໜາດ

ແຜນລາຍການ

EDA94 L03 ແຜນຂະໜາດ ອະທິບາຍ:L1=ຄວາມຍາວຍຶດໄດ້+130,L2=ຄວາມຍາວຍຶດໄດ້+300 | L03

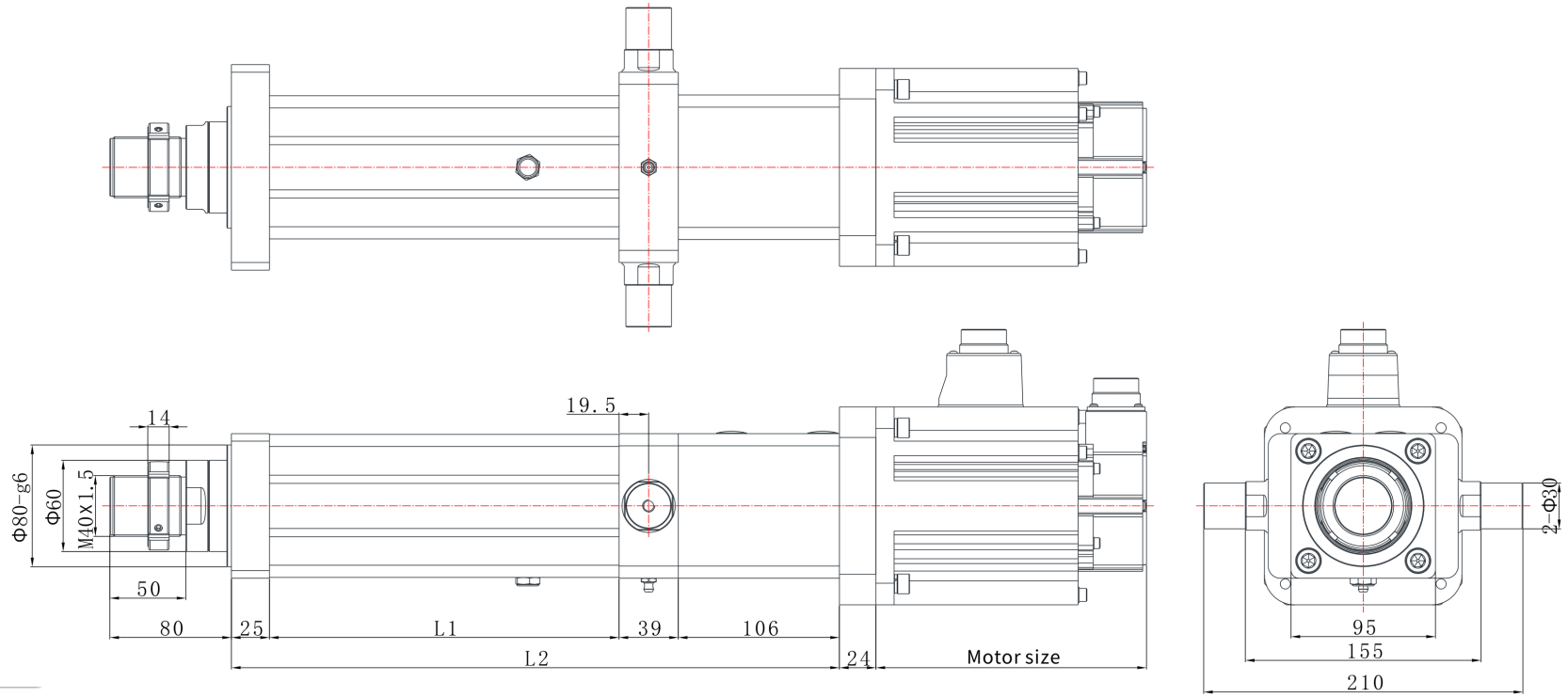

EDA94 | ແຜນຂະໜາດ

ແຜນລາຍການ

EDA94 L07 ແຜນຂະໜາດ ອະທິບາຍ:L1=ຄວາມຍາວຍຶດໄດ້+130,L2=ຄວາມຍາວຍຶດໄດ້+308 | L07

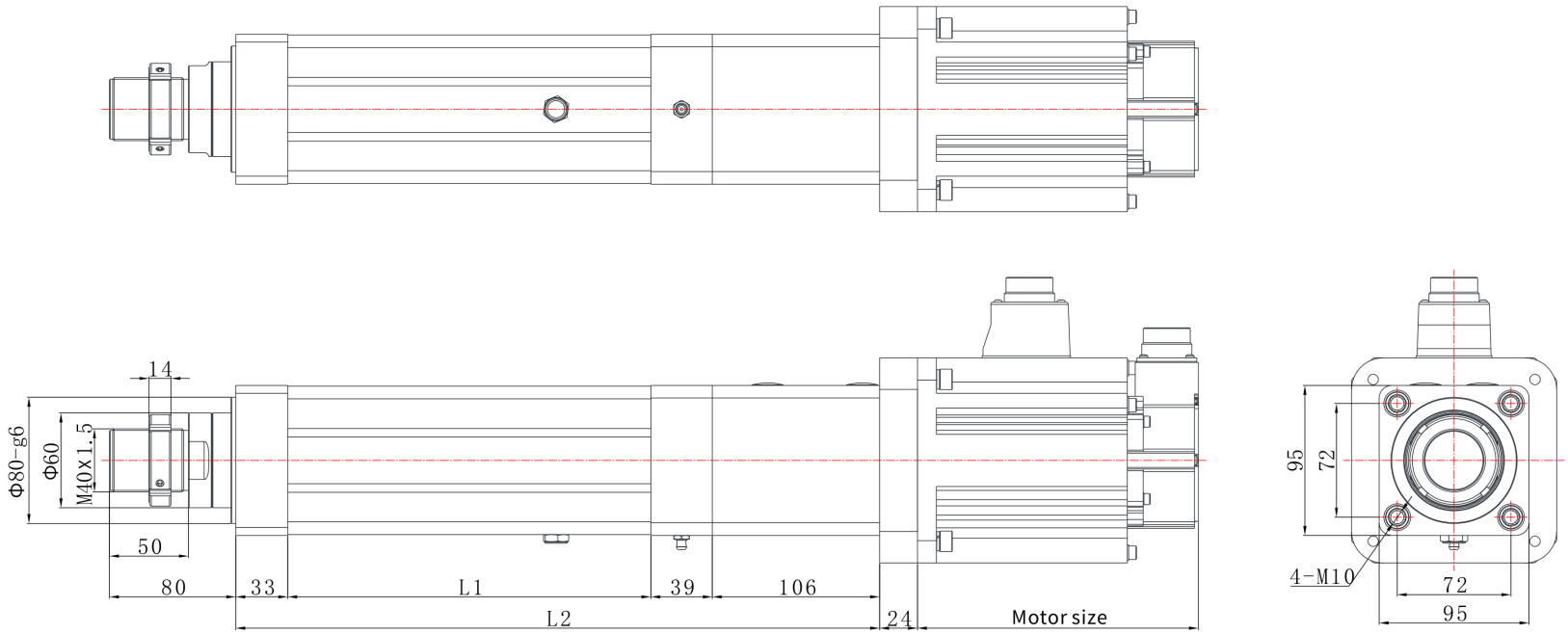

EDA94 | ແຜນຂະໜາດ

ແຜນລາຍການ

EDA94 L01 ແຜນຂະໜາດ ອະທິບາຍ:L1=ຄວາມຍາວຍຶດໄດ້+130,L2=ຄວາມຍາວຍຶດໄດ້+300 | L01

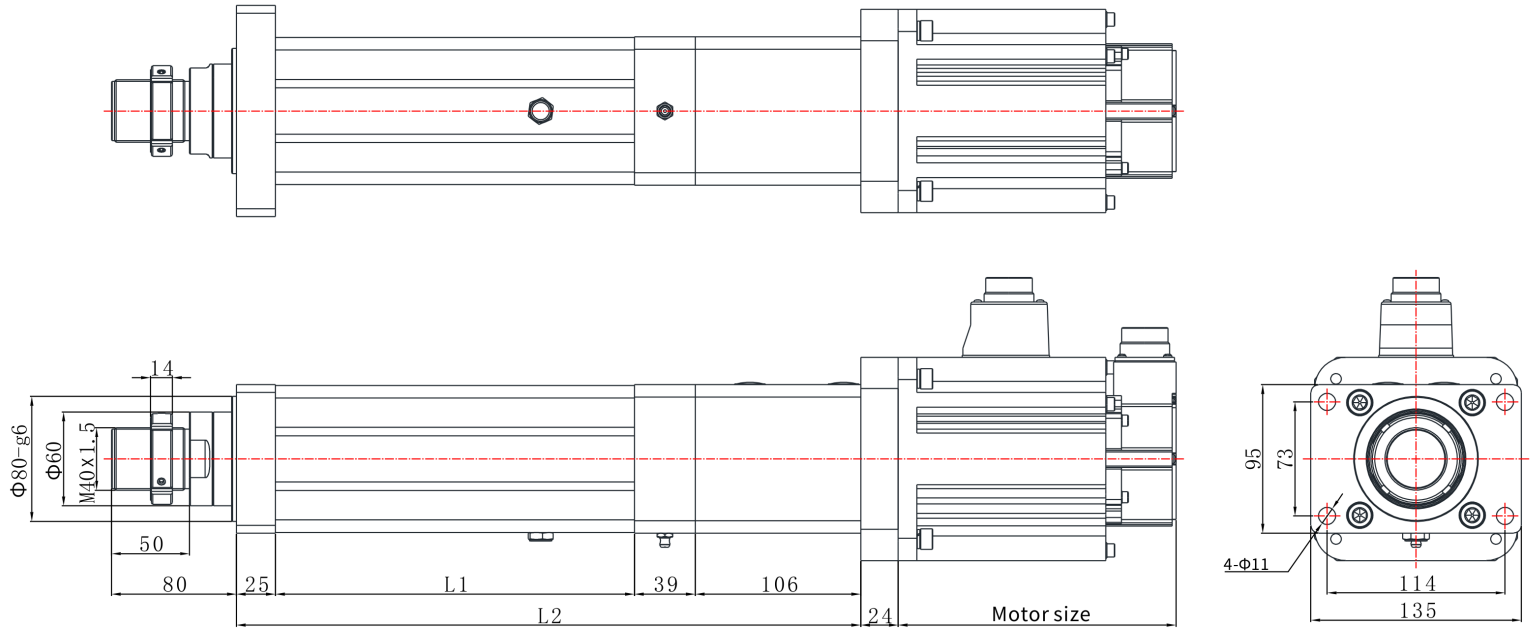

EDA94 | ແຜນຂະໜາດ

ແຜນລາຍການ

EDA94 L06 ແຜນຂະໜາດ ອະທິບາຍ:L1=ຄວາມຍາວຍືດໄດ້+130,L2=ຄວາມຍາວຍືດໄດ້+386 | L06

