COMO USAR ESTE ATLAS

Cada vista é o desenho de catálogo da variante ou grupo de relação indicado. Use as legendas impressas, não uma medição à escala. São desenhos de referência, não ficheiros CAD.

EDA245 / Atlas de desenhos

Índice

R01	1 vistas | páginas 2-2
L01	1 vistas | páginas 3-3

CONTACTO HTROBOT

E-mail: emmy@htrobot.com

Sítio web: www.htrobot.com

EDA245 | Desenho dimensional

Desenho de catálogo

EDA245 R01 desenho dimensional ilustração:L1=comprimento extensível+330,L2=comprimento extensível+668 | R01

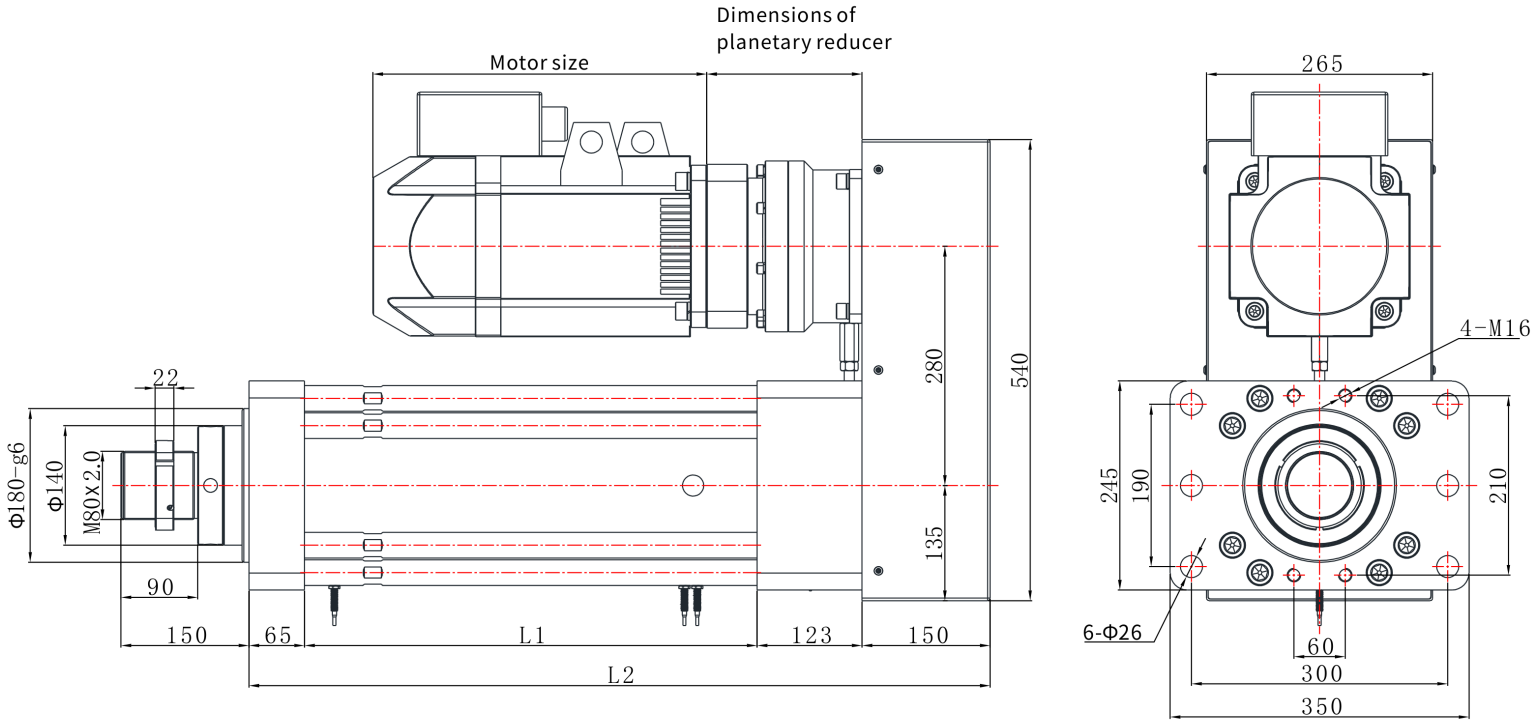

EDA245 | Desenho dimensional

Desenho de catálogo

EDA245 L01 desenho dimensional ilustração:L1=comprimento extensível+330,L2=comprimento extensível+733 | L01

