MS17 Dimensiones

Vistas de dimensiones e instalación. Las unidades son las etiquetas impresas en cada vista.

Estos dibujos no seleccionan una carrera. Confirme el montaje respecto a la configuración que pida.

tipo abierto: 2 vistas. vista 1, vista 2

tipo antipolvo: 3 vistas. vista 1, vista 2, vista 3

tipo abierto: 1 vistas. resumen de ingeniería

tipo antipolvo: 1 vistas. resumen de ingeniería

MS17 · tipo abierto · vista 1

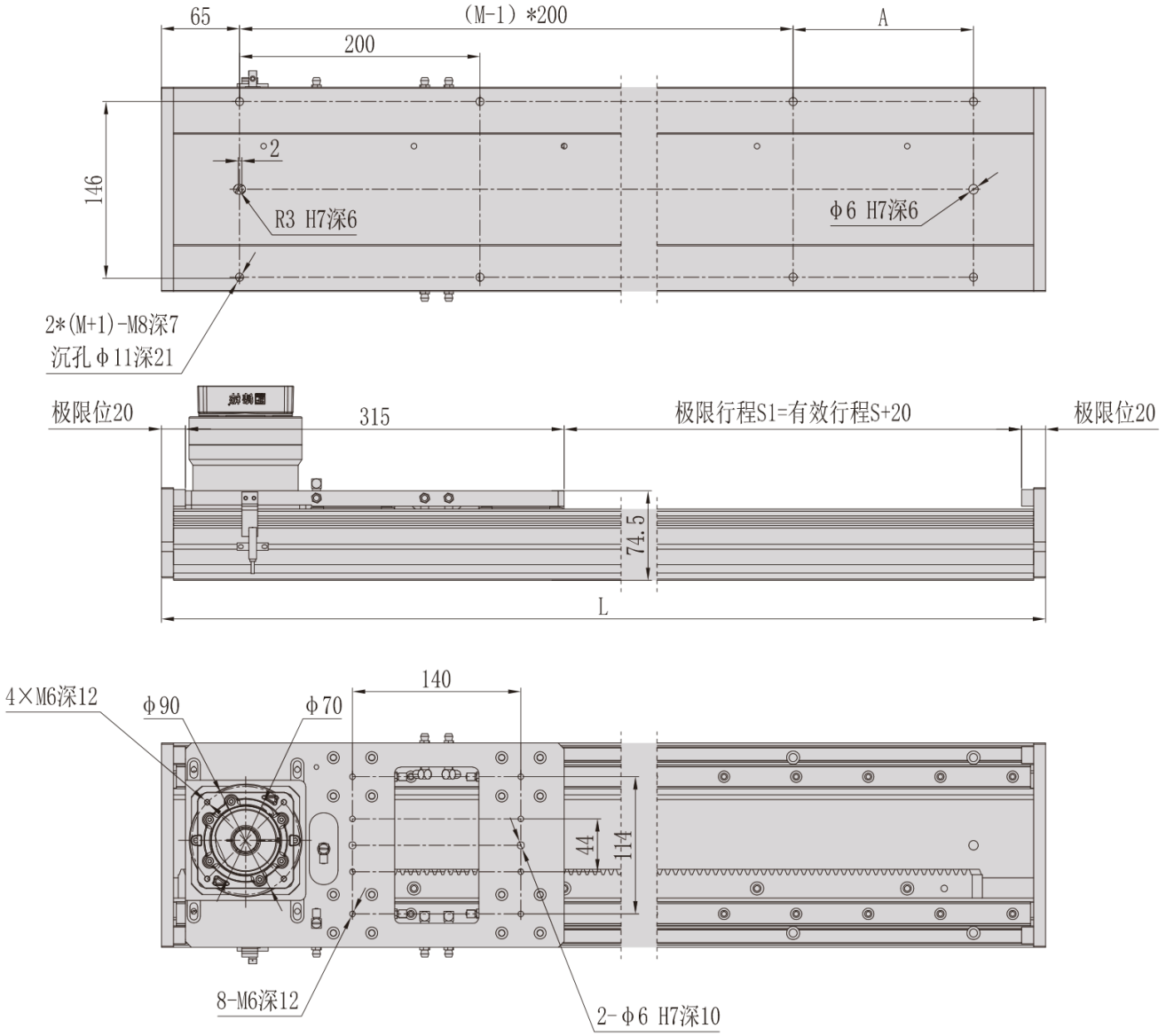

MS17 · tipo abierto · vista 2

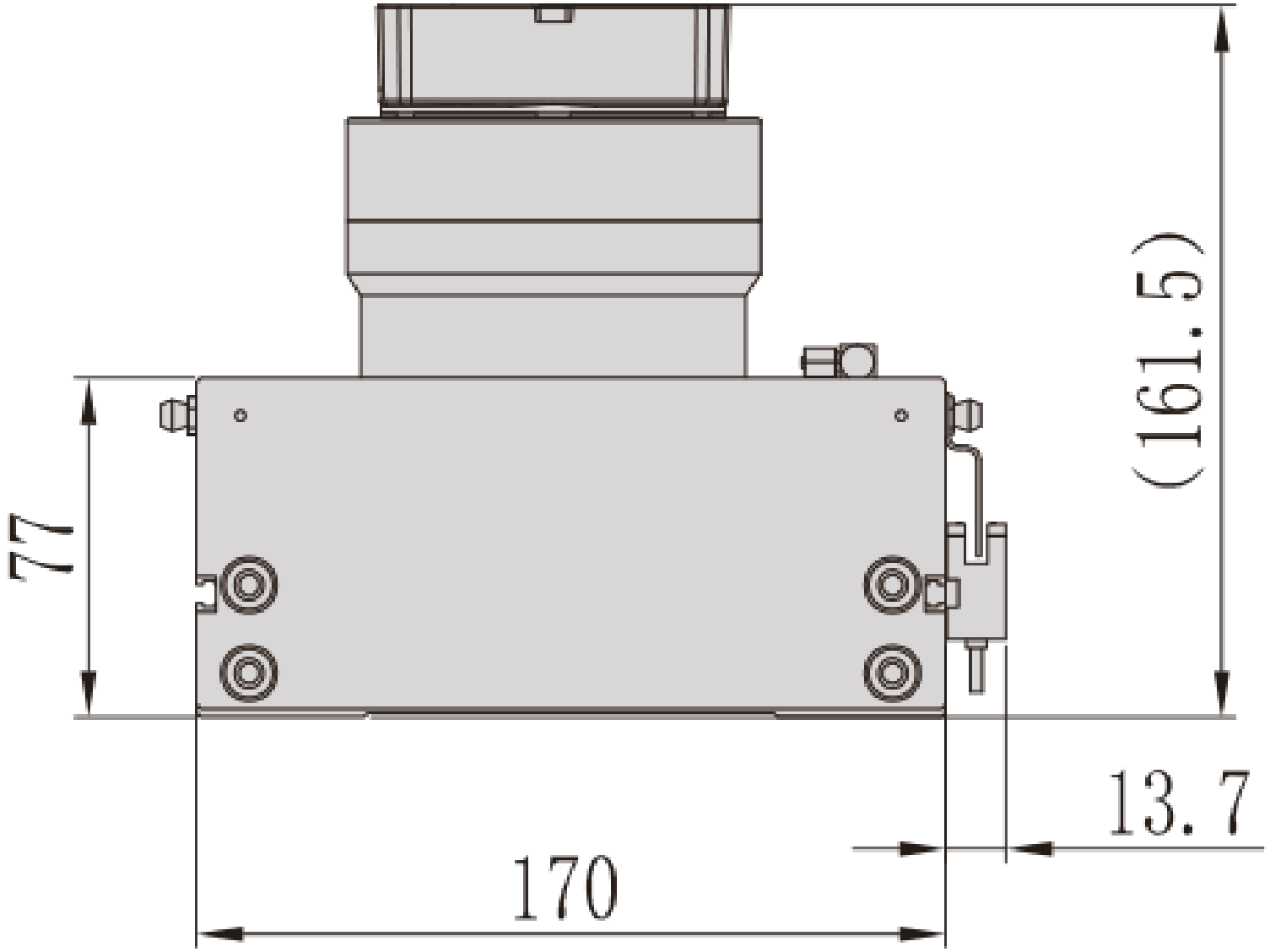

MS17 · tipo antipolvo · vista 1

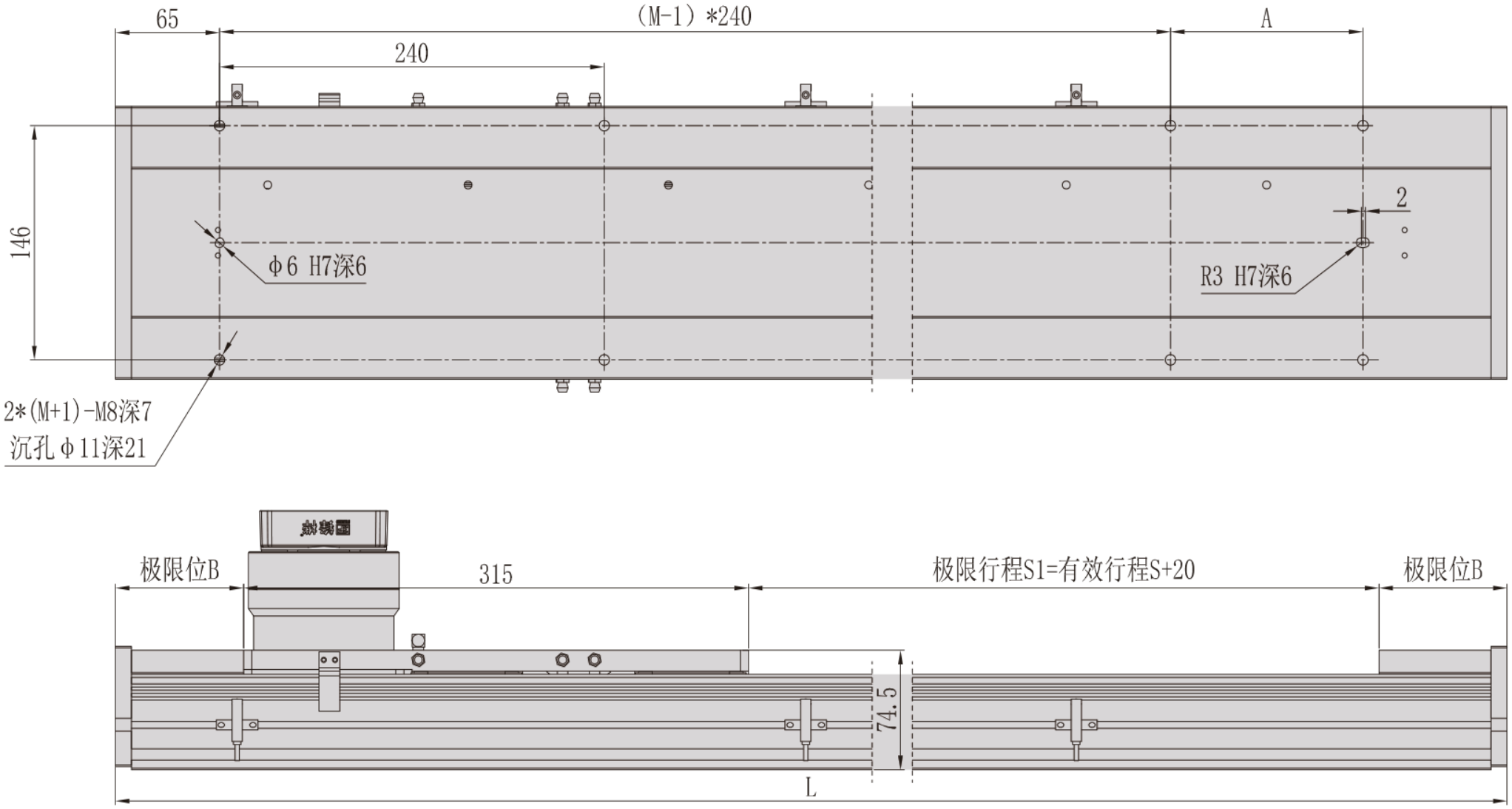

MS17 · tipo antipolvo · vista 2

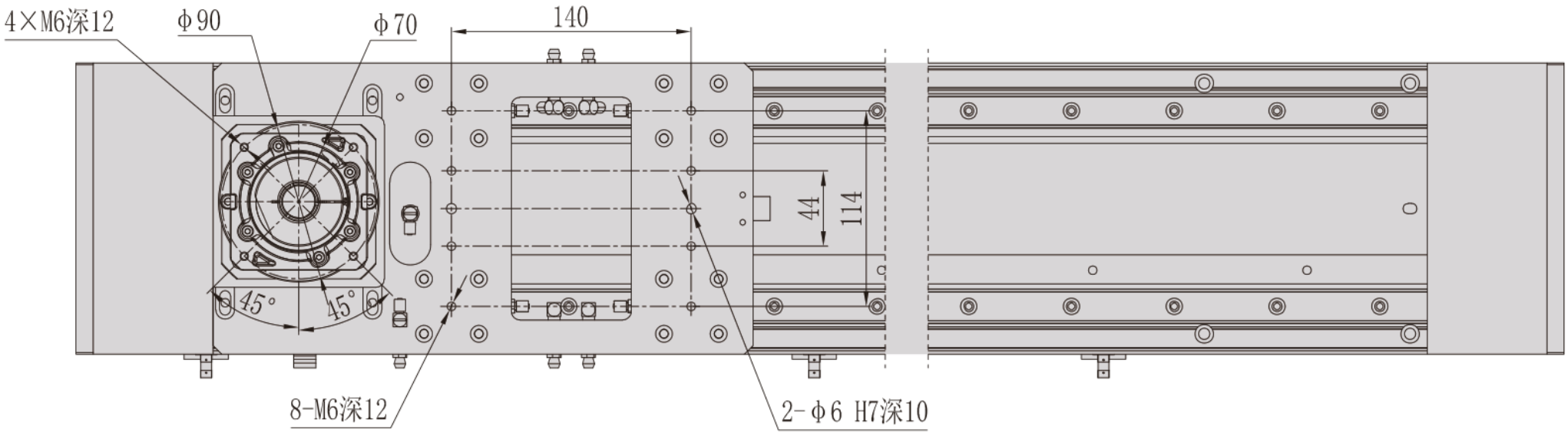

MS17 · tipo antipolvo · vista 3

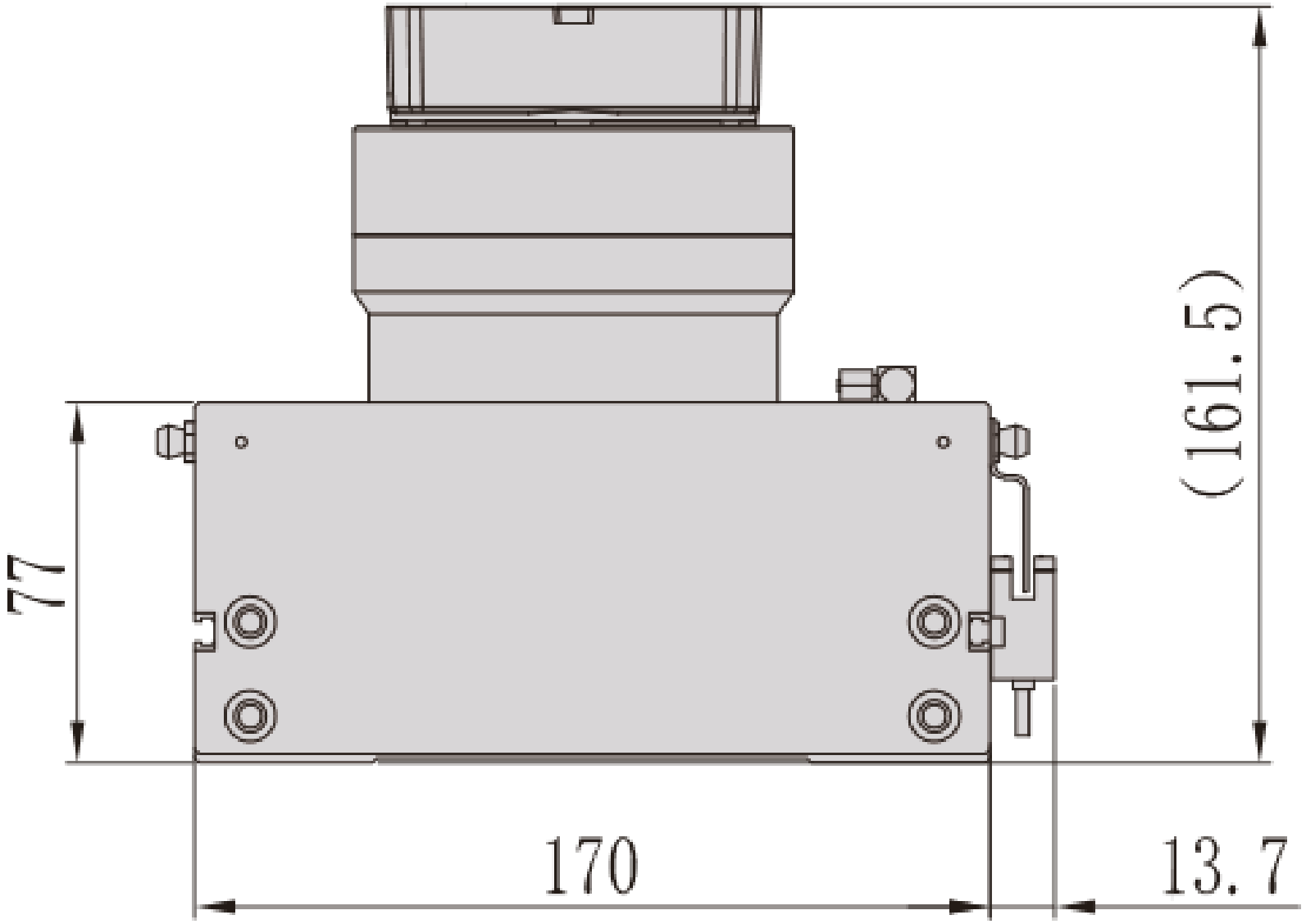

MS17 · tipo abierto · resumen de ingeniería

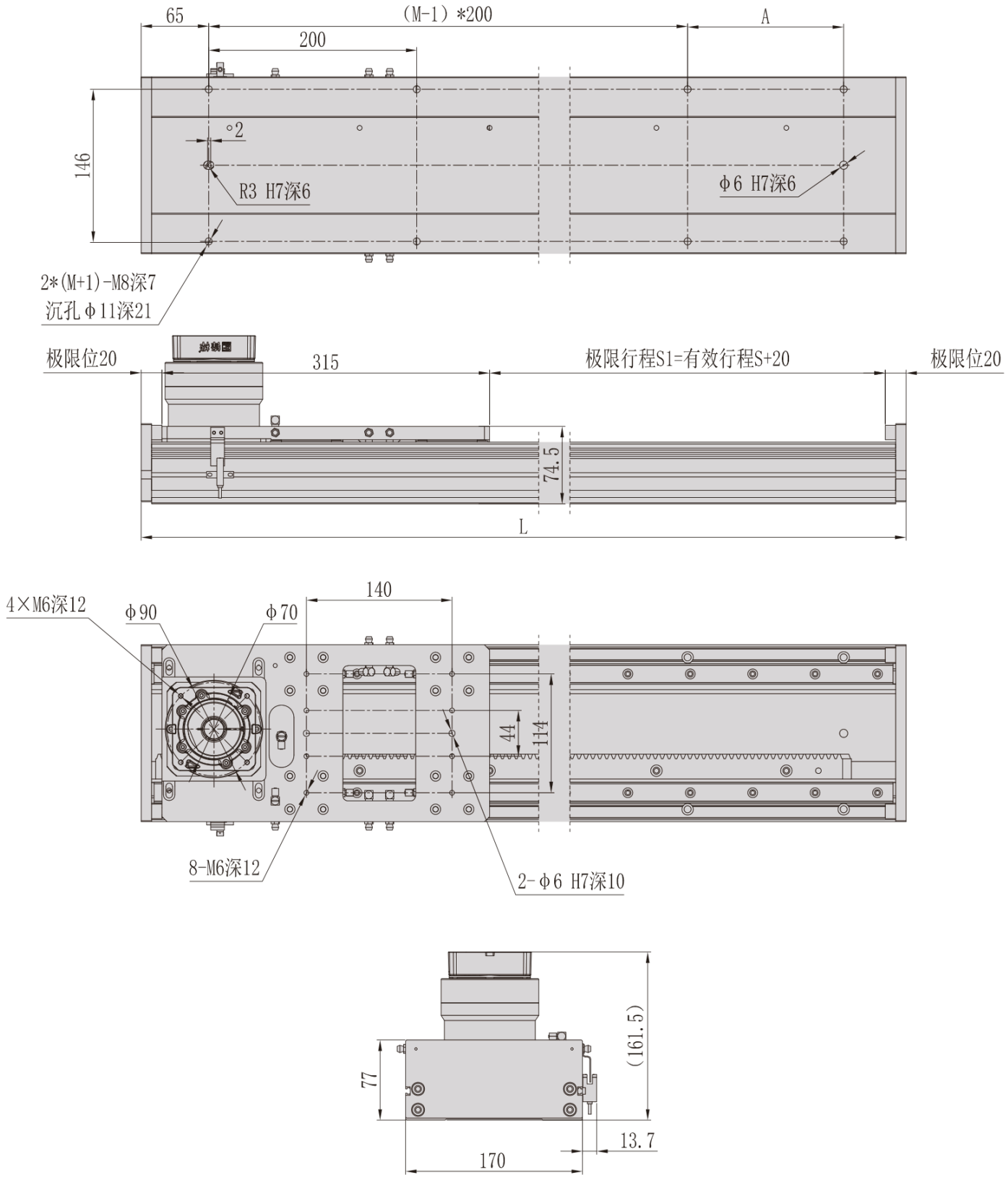

MS17 · tipo antipolvo · resumen de ingeniería

