ຊຸດແກນຍືດ HTSL150

SL150 · ຊຸດແກນຍືດ

ກວດການຮັບ ແລະຕິດຕັ້ງຕະຫຼອດໄລຍະຍືດທັງໝົດ. ລວມໂມເມັນການໂຫຼດ ແລະພື້ນທີ່ສາຍໃນການກວດຕິດຕັ້ງ.

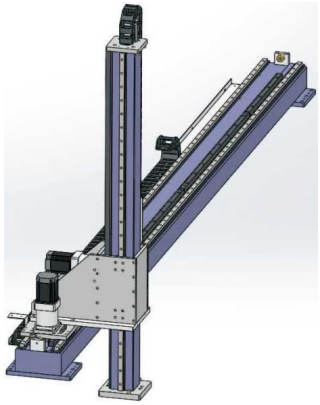

ຮູບຊຸດ SL

ຂໍ້ມູນຈໍາເພາະທີ່ກວດແລ້ວ

ພາລາມິເຕີ	ຄ່າ
ຄວາມສາມາດເຮັດຊ້ໍາ	±0.1 mm
ນ້ໍາໜັກບັນທຸກແນວຕັ້ງ	300 kg
ລິດເກຍ	250 mm
ເລກກະເກຍ (ຫົວຕາຕະລາງທີ່ພົມ mm)	180 mm
ຂໍ້ມູນຈໍາເພາະເກຍ	3M
ໄກດ້ເສັ້ນຊື່ (ລະຫັດແຫຼ່ງ)	30
ຕົວຢ່າງການສັ່ງ (ອ້າງອີງ)	SL150-L250-S500-R160-C4-D
ລຸ້ນເຊັນເຊີ	ນອກ FC307 (NPN)
ຂອບເຂດຊະໂກ ແລະພົດ	100-2050mm/ໄລຍະ 50

ແຜນຕິດຕັ້ງຢູ່ໃນປື້ມຂະໜາດແຍກ.

emmy@htrobot.com www.htrobot.com

ເອກະສານອ້າງອີງວິສະວະກຳ

ໝາຍເຫດການນຳໃຊ້

ເອກະສານອ້າງອີງການນຳໃຊ້: ແຫ່ງອະທິບາຍແກນເລື່ອນສຳລັບການຈັບຍຶກ ຈັດພາເລດ ແລະຄັດແຍກໃນລອຈິສຕິກ ລົດຍົນ ແລະອຸປະກອນການແພດ, ໂດຍການຂົນສົ່ງຕ້ຽງເປັນການໃຊ້ປະຢັດພື້ນທີ່.

ເອກະສານອ້າງອີງການຕິດຕັ້ງ: ມີ ແລະບໍ່ມີຝາຫຸ້ມໂລສະແດງໃນຫ້ອງແຜນແຫ່ງກົງກັນ.

ຄວາມແຕກຕ່າງການສັ່ງ ແລະຂໍ້ມູນຈຳເພາະ: ກ້ອບເກຍຕ້ວຢ່າງແມ່ນR160 ແລະຄ້ອຍທີ່ຍາຍ160mm; ຕາຕະລາງພື້ນຖານຍອກ180mm.