LYD-66D vistas de dibujo

Use las cotas y condiciones rotuladas. No escale los dibujos.

01 Dimensiones
02 Cableado, D
03 Cableado, N
04 Cableado, P

CONTACTO HTROBOT
emmy@htrobot.com **www.htrobot.com**

LYD-66D - Dimensiones

No escale el dibujo.

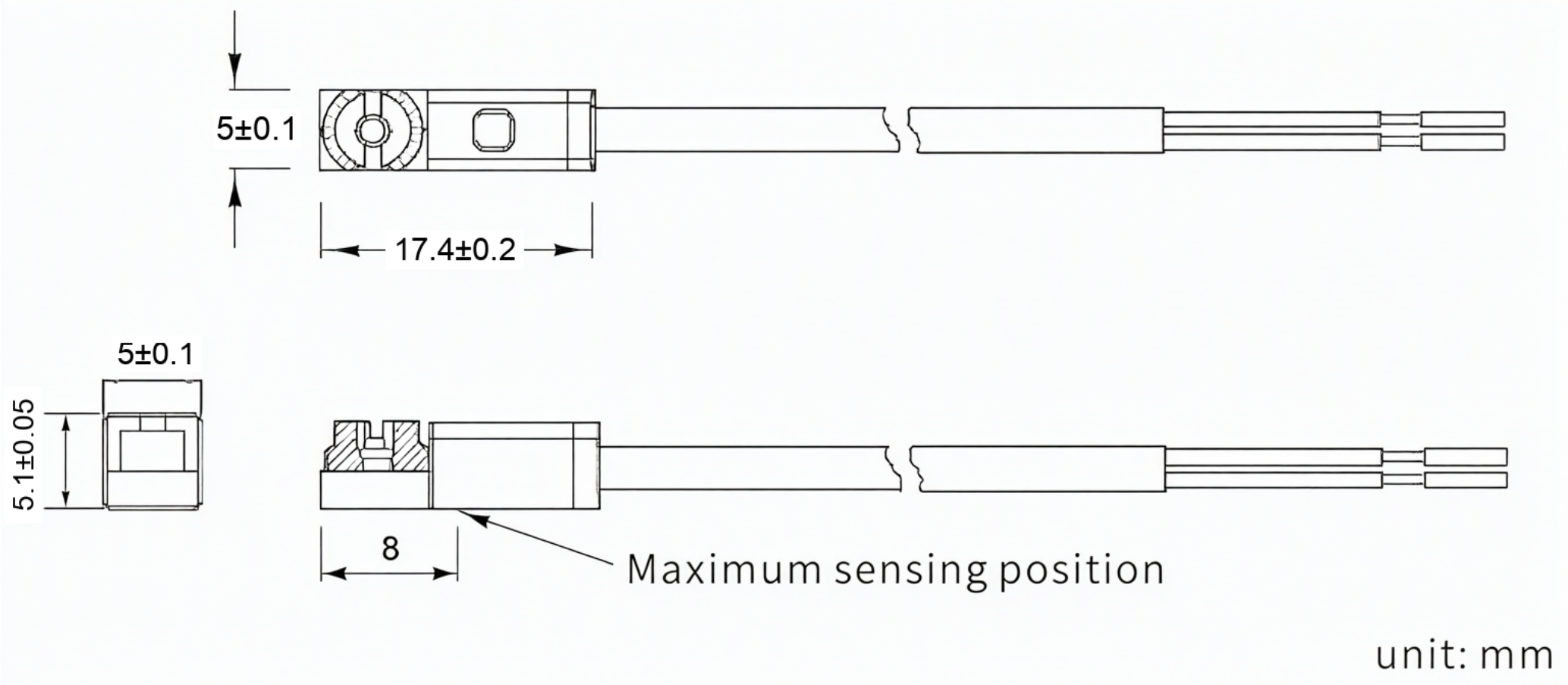

LYD-66D - CABLEADO, D

No escale el dibujo.

LYD-66D /LYD -66D-NC

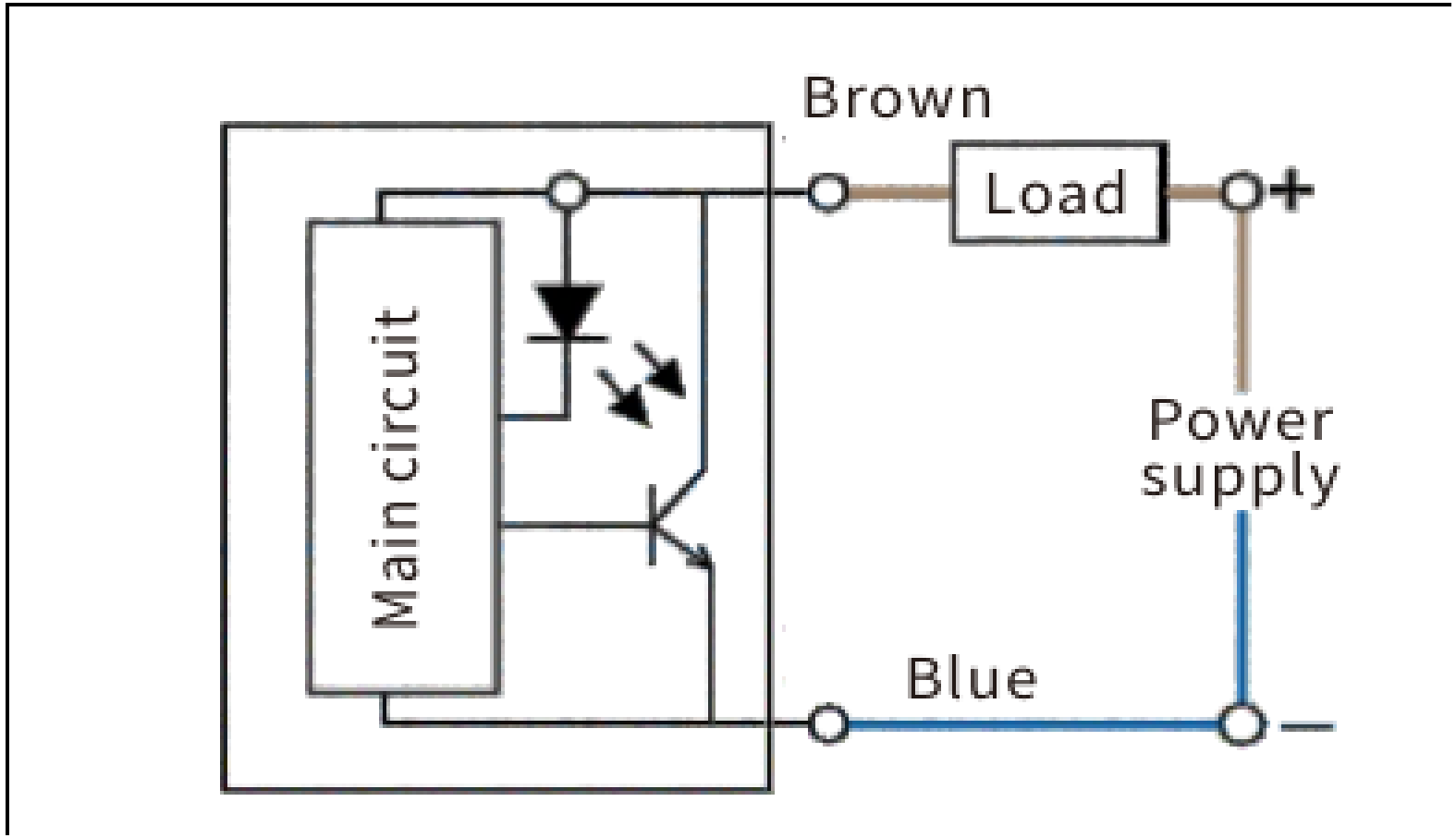

LYD-66D - CABLEADO, N

No escale el dibujo.

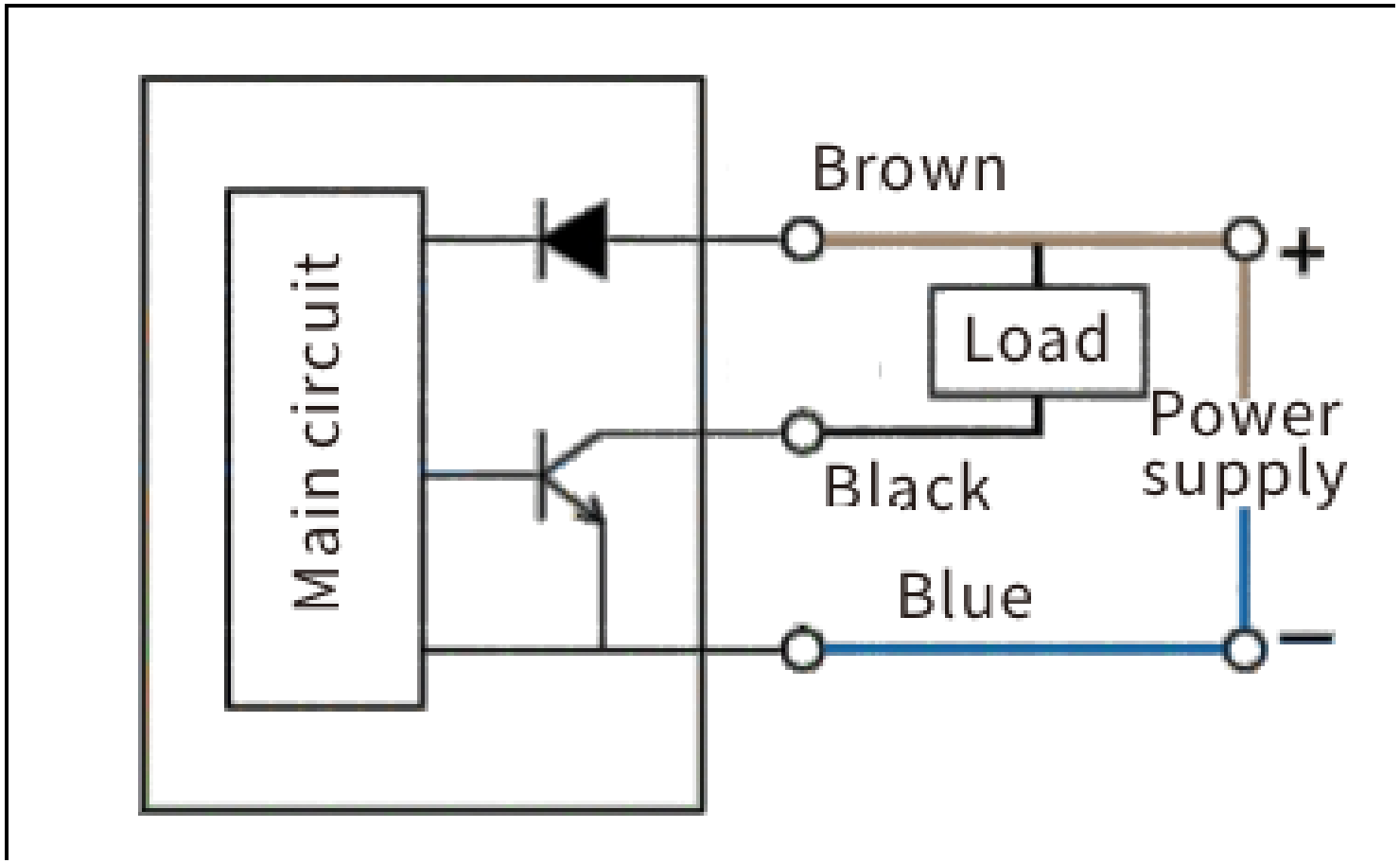

LYD-66D - CABLEADO, P

No escale el dibujo.

LYD-66P /LYD -66P-NC

