このアトラスの使い方

各ビューは記載バリアントまたは比グループのカタログ図です。縮尺計測ではなく印刷ラベルを使ってください。参照図であり CAD ファイルではありません。

EDA80 / 図面アトラス

目次

R01	1 図	ページ 2-2
R02	1 図	ページ 3-3
R05	1 図	ページ 4-4
R04	1 図	ページ 5-5
R07	1 図	ページ 6-6
R03	1 図	ページ 7-7
R06	1 図	ページ 8-8
L04	1 図	ページ 9-9
L03	1 図	ページ 10-10
L07	1 図	ページ 11-11
L01	1 図	ページ 12-12
L06	1 図	ページ 13-13

HTROBOT へ連絡

メール: emmy@htrobot.com
ウェブサイト：www.htrobot.com

EDA80 | 寸法図

カタログ図

EDA80 R01 寸法図 説明:伸縮長さが〈=400mm のとき ； L1=伸縮長さ+120,L2=伸縮 | R01

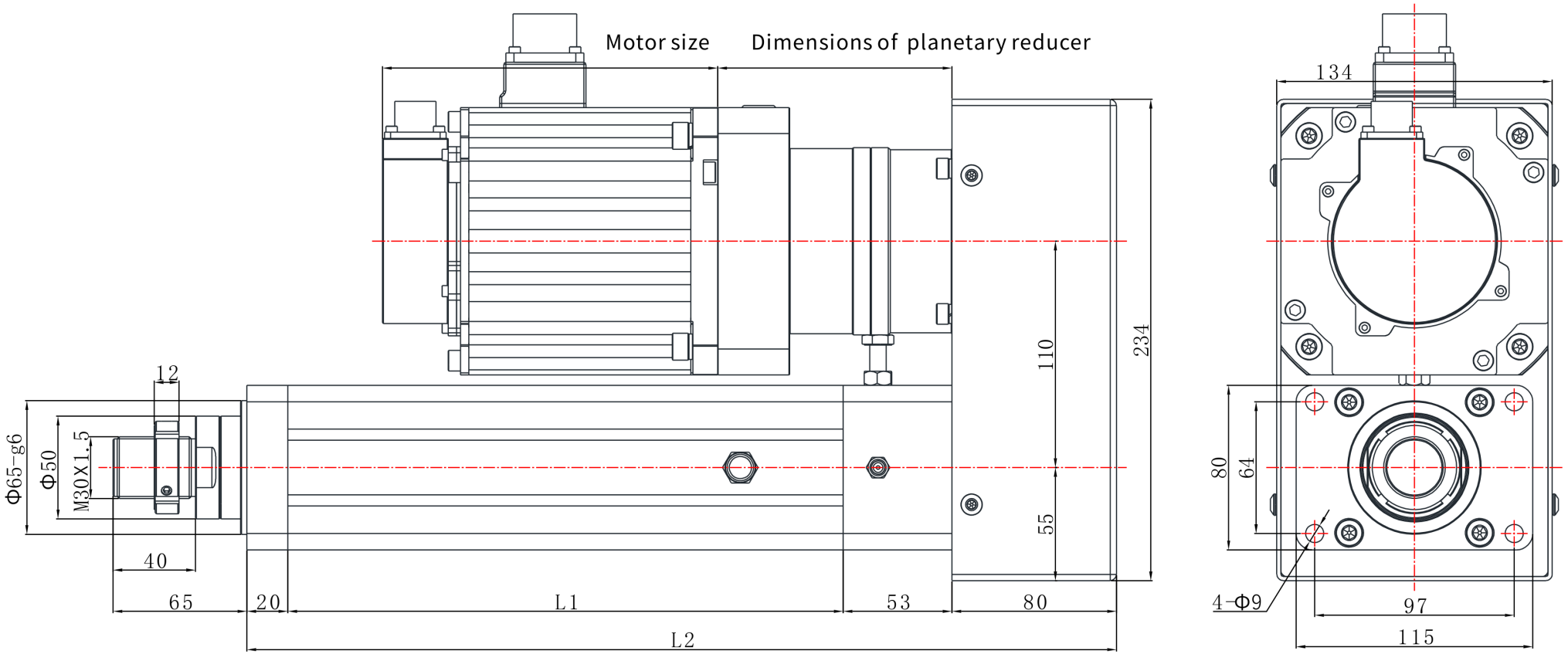

EDA80 | 寸法図

カタログ図

EDA80 R02 寸法図 説明:伸縮長さが〈=400mm のとき ; L1=伸縮長さ+120,L2=伸縮 | R02

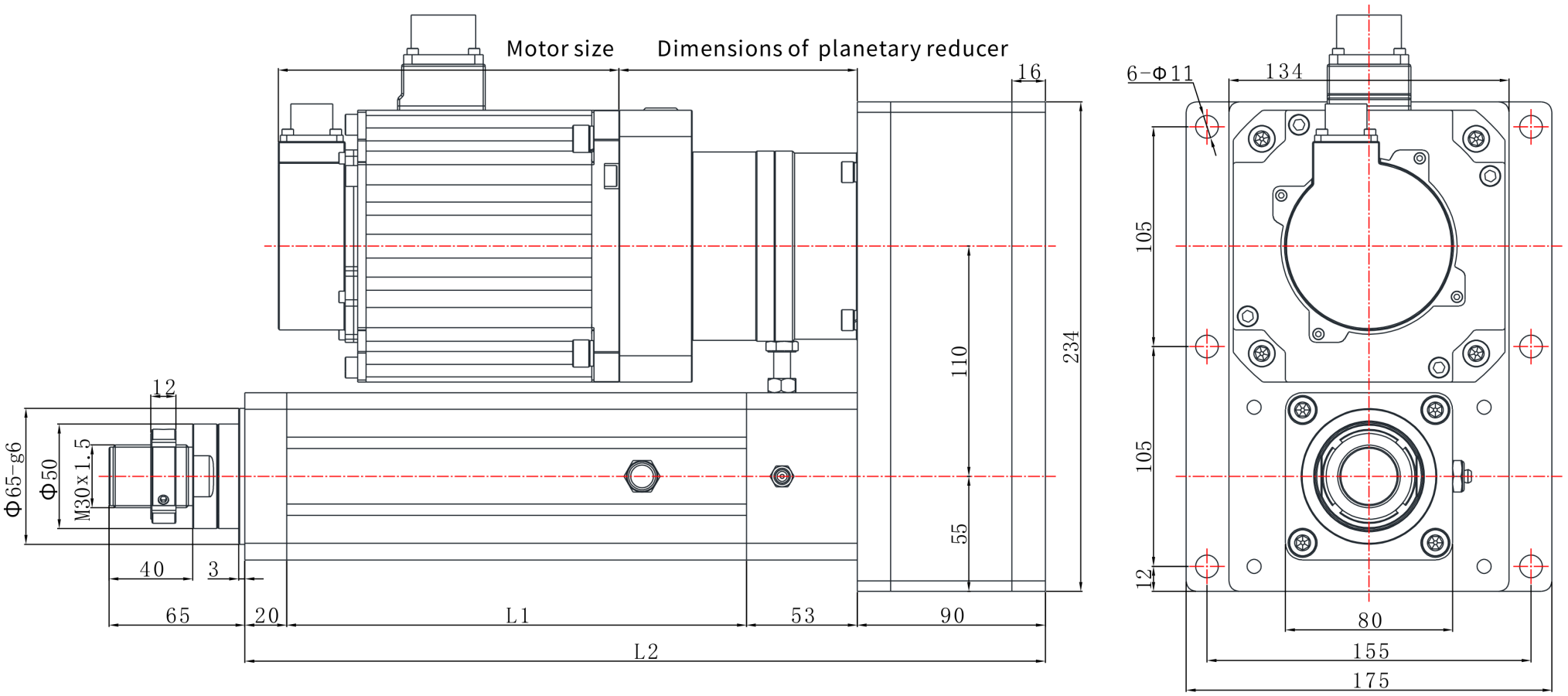

EDA80 | 寸法図

カタログ図

EDA80 R05 寸法図 説明:伸縮長さが〈=400mm のとき ; L1=伸縮長さ+120,L2=伸縮 | R05

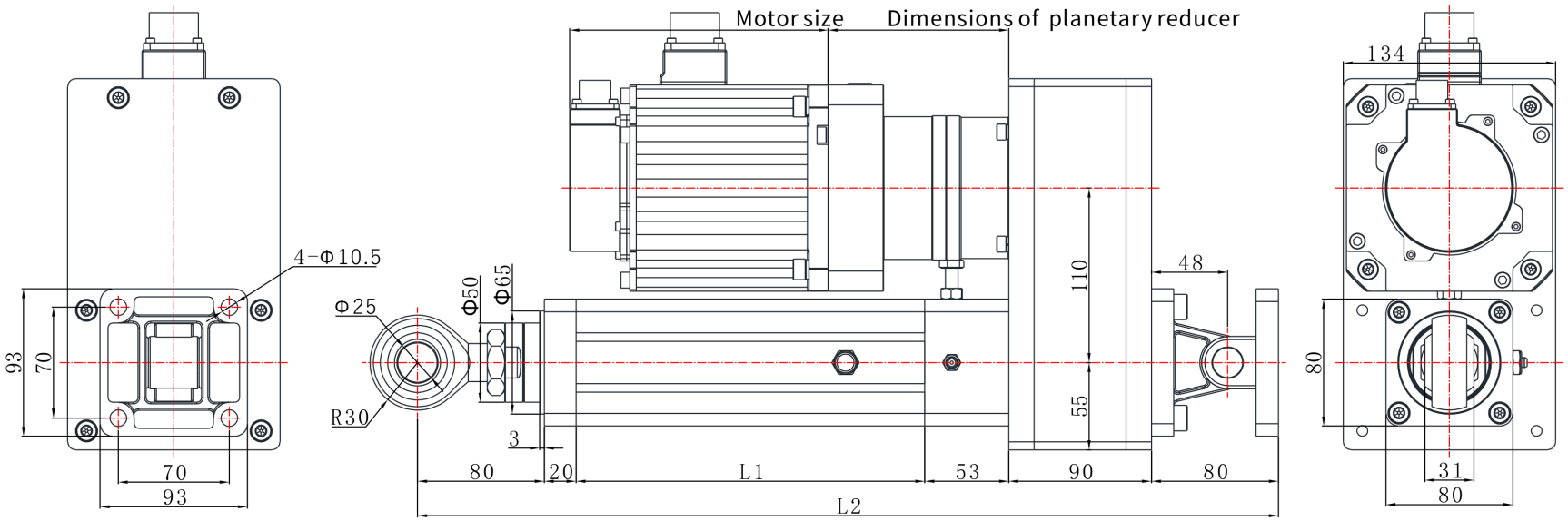

EDA80 | 寸法図

カタログ図

EDA80 R04 寸法図 説明:伸縮長さが〈=400mm のとき ; L1=伸縮長さ+120,L2=伸縮 | R04

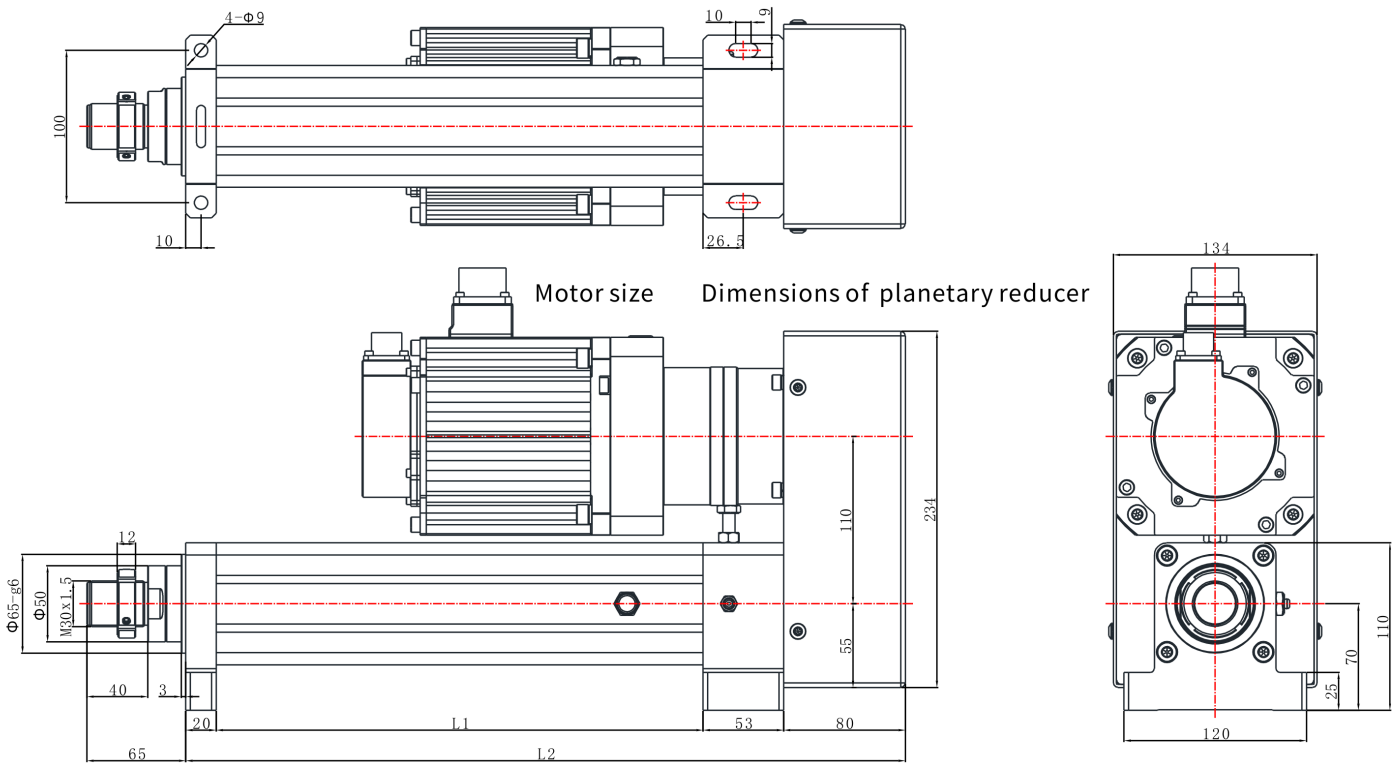

EDA80 | 寸法図

カタログ図

EDA80 R07 寸法図 説明:伸縮長さが〈=400mm のとき ; L1=伸縮長さ+120,L2=伸縮 | R07

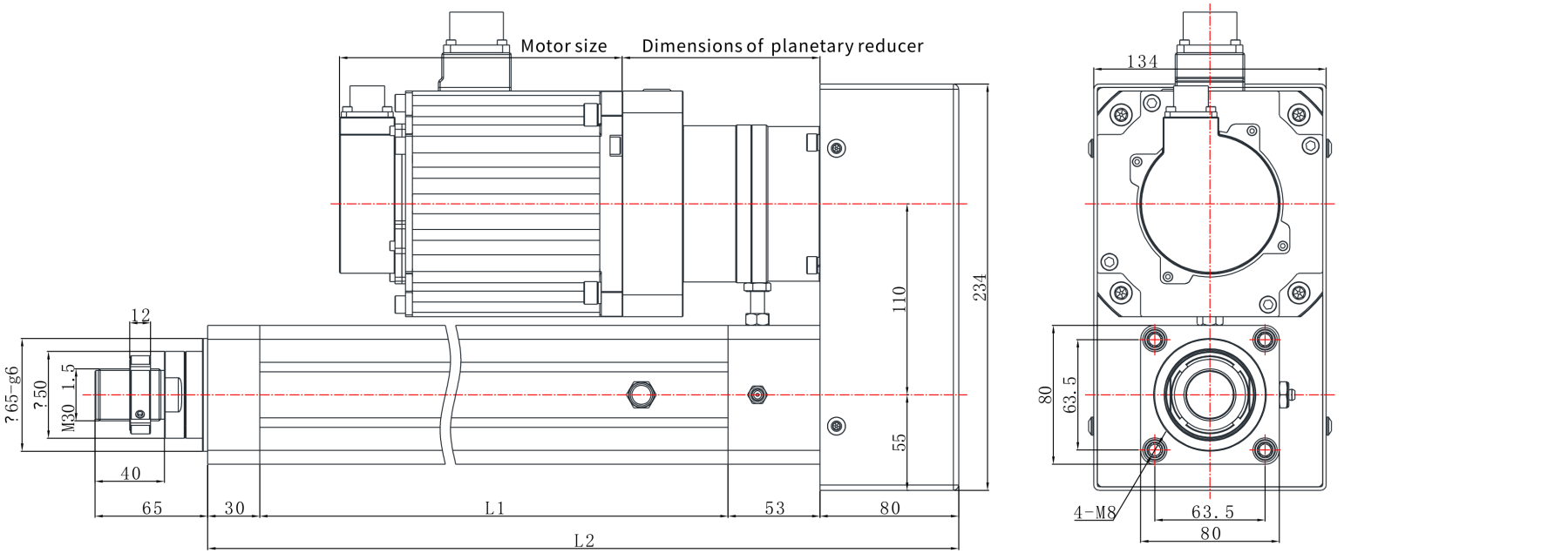

EDA80 | 寸法図

カタログ図

EDA80 R03 寸法図 説明:伸縮長さが〈=400mm のとき ; L1=伸縮長さ+120,L2=伸縮 | R03

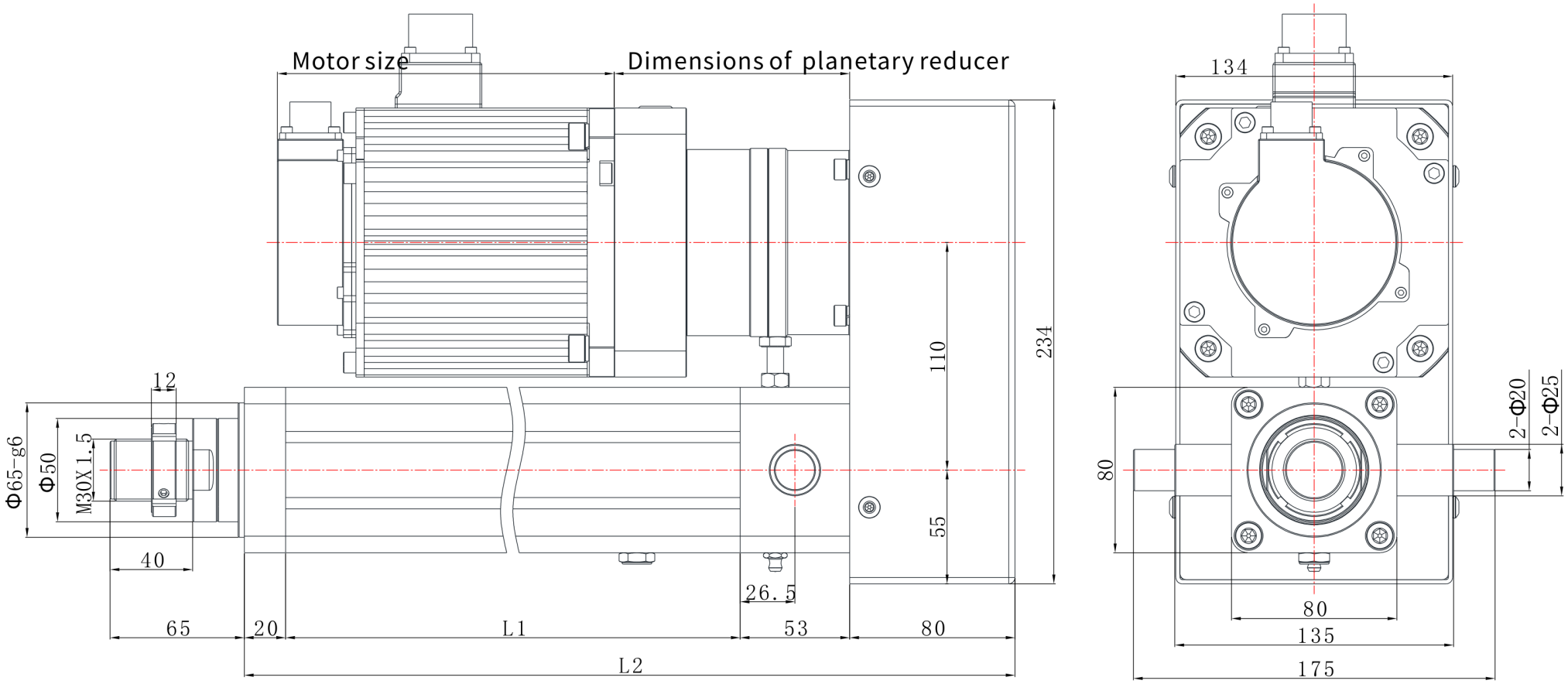

EDA80 | 寸法図

カタログ図

EDA80 R06 寸法図 説明:L1=伸縮長さ+120,L2=伸縮長さ+342 | R06

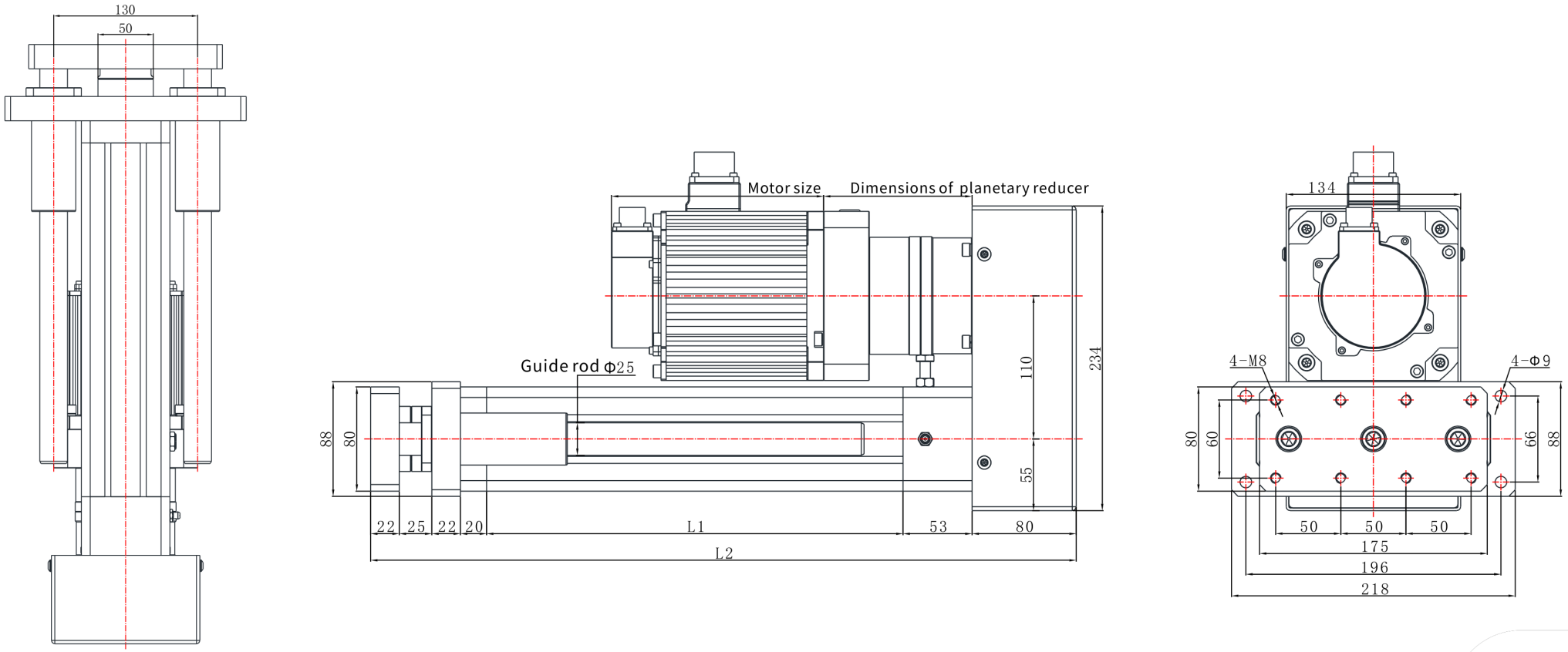

EDA80 | 寸法図

カタログ図

EDA80 L04 寸法図 説明:伸縮長さが〈=400mm のとき ； L1=伸縮長さ+120,L2=伸縮 | L04

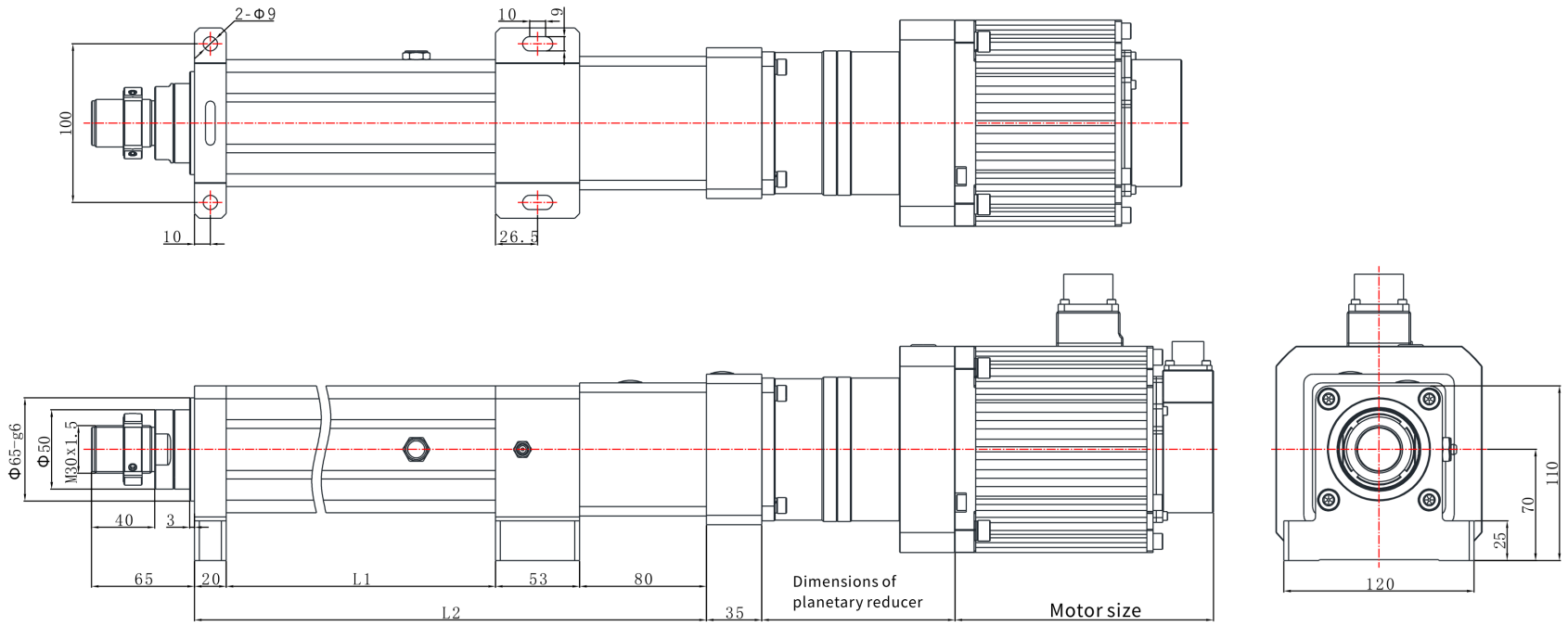

EDA80 | 寸法図

カタログ図

EDA80 L03 寸法図 説明:伸縮長さが〈=400mm のとき ; L1=伸縮長さ+120,L2=伸縮 | L03

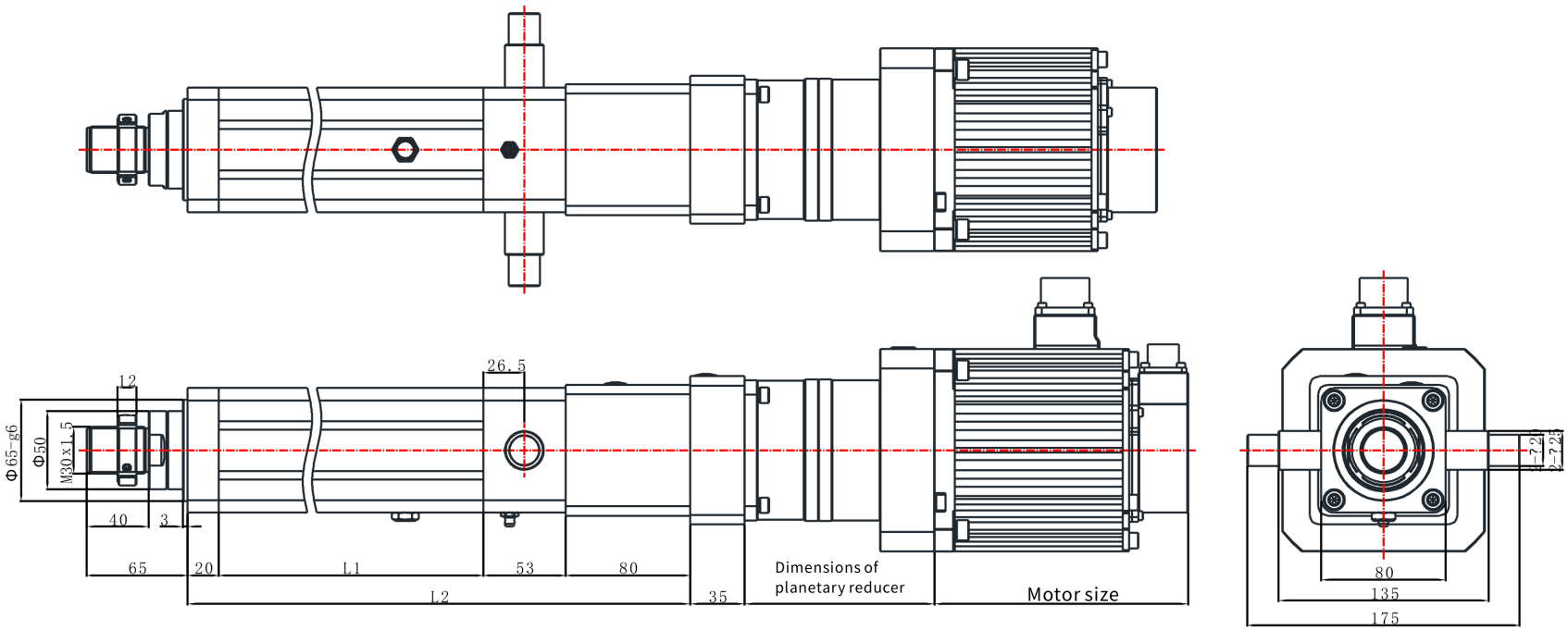

EDA80 | 寸法図

カタログ図

EDA80 L07 寸法図 説明:伸縮長さが〈=400mm のとき ； L1=伸縮長さ+120,L2=伸縮 | L07

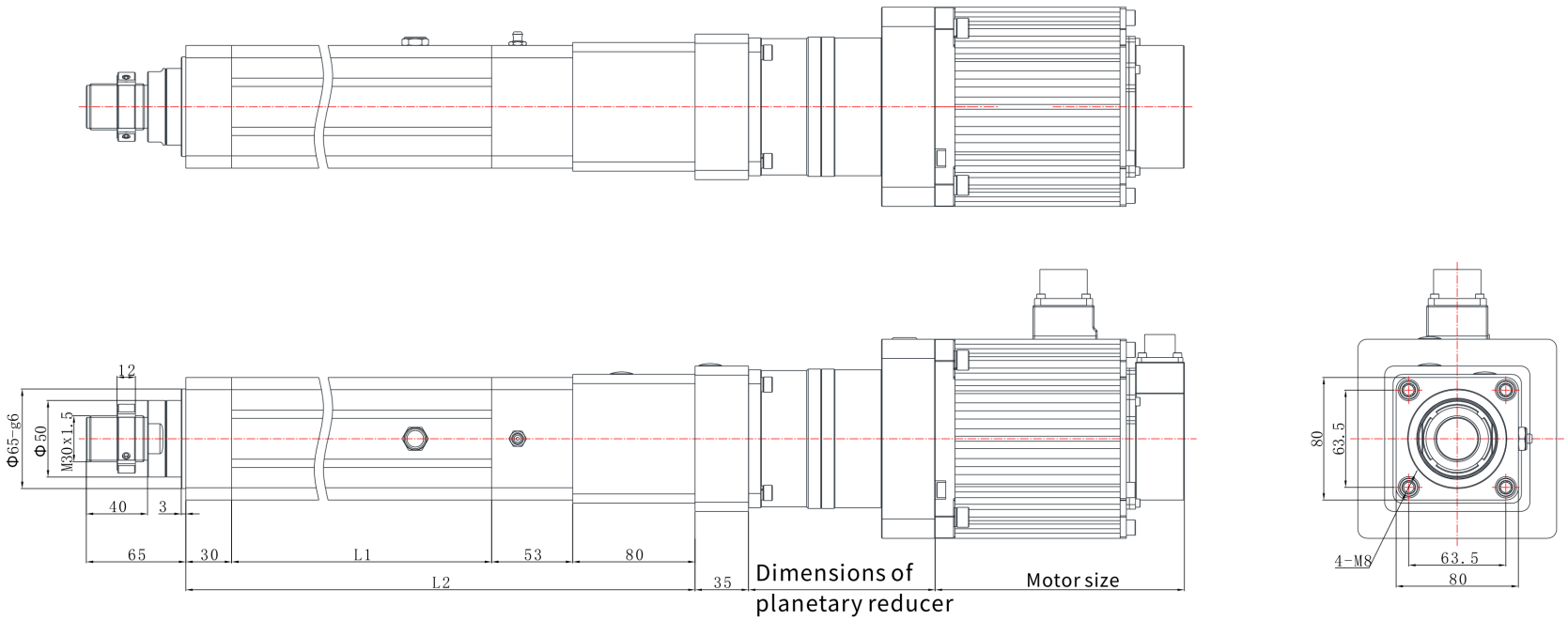

EDA80 | 寸法図

カタログ図

EDA80 L01 寸法図 説明:伸縮長さが〈=400mm のとき ; L1=伸縮長さ+120,L2=伸縮 | L01

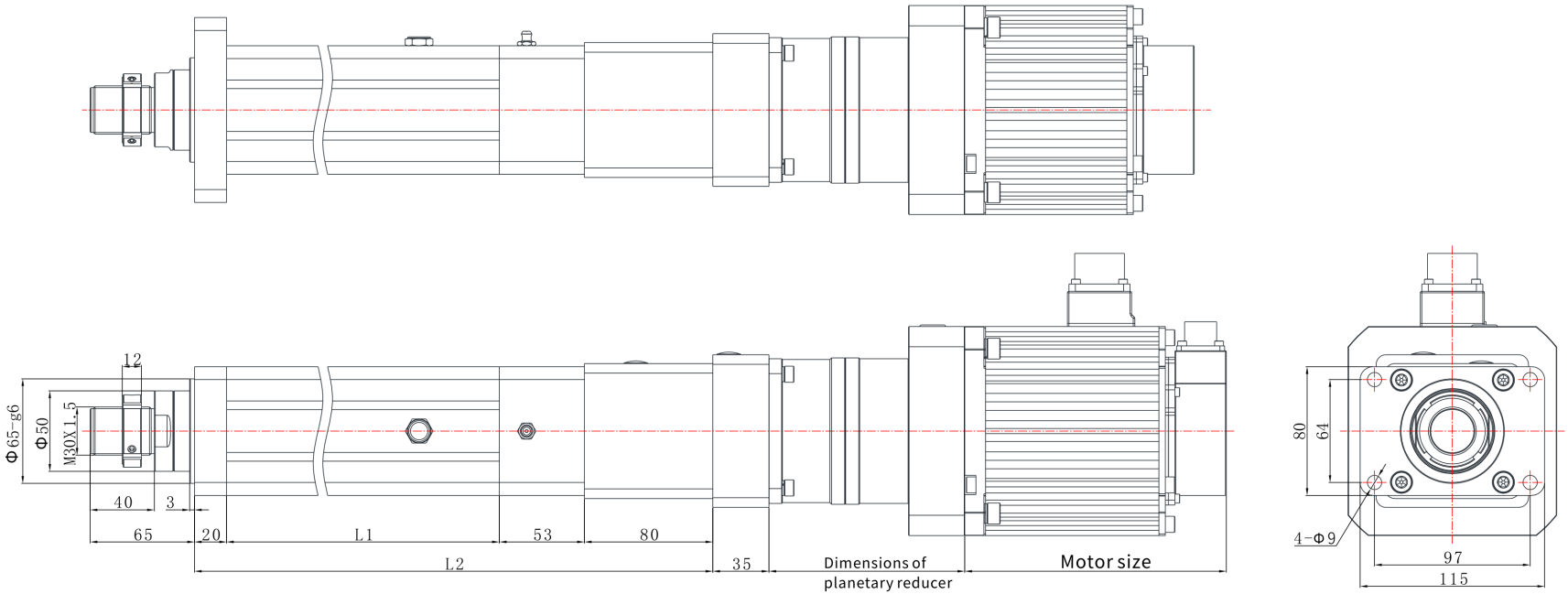

EDA80 | 寸法図

カタログ図

EDA80 L06 寸法図 説明:L1=伸縮長さ+120,L2=伸縮長さ+342 | L06

