MTH12 ຂະໜາດ

ມຸມມອງຂະໜາດ ແລະຕົດຕັ້ງ. ຫົວໜ່ວຍແມ່ນຢ້າຍທີ່ພົມໃນແຕ່ລະມຸມມອງ.

ແຜນເຫຼົ່ານີ້ບໍ່ໄດ້ເລືອກຊະໂກ. ຢືນຢັນການຕົດຕັ້ງຕາມການຕັ້ງຄ່າທີ່ທ່ານສັ່ງ.

ນອກ C: 4 ມຸມມອງ. ມຸມມອງ 1, ມຸມມອງ 2, ມຸມມອງ 3, ແຢນໜ້າຕັດ

ຊ້າຍ L: 3 ມຸມມອງ. ມຸມມອງ 1, ມຸມມອງ 2, ແຢນໜ້າຕັດ

ຂວາ R: 2 ມຸມມອງ. ມຸມມອງ 1, ແຢນໜ້າຕັດ

ລຸ່ມ B: 2 ມຸມມອງ. ມຸມມອງ 1, ແຢນໜ້າຕັດ

ນອກ C: 1 ມຸມມອງ. ພາບລວມວິສະວະກຳ

ຊ້າຍ L: 1 ມຸມມອງ. ພາບລວມວິສະວະກຳ

ຂວາ R: 1 ມຸມມອງ. ພາບລວມວິສະວະກຳ

ລຸ່ມ B: 1 ມຸມມອງ. ພາບລວມວິສະວະກຳ

MTH12 · ນອກ C · ມຸມມອງ 1

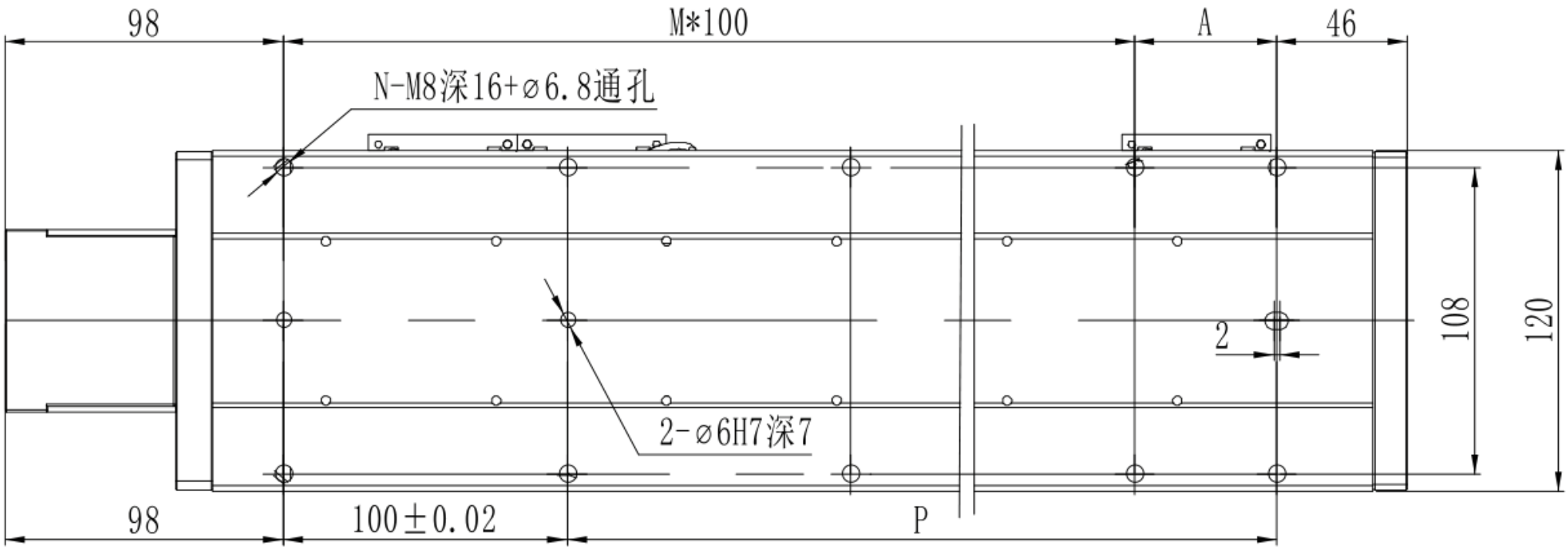

MTH12 · ນອກ C · ມຸມມອງ 2

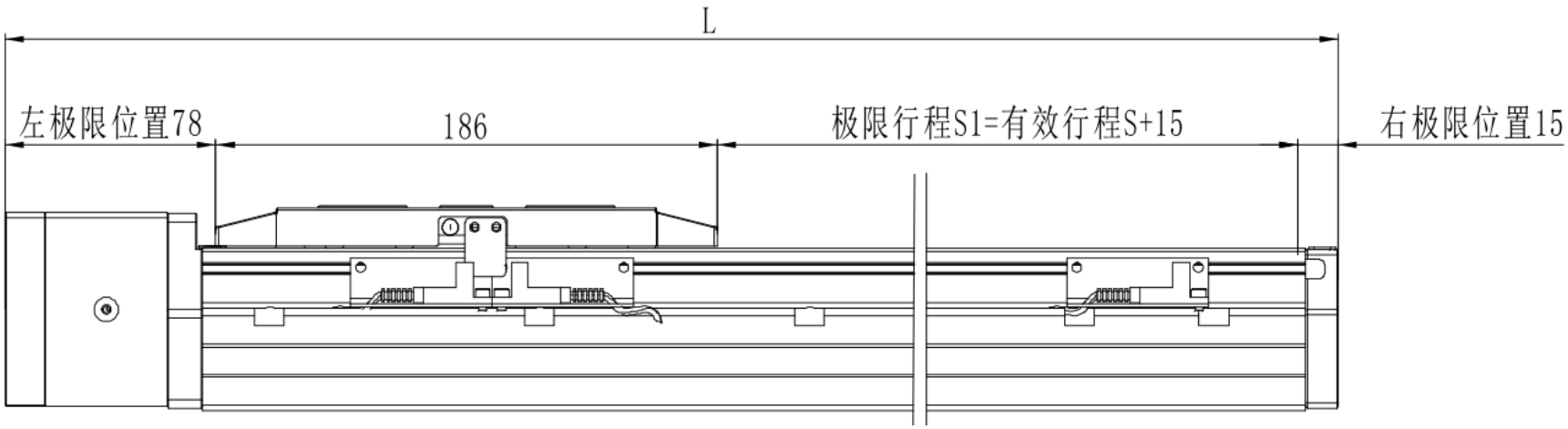

MTH12 · ນອກ C · ມຸມມອງ 3

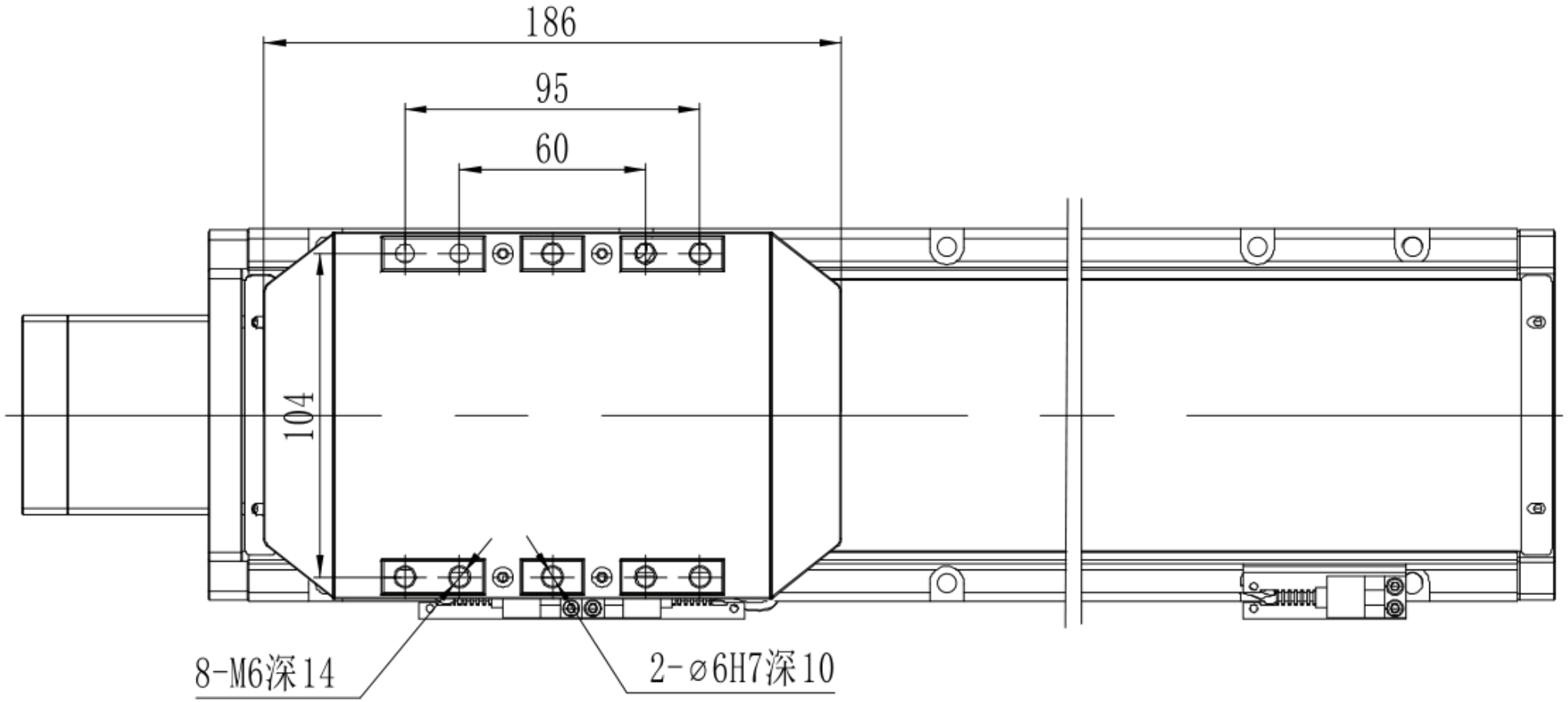

MTH12 · ນອກ C · ແປນໜ້າຕັດ

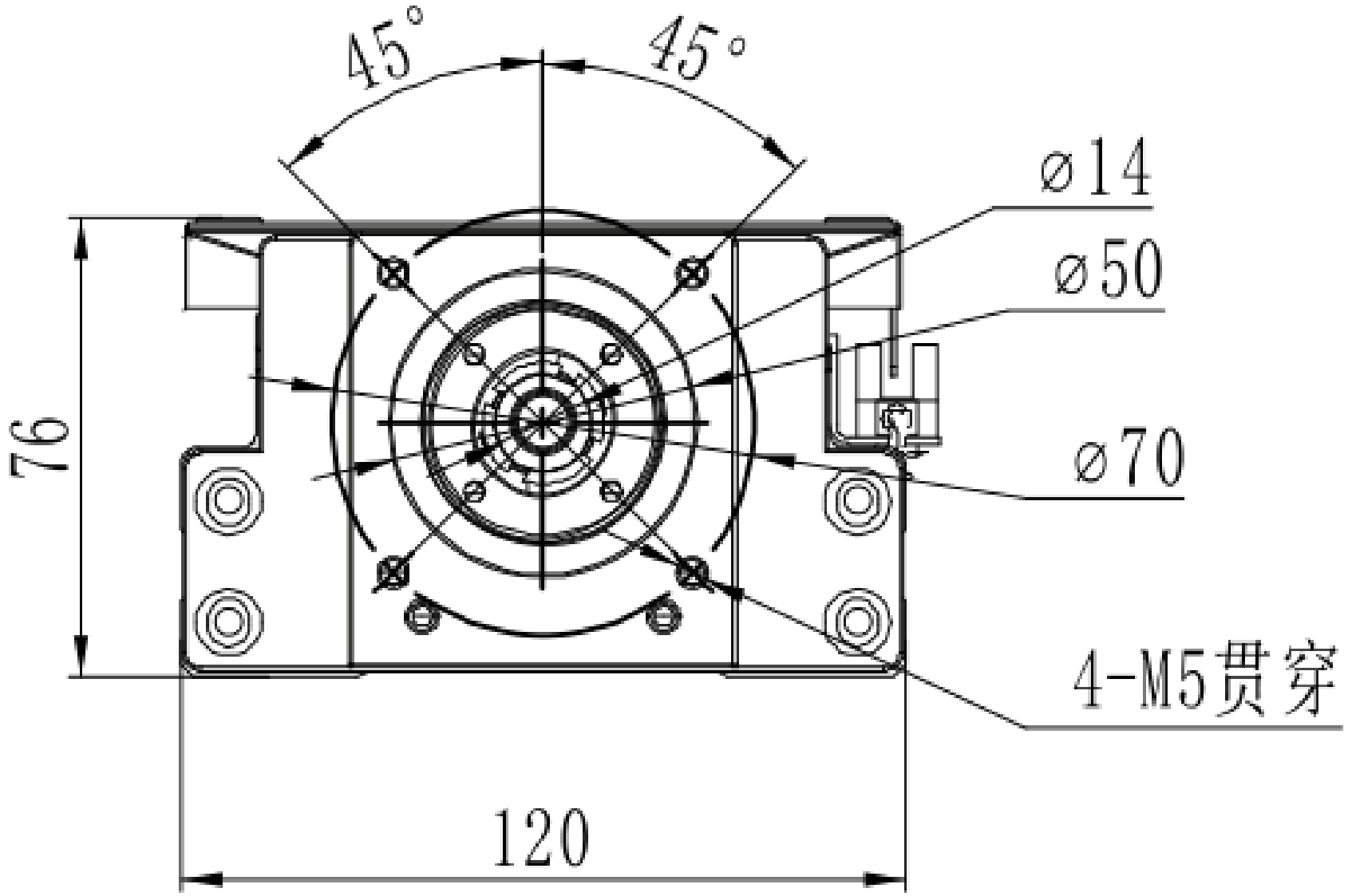

MTH12 · ຊ້າຍ L · ມຸມມອງ 1

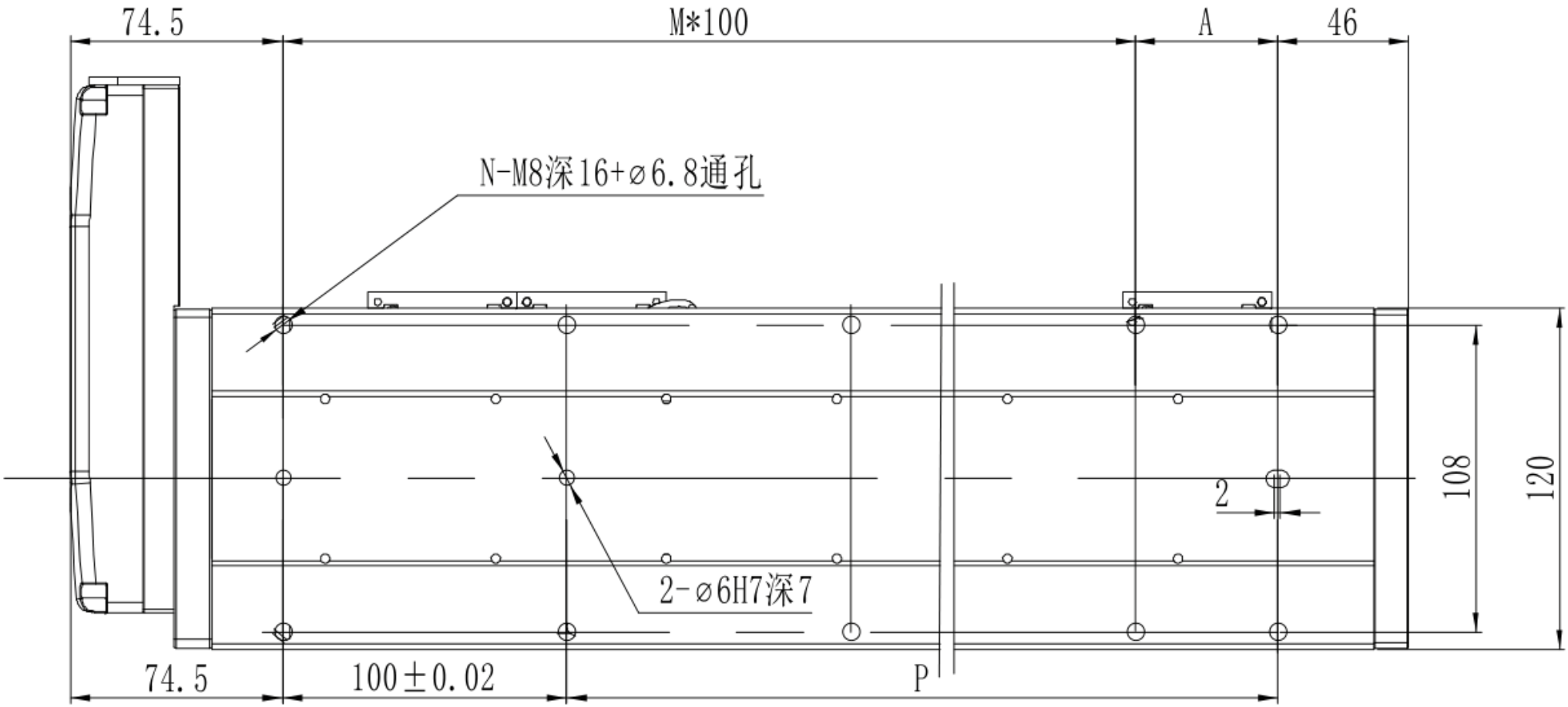

MTH12 · ຊ້າຍ L · ມຸມມອງ 2

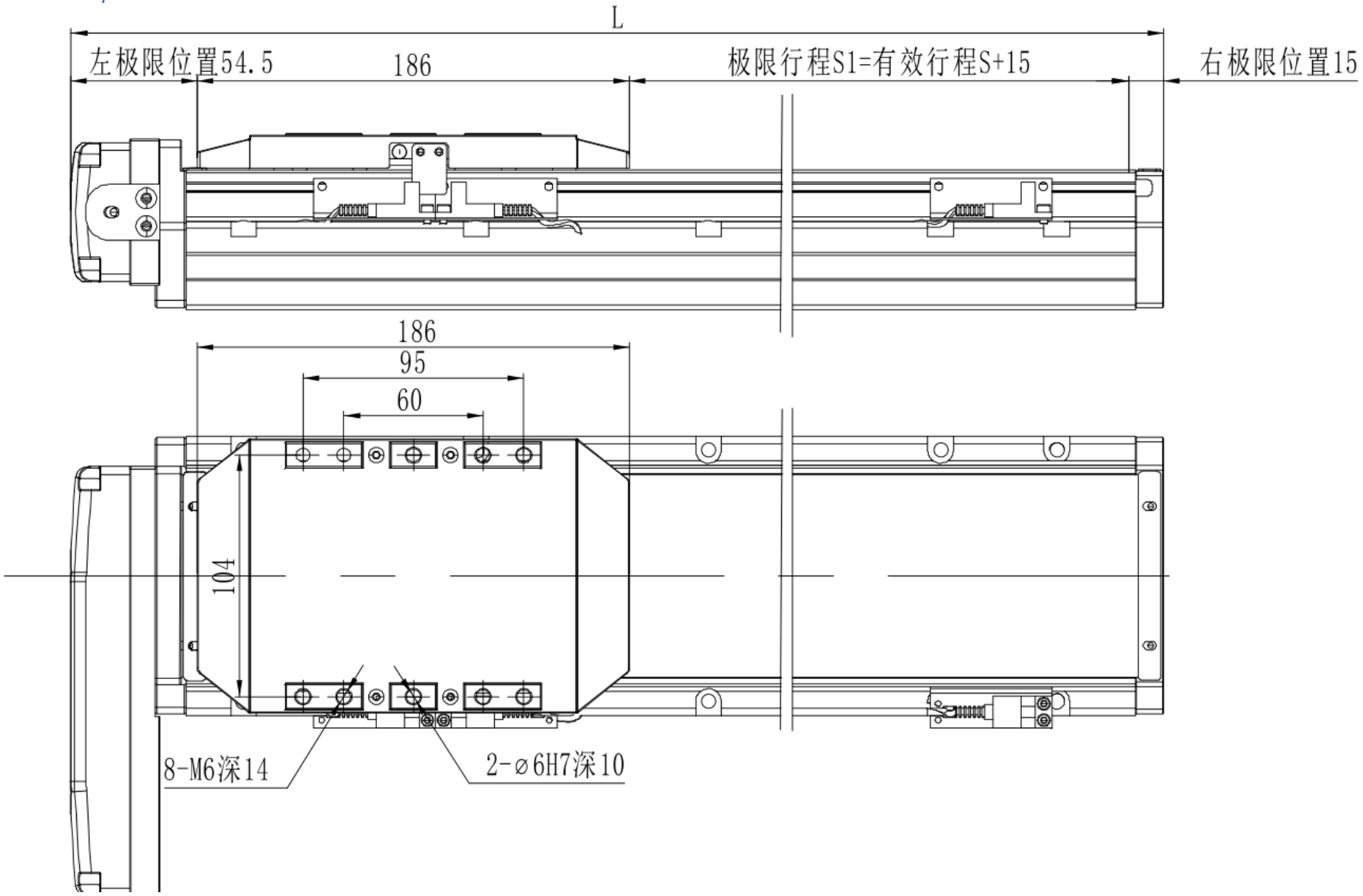

MTH12 · ຊ້າຍ L · ແປນໜ້າຕັດ

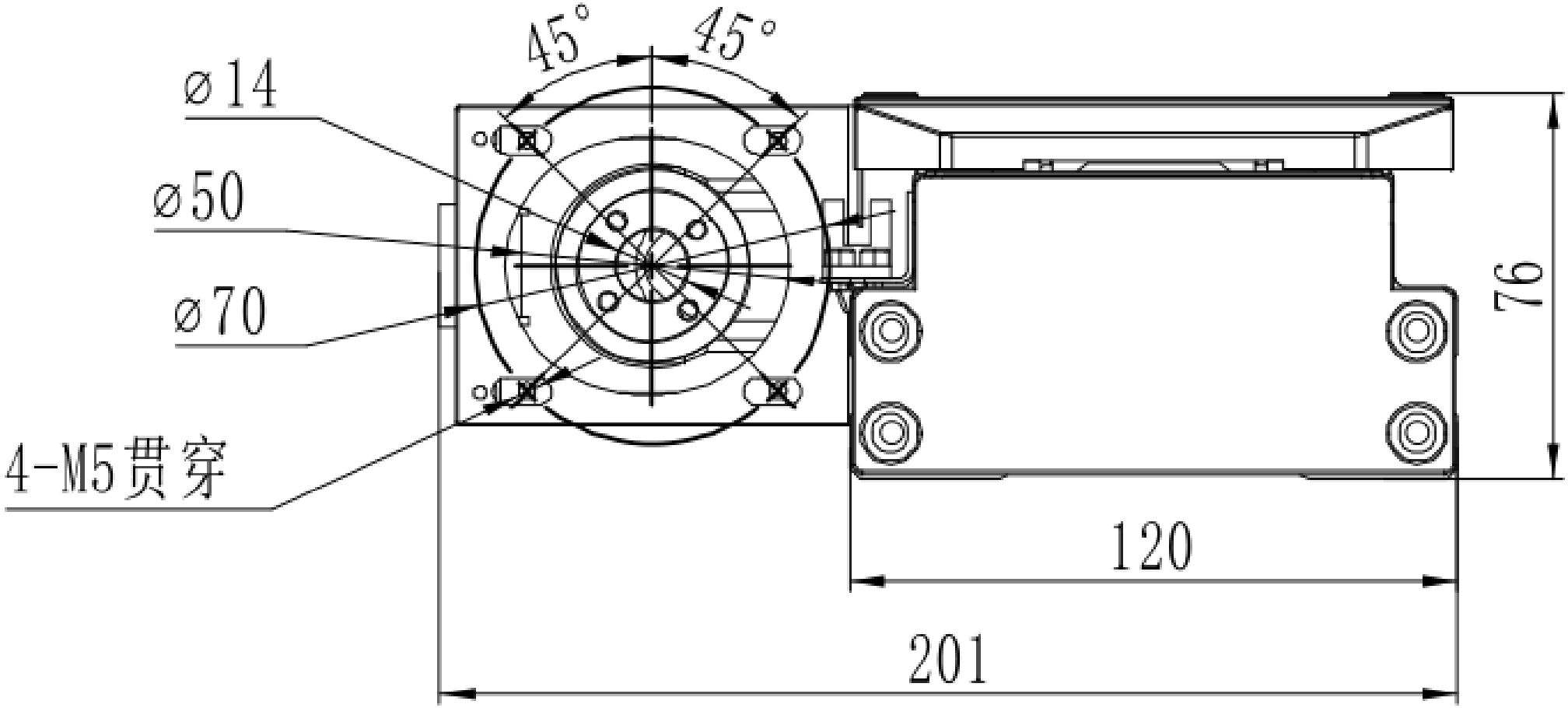

MTH12 · ຂວາ R · ມຸມມອງ 1

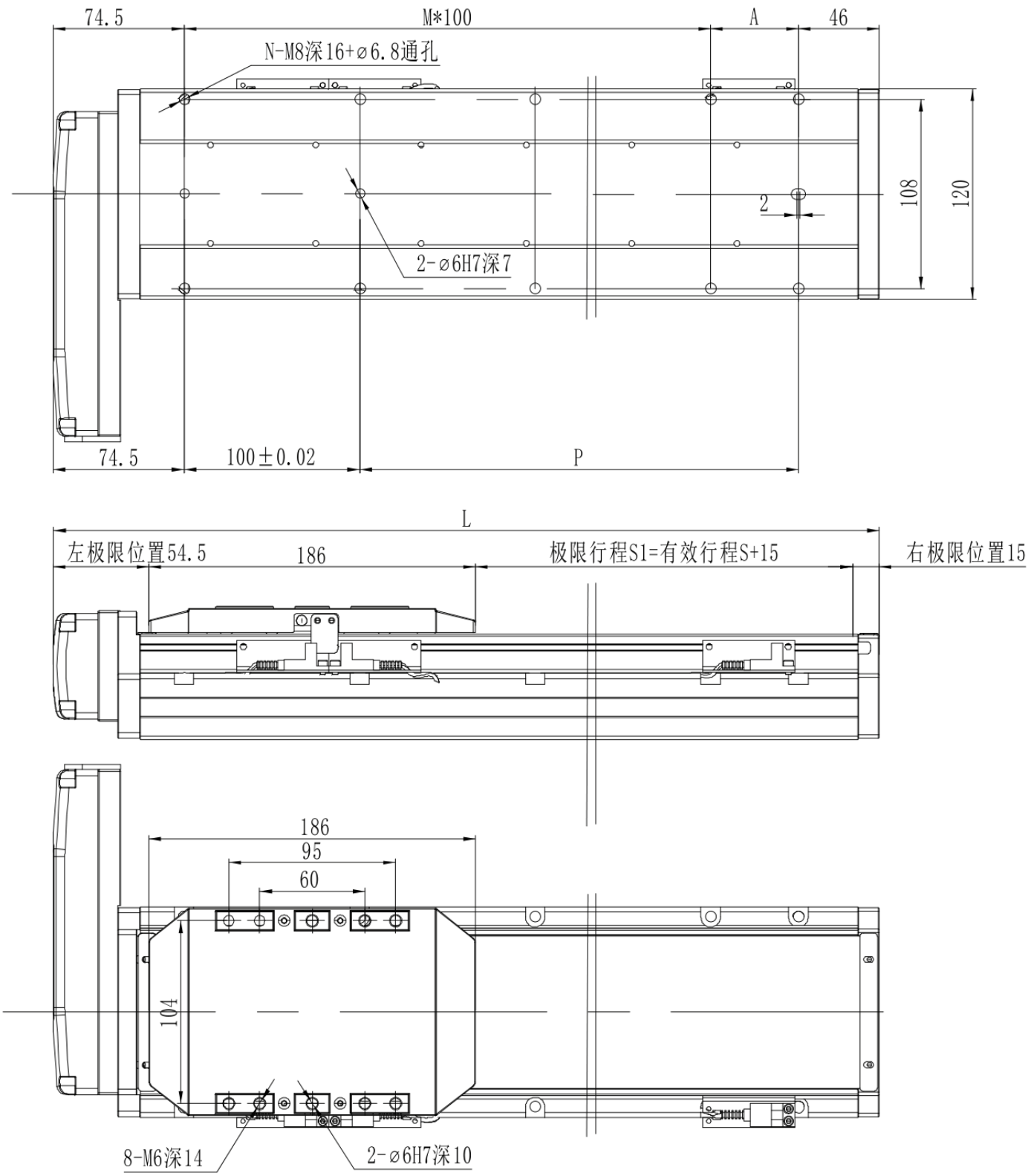

MTH12 · ຂວາ R · ແປ່ນໜ້າຕ້ດ

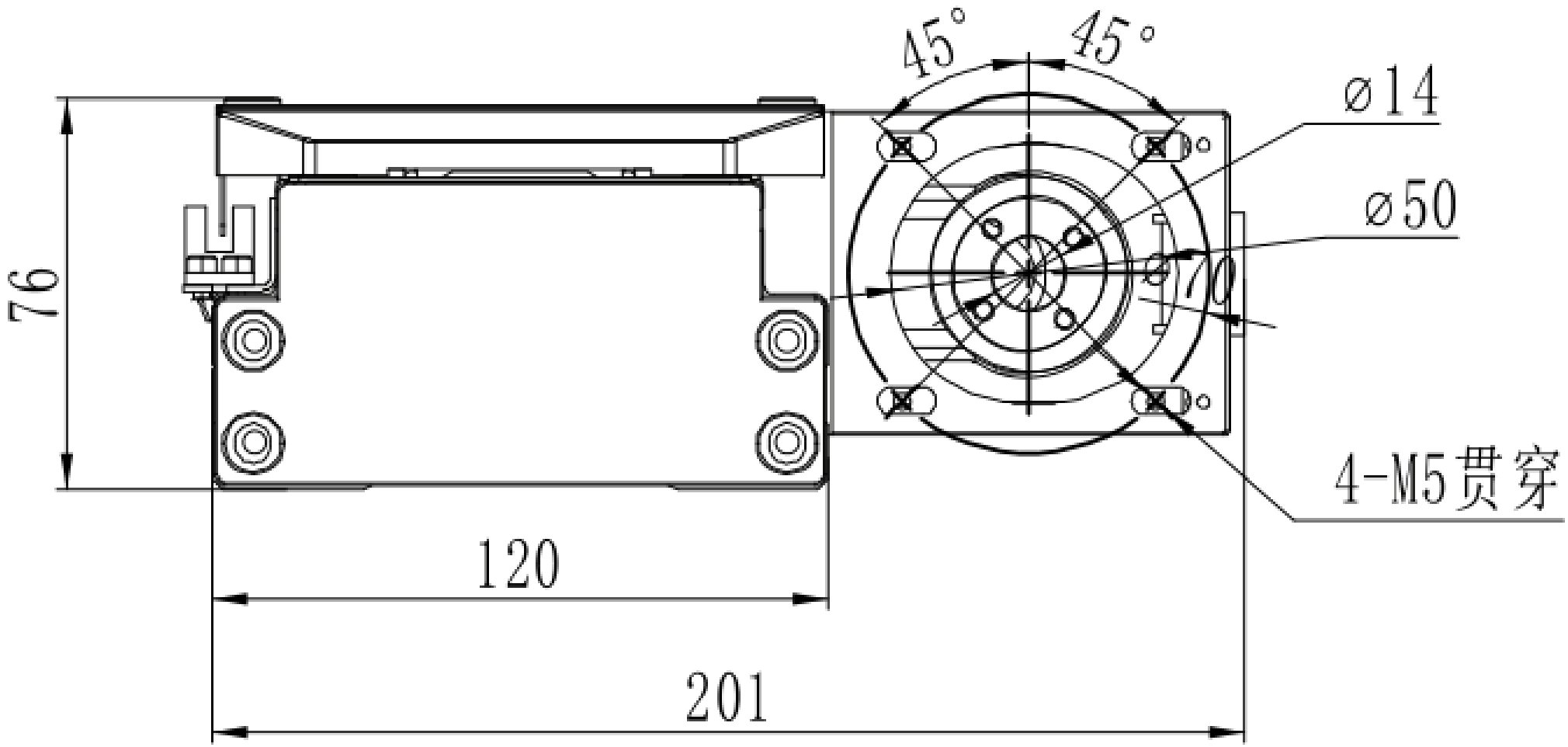

MTH12 · ລຸ່ມ B · ມຸມມອງ 1

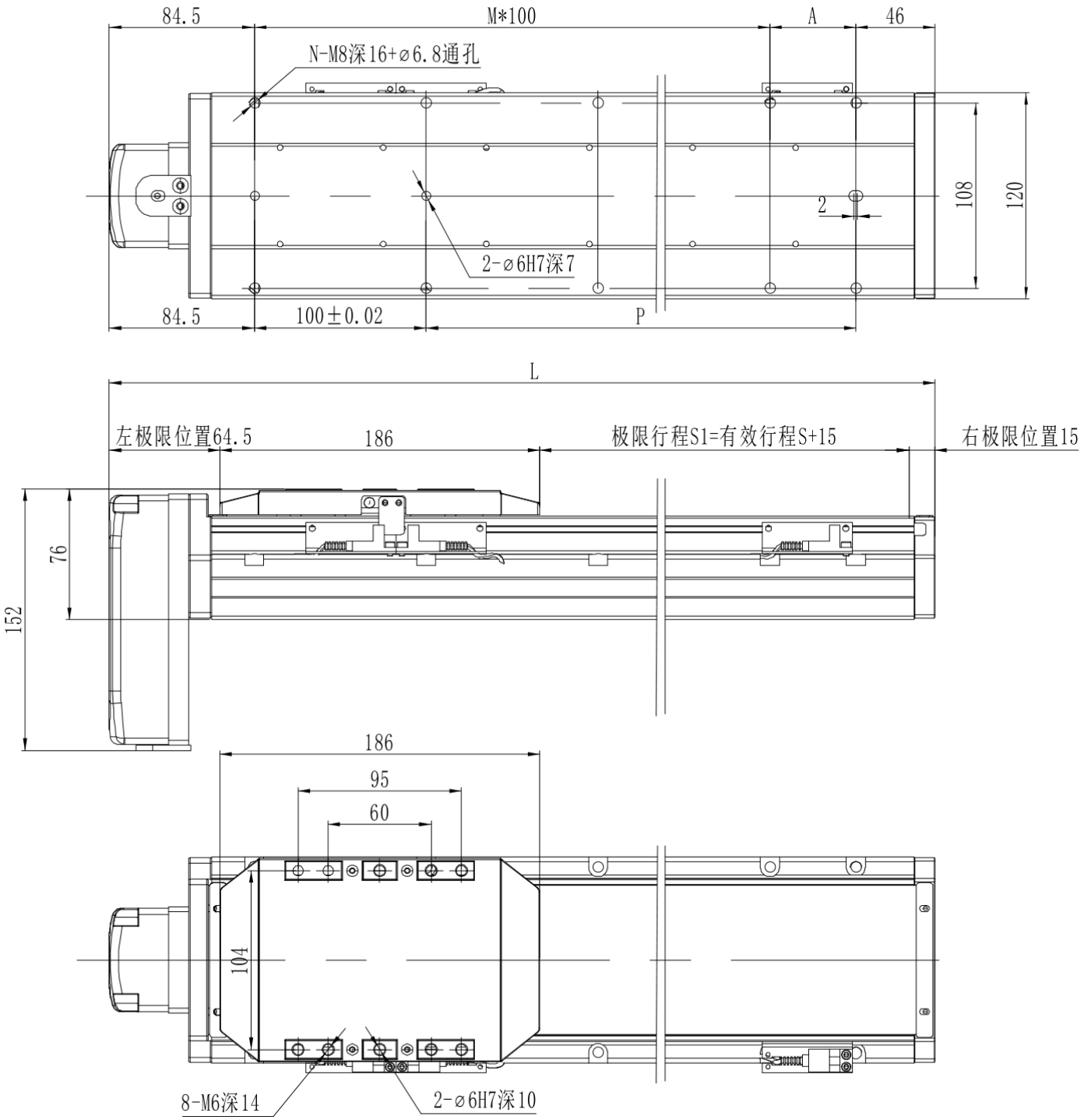

MTH12 · ลุ่ม B · แขนหุ้มด้าน

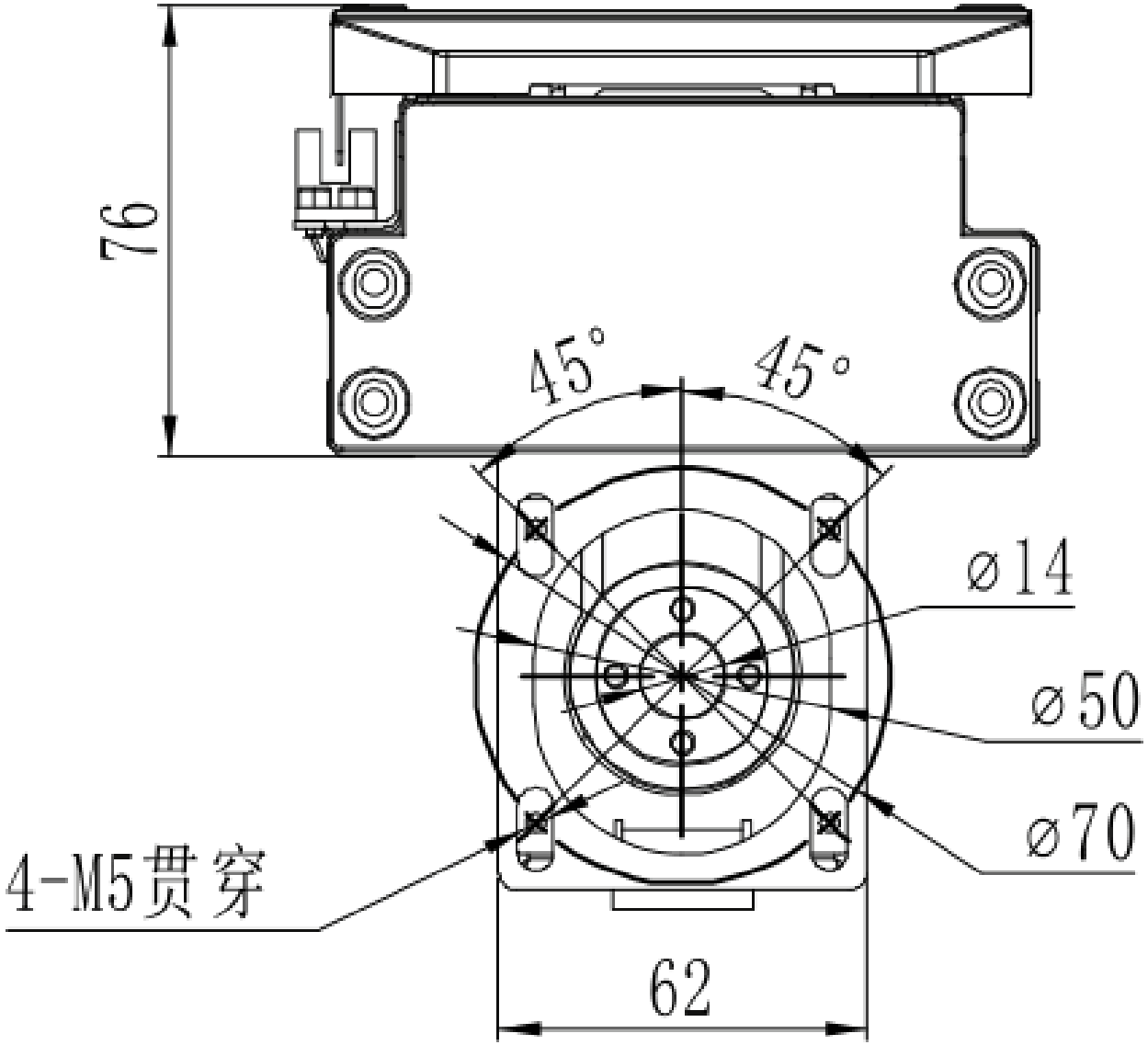

MTH12 · ນອກ C · ພາບລວມອົງປະກອບ

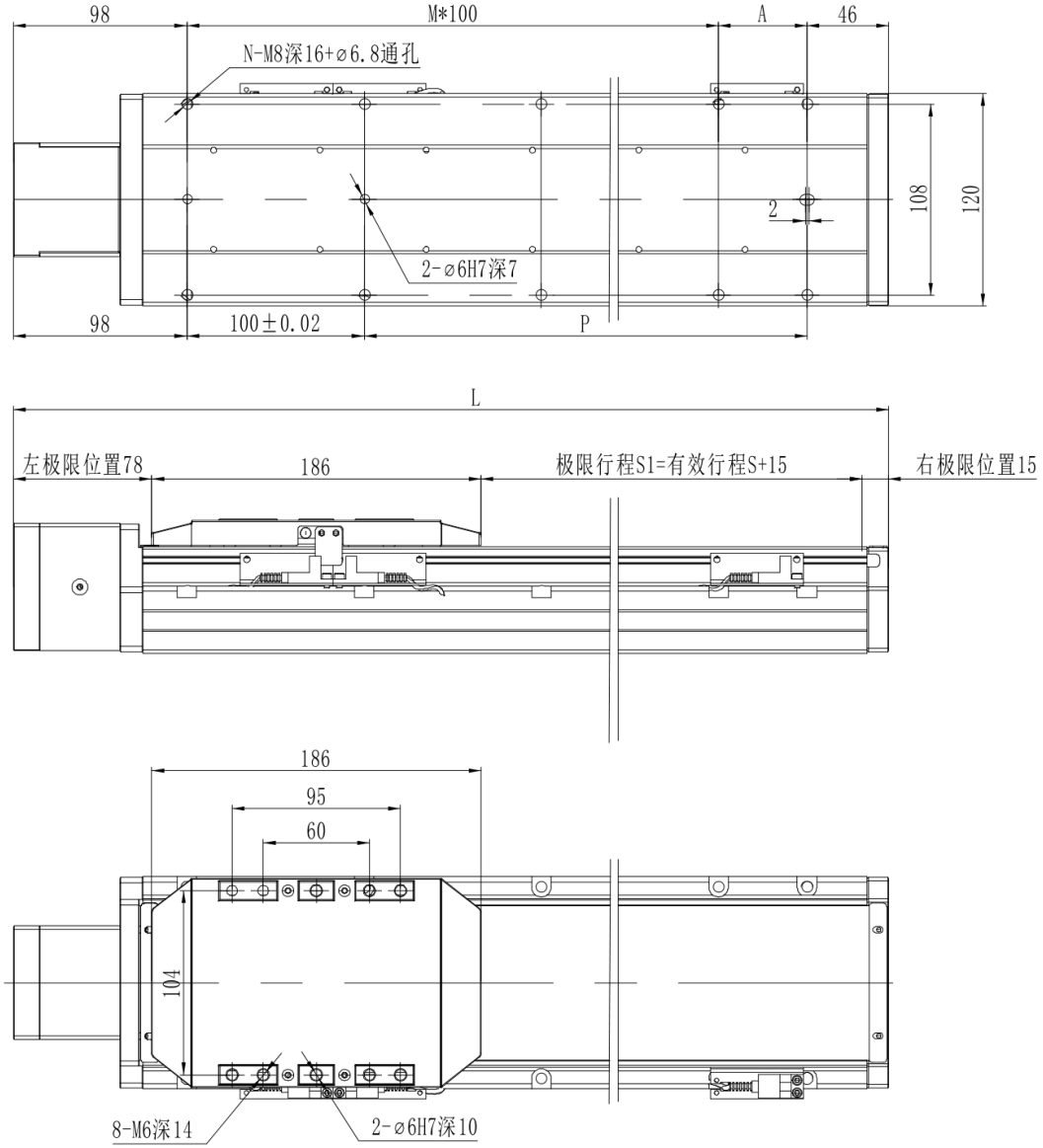

MTH12 · ຊ້າຍ L · ພາບລວມວົສະວະກຳ

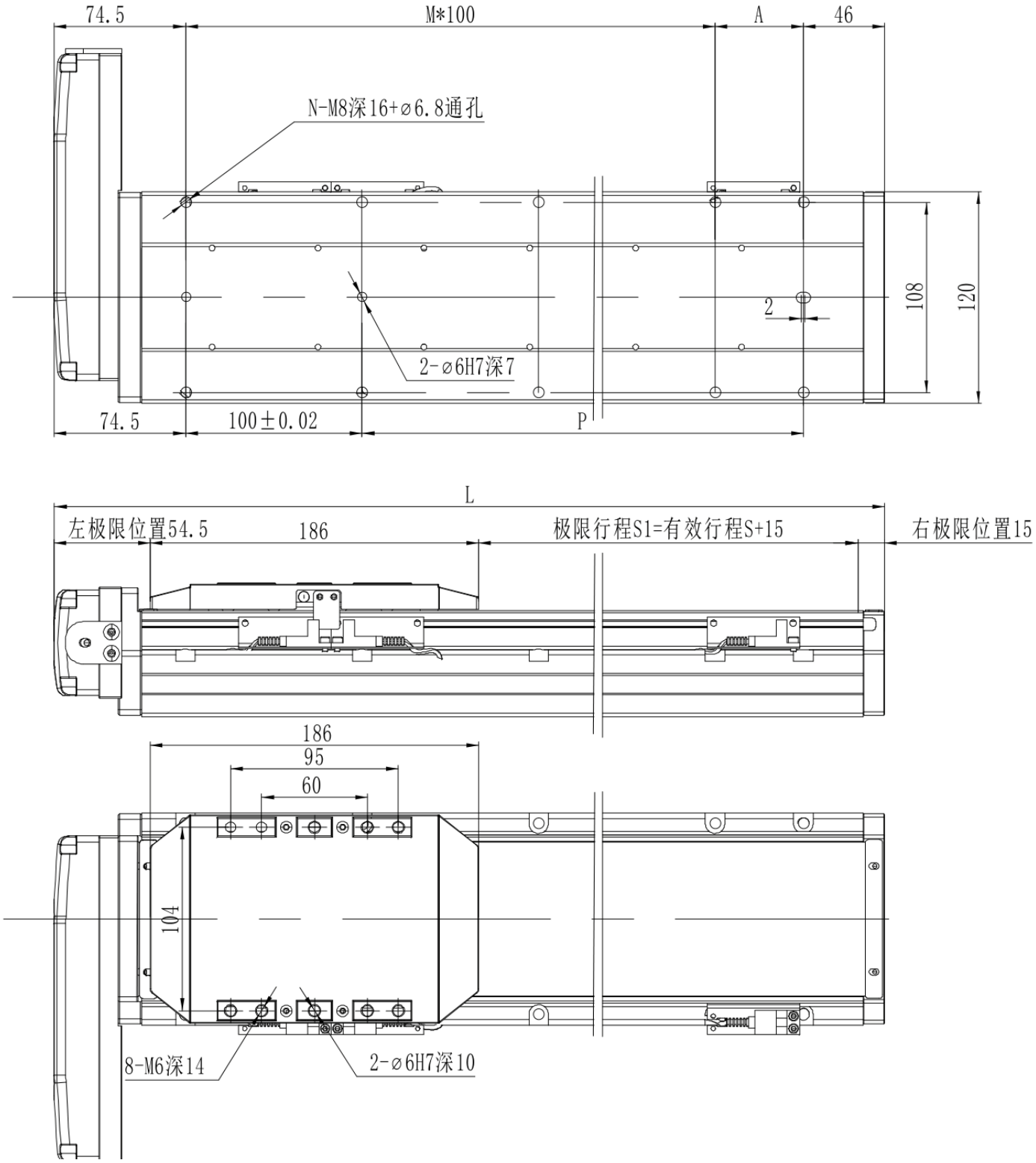

MTH12 · ຂວາ R · ພາບລວມວົສະວະກຳ

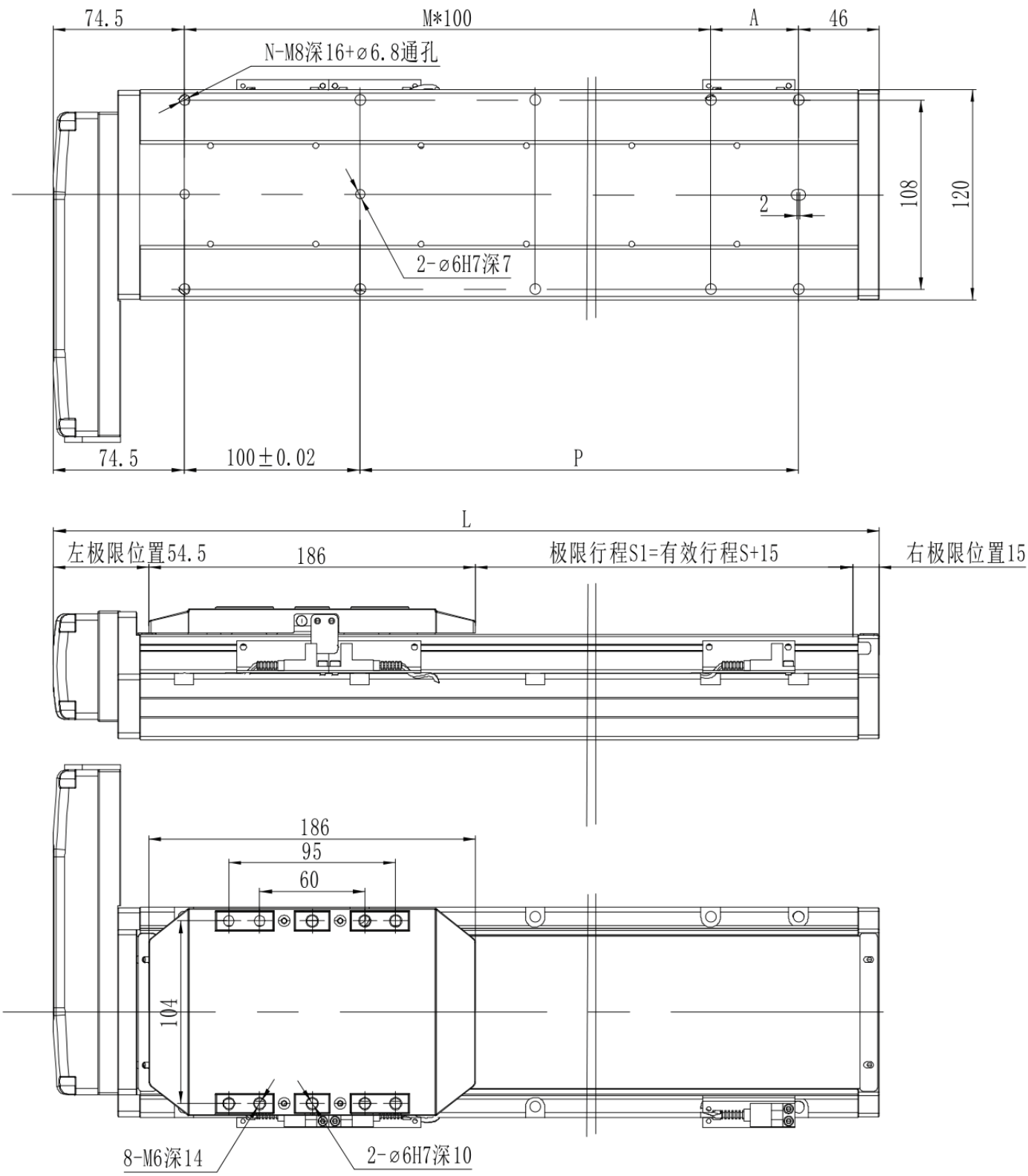

MTH12 · ລຸ່ມ B · ພາບລວມວົສະວະກຳ

