HTROBOT

ຊຸດໂມດູນ TKK

ຄູ່ມືການເລືອກພາສາລາວ

ອົງປະກອບການເຄື່ອນທີ່ເສັ້ນຊື່ ແລະອັດຕະໂນມັດຫຸ້ຍແກນ, ພ້ອມການສະໜັບສະໜູນຈາກ Tianjin.

ຕັ້ງຢູ່ Tianjin, HTROBOT ເຮັດວຽກກັບລູກຄ້າດ້ານການເຄື່ອນທີ່ເສັ້ນຊື່ອຸດສາຫະກຳ ແລະອັດຕະໂນມັດຫຸ້ຍແກນ. ຂອບເຂດສິນຄ້າລວມໂມດູນສາຍຊື່ ໄກດ໌ ບານສະກຣູ ແອັກຊົວເອເຕີ ແລະເວທີ XYZ.

ລຸ້ນ: TKK40; TKK50; TKK60; TKK86; TKK100; TKK130

ເຮົາເຊື່ອມການສະໜອງອົງປະກອບກັບການປົກສາໃຊ້ງານສຳລັບການກຳນົດຕຳແໜ່ງ ການຖ່າຍ ແລະອຸປະກອນຫຸ້ຍແກນ.

ຊຸດໂມດູນ KK HTKK40

TKK40 · ຊຸດໂມດູນ TKK

ໃຊ້ແຖວຂະໜາດ ແລະການເຄື່ອນໄຫວສຳລັບລຸ້ນທີ່ແທ້. ຮັກສາເງື່ອນໄຂການໂຫຼດ ຄວາມໄວ ແລະການຈັດຕຳແໜ່ງໄວ້ນຳກັນເມື່ອປຽບທຽບຕົວເລືອກ.

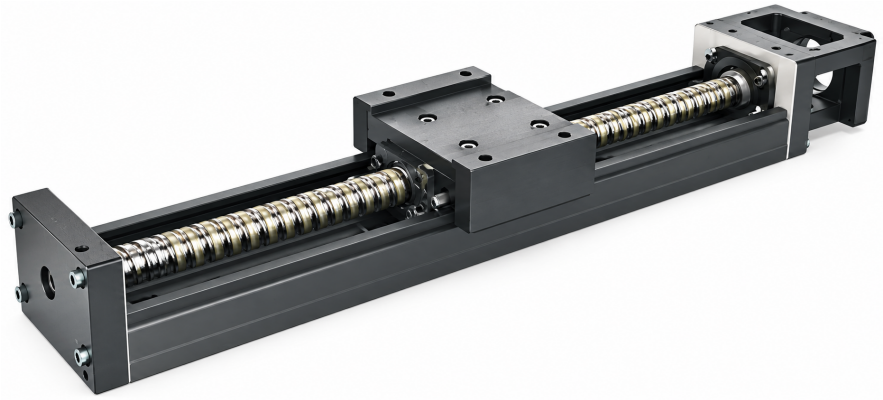

ຮູບຊຸດ TKK

ຂໍ້ມູນຈຳເພາະທີ່ກວດແລ້ວ

ພາລາມິເຕີ	ຄ່າ
ແຮງບິດເລີ່ມຕົ້ນ (ຊັ້ນມາດຕະຖານ)	0.8
ແຮງບິດເລີ່ມຕົ້ນ (ຊັ້ນຄວາມແມ່ນຍຳ)	1.2
ຄວາມແມ່ນຍຳການຈັດຕຳແໜ່ງ (ຊັ້ນຄວາມແມ່ນຍຳ)	0.02
ຄວາມຂະໜານໃນການເຄື່ອນທີ່ (ຊັ້ນຄວາມແມ່ນຍຳ)	0.01
ຄວາມຍາວລວງ	100 / 150 / 200 mm

ໜ່ວຍຖືກພິມສະເພາະບ່ອນທີ່ແຫຼ່ງລະບຸ.

ຊຸດໂມດູນ KK HTKK50

TKK50 · ຊຸດໂມດູນ TKK

ໃຊ້ແຖວຂະໜາດ ແລະການເຄື່ອນໄຫວສຳລັບລຸ້ນທີ່ແທ້. ຮັກສາເງື່ອນໄຂການໂຫຼດ ຄວາມໄວ ແລະການຈັດຕຳແໜ່ງໄວ້ນຳກັນເມື່ອປຽບທຽບຕົວເລືອກ.

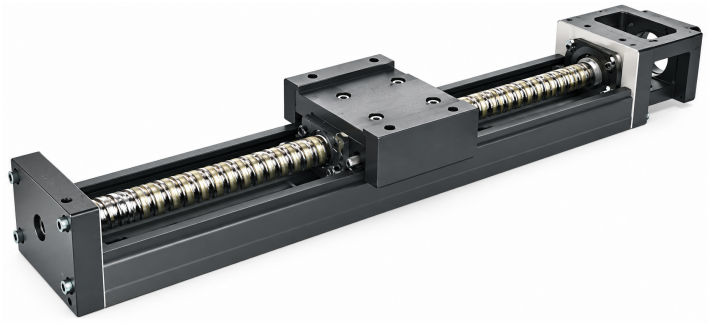

ຮູບຊຸດ TKK

ຂໍ້ມູນຈໍາເພາະທົ່ວໄປ

ພາລາມິເຕີ	ຄ່າ
ຄວາມແມ່ນຍໍາການຈັດຕໍາແໜ່ງ (ຊັ້ນຄວາມແມ່ນຍໍາ)	0.02
ຄວາມຂະໜານໃນການເຄື່ອນທີ່ (ຊັ້ນຄວາມແມ່ນຍໍາ)	0.01
ແຮງບິດເລີ່ມຕົ້ນ	4 / 2 N-cm
ຄວາມຍາວລາງ	150 / 200 / 250 / 300 mm

ໜ່ວຍຖືກພົ້ນສະເພາະບ່ອນທີ່ແຫ້ງລະບຸ.

ຊຸດໂມດູນ KK HTKK60

TKK60 · ຊຸດໂມດູນ TKK

ໃຊ້ແຖວຂະໜາດ ແລະການເຄື່ອນໄຫວສໍາລັບລຸ້ນທີ່ແຫ້. ຮັກສາເງື່ອນໄຂການໂຫຼດ ຄວາມໄວ ແລະການຈັດຕໍາແໜ່ງໄວ້ນໍາກັນເມື່ອປຽບທຽບຕົວເລືອກ.



ຮູບຊຸດ TKK

ຂໍ້ມູນຈໍາເພາະທົ່ວໄປ

ພາລາມິເຕີ	ຄ່າ	ໃຊ້ກັບ
ຕົວຢ່າງການສັ່ງ (ອ້າງອີງ)	TKK60 10 P E .400 E A2 E F0 S0	
ແຮງບິດເລີ່ມຕົ້ນ	15 / 7 N-cm	
ຄວາມໄວສູງສຸດ	340 mm/s	ລະຫັດລີດ 05; ຊັ້ນມາດຕະຖານ
ຄວາມໄວສູງສຸດ	790 mm/s	ລະຫັດລີດ 10; ຊັ້ນມາດຕະຖານ
ຄວາມໄວສູງສຸດ	390 mm/s	ລະຫັດລີດ 05; ຊັ້ນມາດຕະຖານ
ຄວາມໄວສູງສຸດ	550 mm/s	ລະຫັດລີດ 05; ຊັ້ນຄວາມແມ່ນ

ພາລາມິເຕີ	ຄ່າ	ໃຊ້ກັບ
ຄວາມໄວສູງສຸດ	1100 mm/s	ລະຫັດລີດ 10; ຊັ້ນຄວາມແມ່ນ
ຄວາມໄວສູງສຸດ	390 mm/s	ລະຫັດລີດ 05; ຊັ້ນມາດຕະຖານ
ຄວາມໄວສູງສຸດ	790 mm/s	ລະຫັດລີດ 10; ຊັ້ນມາດຕະຖານ
ຄວາມໄວສູງສຸດ	550 mm/s	ລະຫັດລີດ 05; ຊັ້ນຄວາມແມ່ນ
ຄວາມໄວສູງສຸດ	670 mm/s	ລະຫັດລີດ 10; ຊັ້ນຄວາມແມ່ນ
ຄວາມໄວສູງສຸດ	550 mm/s	ລະຫັດລີດ 05; ຊັ້ນຄວາມແມ່ນ
ຄວາມໄວສູງສຸດ	670 mm/s	ລະຫັດລີດ 10; ຊັ້ນມາດຕະຖານ
ຄວາມໄວສູງສຸດ	390 mm/s	ລະຫັດລີດ 05; ຊັ້ນມາດຕະຖານ
ຄວາມໄວສູງສຸດ	1100 mm/s	ລະຫັດລີດ 10; ຊັ້ນຄວາມແມ່ນ
ຄວາມໄວສູງສຸດ	550 mm/s	ລະຫັດລີດ 05; ຊັ້ນຄວາມແມ່ນ
ຄວາມໄວສູງສຸດ	390 mm/s	ລະຫັດລີດ 05; ຊັ້ນມາດຕະຖານ
ຄວາມໄວສູງສຸດ	340 mm/s	ລະຫັດລີດ 05; ຊັ້ນຄວາມແມ່ນ
ຄວາມໄວສູງສຸດ	390 mm/s	ລະຫັດລີດ 05; ຊັ້ນມາດຕະຖານ
ຄວາມໄວສູງສຸດ	1100 mm/s	ລະຫັດລີດ 10; ຊັ້ນຄວາມແມ່ນ
ຄວາມໄວສູງສຸດ	550 mm/s	ລະຫັດລີດ 05; ຊັ້ນຄວາມແມ່ນ
ຄວາມໄວສູງສຸດ	790 mm/s	ລະຫັດລີດ 10; ຊັ້ນມາດຕະຖານ

ຊຸດໂມດູນ KK HTKK86

TKK86 · ຊຸດໂມດູນ TKK

ໃຊ້ແຖວຂະໜານ ແລະການເຄື່ອນໄຫວສໍາລັບລຸ້ນທີ່ແຫ້ງ. ຮັກສາເງື່ອນໄຂການໂຫຼດ ຄວາມໄວ ແລະການຈັດຕໍາແໜ່ງໄວ້ນໍາກັນເມື່ອປຽບທຽບຕົວເລືອກ.



ຮູບຊຸດ TKK

ຂໍ້ມູນຈໍາເພາະທີ່ກວດແລ້ວ

ພາລາມິເຕີ	ຄ່າ	ໃຊ້ກັບ
ຄວາມໄວສູງສຸດ	1050 mm/s	ລະຫັດລີດ 20; ຊັ້ນມາດຕະຖານ
ຄວາມໄວສູງສຸດ	430 mm/s	ລະຫັດລີດ 10; ຊັ້ນມາດຕະຖານ
ຄວາມໄວສູງສຸດ	740 mm/s	ລະຫັດລີດ 10; ຊັ້ນຄວາມແມ່ນ

ພາລາມິເຕີ	ຄ່າ	ໃຊ້ກັບ
ຄວາມໄວສູງສຸດ	1050 mm/s	ລະຫັດລີດ 20; ຊັ້ນມາດຕະຖານ
ຄວາມໄວສູງສຸດ	1480 mm/s	ລະຫັດລີດ 20; ຊັ້ນຄວາມແມ່ນ
ຄວາມໄວສູງສຸດ	520 mm/s	ລະຫັດລີດ 10; ຊັ້ນມາດຕະຖານ
ຄວາມໄວສູງສຸດ	800	ລະຫັດລີດ 20; ຊັ້ນມາດຕະຖານ
ຄວາມໄວສູງສຸດ	870 mm/s	ລະຫັດລີດ 20; ຊັ້ນມາດຕະຖານ
ຄວາມໄວສູງສຸດ	1120	ລະຫັດລີດ 20; ຊັ້ນຄວາມແມ່ນ
ຄວາມໄວສູງສຸດ	520 mm/s	ລະຫັດລີດ 10; ຊັ້ນມາດຕະຖານ
ຄວາມໄວສູງສຸດ	1480 mm/s	ລະຫັດລີດ 20; ຊັ້ນຄວາມແມ່ນ
ຄວາມໄວສູງສຸດ	520 mm/s	ລະຫັດລີດ 10; ຊັ້ນມາດຕະຖານ
ຄວາມໄວສູງສຸດ	1050 mm/s	ລະຫັດລີດ 20; ຊັ້ນມາດຕະຖານ
ຄວາມໄວສູງສຸດ	800	ລະຫັດລີດ 20; ຊັ້ນມາດຕະຖານ
ຄວາມໄວສູງສຸດ	740 mm/s	ລະຫັດລີດ 10; ຊັ້ນຄວາມແມ່ນ
ຄວາມໄວສູງສຸດ	740 mm/s	ລະຫັດລີດ 10; ຊັ້ນຄວາມແມ່ນ
ຄວາມໄວສູງສຸດ	610 mm/s	ລະຫັດລີດ 10; ຊັ້ນຄວາມແມ່ນ
ຄວາມໄວສູງສຸດ	980	ລະຫັດລີດ 20; ຊັ້ນຄວາມແມ່ນ
ຄວາມໄວສູງສຸດ	1480 mm/s	ລະຫັດລີດ 20; ຊັ້ນຄວາມແມ່ນ
ຄວາມໄວສູງສຸດ	740 mm/s	ລະຫັດລີດ 10; ຊັ້ນຄວາມແມ່ນ
ຄວາມໄວສູງສຸດ	1220 mm/s	ລະຫັດລີດ 20; ຊັ້ນຄວາມແມ່ນ
ຄວາມໄວສູງສຸດ	740 mm/s	ລະຫັດລີດ 10; ຊັ້ນຄວາມແມ່ນ
ຄວາມໄວສູງສຸດ	520 mm/s	ລະຫັດລີດ 10; ຊັ້ນມາດຕະຖານ
ຄວາມໄວສູງສຸດ	520 mm/s	ລະຫັດລີດ 10; ຊັ້ນມາດຕະຖານ

ໜ່ວຍຖືກພົ້ນສະເພາະບ່ອນທີ່ແຕ່ງລະບຸ.

ຊຸດໂມດູນ KK HTKK100

TKK100 · ຊຸດໂມດູນ TKK

ໃຊ້ແຖວຂະໜາດ ແລະການເຄື່ອນໄຫວສໍາລັບລຸ້ນທີ່ແຫ້. ຮັກສາເງື່ອນໄຂການໂຫຼດ ຄວາມໄວ ແລະການຈັດຕໍາແໜ່ງໄວ້ນໍາກັນເມື່ອປຽບທຽບຕົວເລືອກ.



ຮູບຊຸດ TKK

ຂໍ້ມູນຈໍາເພາะທີ່ກວດແລ້ວ

ພາລາມິເຕີ	ຄ່າ	ໃຊ້ກັບ
ແຮງບິດເລີ່ມຕົ້ນ	17 / 20 / 23 / 25 / 15 N-cm	
ຄວາມຍາວລາງ	980 / 1080 / 1180 / 1280 / 1380 mm	
ຄວາມໄວສູງສຸດ	750 mm/s	ລະຫັດລີດ 20; ຊັ້ນຄວາມແມ່ນ
ຄວາມໄວສູງສຸດ	510 mm/s	ລະຫັດລີດ 20; ຊັ້ນຄວາມແມ່ນ
ຄວາມໄວສູງສຸດ	750 mm/s	ລະຫັດລີດ 20; ຊັ້ນມາດຕະຖານ
ຄວາມໄວສູງສຸດ	530 mm/s	ລະຫັດລີດ 20; ຊັ້ນມາດຕະຖານ
ຄວາມໄວສູງສຸດ	630 mm/s	ລະຫັດລີດ 20; ຊັ້ນມາດຕະຖານ
ຄວາມໄວສູງສຸດ	440 mm/s	ລະຫັດລີດ 20; ຊັ້ນຄວາມແມ່ນ

ຊຸດໂມດູນ KK HTKK130

TKK130 · ຊຸດໂມດູນ TKK

ໃຊ້ແຖວຂະໜາດ ແລະການເຄື່ອນໄຫວສໍາລັບລຸ້ນທີ່ແຫ້ງ. ຮັກສາເງື່ອນໄຂການໂຫຼດ ຄວາມໄວ ແລະການຈັດຕໍາແໜ່ງໄວ້ນໍາກັນເມື່ອປຽບທຽບຕົວເລືອກ.

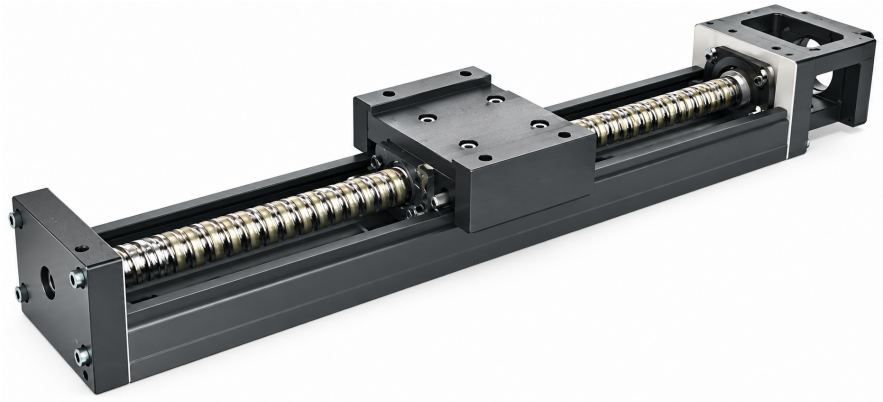

ຮູບຊຸດ TKK

ຂໍ້ມູນຈໍາເພາะທີ່ກວດແລ້ວ

ພາລາມິເຕີ	ຄ່າ
ແຮງບິດເລີ່ມຕົ້ນ	25 / 27 / 15 / 18 N-cm
ຄວາມຍາວລາງ	980 / 1180 / 1380 / 1680 mm

ຕິດຕໍ່

ເລີ່ມດ້ວຍຜະລິດຕະພັນ ຫຼືການນໍາໃຊ້. ໃຊ້ຮ່າງການສອບຖາມເພື່ອຮວບຮວມສິ່ງທີ່ກໍາລັງພິຈາລະນາ ຫຼືຕິດຕໍ່ພວກເຮົາໂດຍກົງດ້ວຍຄວາມຕ້ອງການ.

emmy@htrobot.com
www.htrobot.com
Tianjin, ຈີນ