EDA180

Hochpräziser, hochbelastbarer Servo-Elektrozylinder mit anpassbarem Hub EDA180 EDA180

PRODUKT

Ein Servo-Elektrozylinder für geführte Linearbewegung in einer Maschine oder Fertigungslinie.

Technische Daten

Endschalter	**Näherungsschalter**
Maximal zulässige Geschwindigkeit	**<=250 mm/s**
Maximal zulässige Schubkraft	**<=250kN**
Drehwinkel der Kolbenstange	**+/-0.3 deg**
Ausfahrbare Länge	**<=2000mm**
Innendurchmesser	**phi160mm**

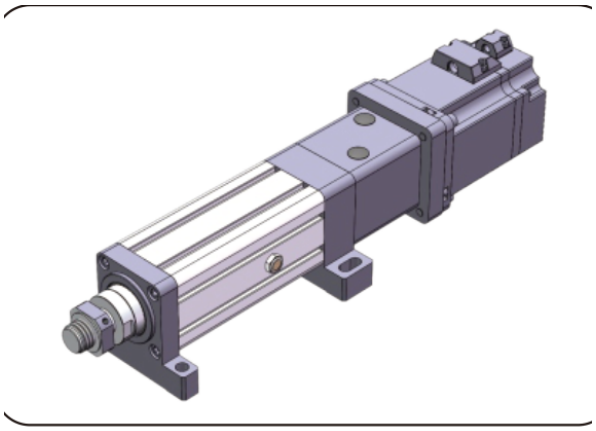

Produktabbildung

Auswahl

Schub, Hub und Geschwindigkeit als eine Einsatzaufgabe wählen. Ein Katalogmaximum bedeutet nicht, dass die anderen Maxima gleichzeitig gelten. Vor der Bestellung Steigung, Motoranbau, Untersetzung und Lastanschluss bestätigen.

Grundparameter

Hinweis: Schubkraft, Hub und Geschwindigkeit sind mit dem tatsächlichen Einsatz abzustimmen; die drei Grenzwerte dürfen nicht gleichzeitig ausgenutzt werden.

Außendurchmesser	Innendurchmesser	Maximal zulässige Schubkraft	Ausfahrbare Länge	Maximal zulässige Geschwindigkeit Drehwinkel der Kolbenstange	Drehwinkel der Kolbenstange	Endschalter
180x180 mm	phi160mm	<=250KN	<=2000mm	<=250 mm/s	+/-0.3 deg	Näherungsschalter

ANTRIEBS- UND MOTOROPTIONEN

Steigung der Kugelgewindespindel	Drehzahlverhältnis des Synchronrads (Eingang: Ausgang)	Drehzahlverhältnis des Synchronrads (Eingang: Ausgang)	Drehzahlverhältnis des Synchronrads (Eingang: Ausgang)	Motorspezifikationen, die direkt angebaut werden können	Kombinierbare Getriebe	Kombinierbare Getriebe
20mm	1:1	/	/	NO	142A	130A, 180A
20mm	1:1	/	/	NO	180A	180A, 200A, 220A

emmy@htrobot.com www.htrobot.com

EDA180

Elektrozylinder

Kugelgewindeparameter

Hinweis: Die Parameter des Kugelgewindes gelten für Hübe <= 300mm. Bei Hüben größer als 300mm wenden Sie sich bitte an unser technisches Personal.

Modell der Kugelgewindespindel	Typ	Durchmesser	Steigung der Kugelgewindespindel	Ca (KN)	Coa (KN)	Steifigkeit der Kugelgewindespindel	Kugeldurchmesser	Spindelwelle	Schlankheitsgrad	Positioniergenauigkeit | Genauigkeitsstufe	Positioniergenauigkeit | Genauigkeitsstufe
G6320-8	Kugelgewindetrieb	63 mm	20mm	224 KN	663 KN	/	12.7mm	50K14	1:50	C5/+/-0.01	C7/+/-0.02

Lagerparameter

Lagermodell	Cr (KN)	Cor (KN)
Kegelrollenlager HR 32312 Jx2	233 KN	295 KN

Zahnriemenscheiben und Riemen

Drehzahlverhältnis der Synchronriemenscheiben	Spezifikationen des treibenden Zahnrads	Spezifikationen des angetriebenen Zahnrads	Zähnezahl des Antriebszahnrads	Zähnezahl des Abtriebsrads	Achsabstand der Synchronriemenscheiben	Umfang des Synchronriemens	Breite des Synchronriemens
1:1	14M65T86.5	14M65T76.5	36	36	231mm	966	65mm

Maßzuordnungstabelle (mm)

Lastanschlussart	phiA	phiB	phiC	C	D	E	F	H	G	M
Außengewinde	phi150	phi120	-	80	135	10	16	-	-	M60x2
Innengewinde	phi150	phi120	phi60	-	245	10	50	-	-	-

emmy@htrobot.com www.htrobot.com