EDA135

고정밀·고하중 서보 전동 실린더, 스트로크 맞춤 가능 EDA135 EDA135

제품

기계 또는 생산 라인의 안내 직선 운동용 서보 전동 실린더.

기술 사양

리미트 스위치	마그네틱 스위치 근접 스위치
최대 허용 속도	**<=250 mm/s**
최대 허용 추력	**<=100kN**
피스톤 로드 회전각	**+/-0.3 deg**
신장 가능 길이	**<=2000mm**
내경	**phi120mm**

선정

추력, 스트로크, 속도는 하나의 듀티로 선택하십시오. 카탈로그 최댓값이 다른 최댓값의 동시 적용을 뜻하지 않습니다. 주문 전에 스크루 리드, 모터 설치, 감속, 하중 연결을 확인하십시오.

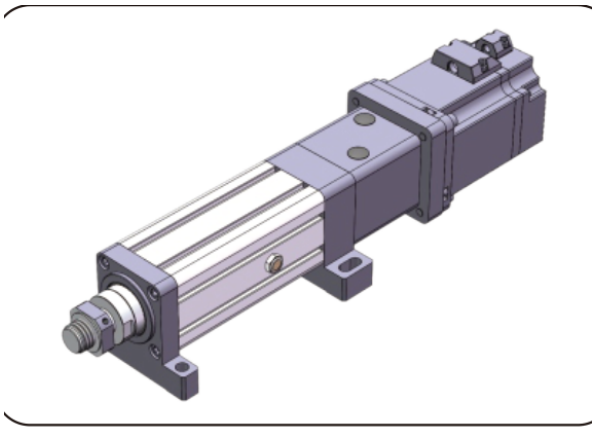

제품 일러스트

기본 매개변수

(참고: 추력, 스트로크, 속도는 실제 사용과 함께 맞춰야 하며, 세 항목의 상한값을 동시에 쓸 수 없습니다.)

외경	내경	최대 허용 추력	신장 가능 길이	최대 허용 속도 피스톤 로드 회전각	피스톤 로드 회전각	리미트 스위치
134x134 mm	phi120mm	<=100KN	<=2000mm	<=250 mm/s	+/-0.3 deg	마그네틱 스위치 근접 스위치

드라이브 및 모터 옵션

볼스크루 리드	동기 휠 속도비 (입력: 출력)	동기 휠 속도비 (입력: 출력)	동기 휠 속도비 (입력: 출력)	직접 설치 가능한 모터 사양	직접 설치 가능한 모터 사양	조합 가능한 감속기	조합 가능한 감속기
10mm	1:1	1.5:1	2:1	130 프레임 서보	180 프레임 서보	115A	80A 100A , , 130A, 180A
20mm	1:1	1.5:1	2:1	130 프레임 서보	180 프레임 서보	142A	130A, 180A

볼 스크루 매개변수

(참고: 볼 스크루 매개변수는 스트로크 〈= 300mm에 적용됩니다. 300mm보다 큰 스트로크는 당사 기술 담당자에게 문의하십시오.)

볼스크루 모델	유형	직경	볼스크루 리드	Ca (KN)	Coa (KN)	볼스크루 강성	볼 직경	스크루 샤프트	세장비	위치결정 정밀도 | 정밀도 등급	위치결정 정밀도 | 정밀도 등급
JFZ5010-8	볼스크루	50 mm	10mm	104.1 KN	251.2 KN	/	7.144mm	40K12	1:50	C5/+/-0.01	C7/+/-0.02
SFS5020-3.8	볼스크루	50 mm	20mm	13.7 KN	130.7 KN	66Kgf/um	6.35mm	40K12	1:50	C5/+/-0.01	C7/+/-0.02

EDA135

전동 실린더

베어링 매개변수

베어링 모델	Cr (KN)	Cor (KN)
깊은 홈 볼 베어링 6211x2	43.4 KN	29.2 KN

베어링 매개변수 (계속)

베어링 모델	Cr (KN)	Cor (KN)
평면 스러스트 베어링 51311	119 KN	246 KN

타이밍 풀리 및 벨트

동기 풀리 속도비	구동 기어 사양	피동 기어 사양	구동 기어 잇수	종동 휠 잇수	동기 풀리 중심 거리	동기 벨트 둘레	동기 벨트 폭
1:1	14M50T72	14M50T62	28	28	196mm	784	50mm
1.5:1	14M50T72	14M50T62	24	36	196mm	812	50mm
2:1	14M50T72	14M50T62	18	36	196mm	784	50mm

치수 대응 표 (mm)

부하 연결 방식	phiA	phiB	phiC	C	D	E	F	H	G	M
수나사	phi110	phi90	-	70	120	10	14	-	-	M50x2
암나사	phi110	phi90	-	45	50	10	-	-	-	M30x1.5
I형 커넥터	phi110	phi90	phi40	-	245	10	40	85	-	-
피시아이 베어링	phi110	phi90	phi50	-	165	10	60	-	-	-
Y 조인트	phi110	phi90	phi40	-	245	10	40.3	86	85	-

emmy@htrobot.com www.htrobot.com