MTH8 Abmessungen

Maß- und Einbauansichten. Einheiten sind die auf jeder Ansicht gedruckten Bezeichnungen.

Diese Zeichnungen wählen keinen Hub. Bestätigen Sie den Einbau anhand der bestellten Konfiguration.

C außen: 4 Ansichten. Ansicht 1, Ansicht 2, Ansicht 3, Querschnitt Flansch

L links: 3 Ansichten. Ansicht 1, Ansicht 2, Querschnitt Flansch

R rechts: 3 Ansichten. Ansicht 1, Ansicht 2, Querschnitt Flansch

B unten: 4 Ansichten. Ansicht 1, Ansicht 2, Ansicht 3, Querschnitt Flansch

C außen: 1 Ansichten. technischer Überblick

L links: 1 Ansichten. technischer Überblick

R rechts: 1 Ansichten. technischer Überblick

B unten: 1 Ansichten. technischer Überblick

MTH8 · C außen · Ansicht 1

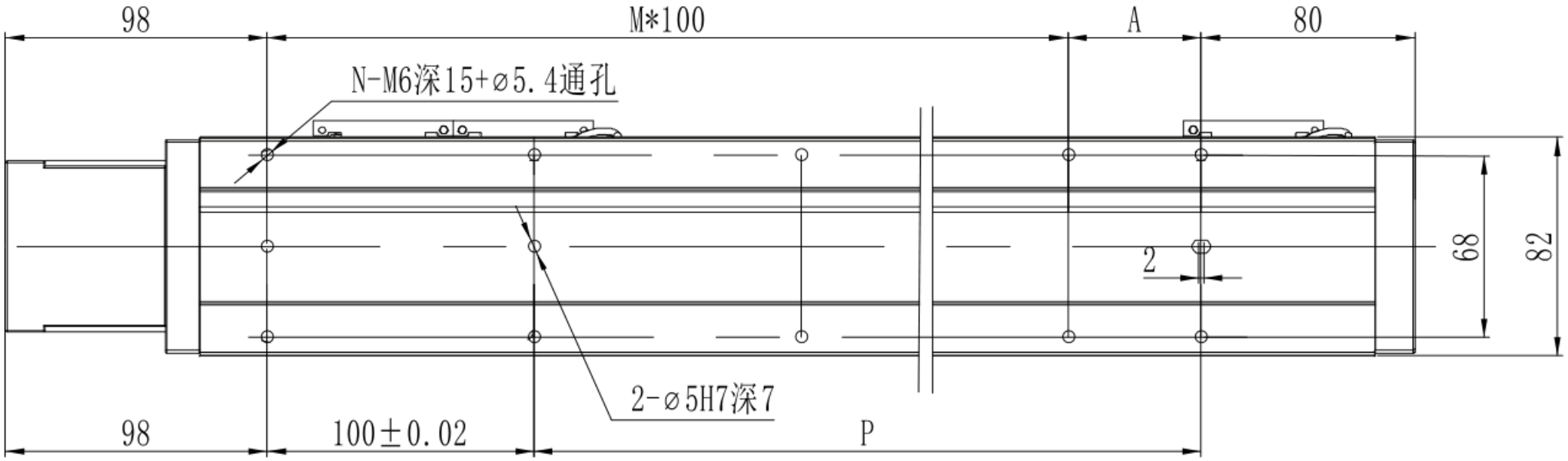

MTH8 · C außen · Ansicht 2

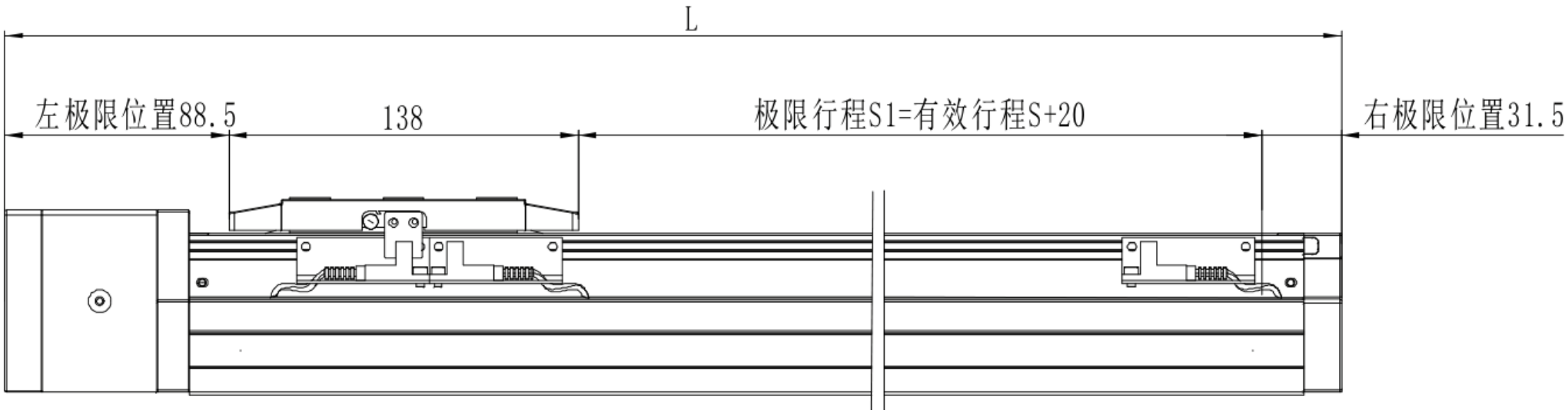

MTH8 · C außen · Ansicht 3

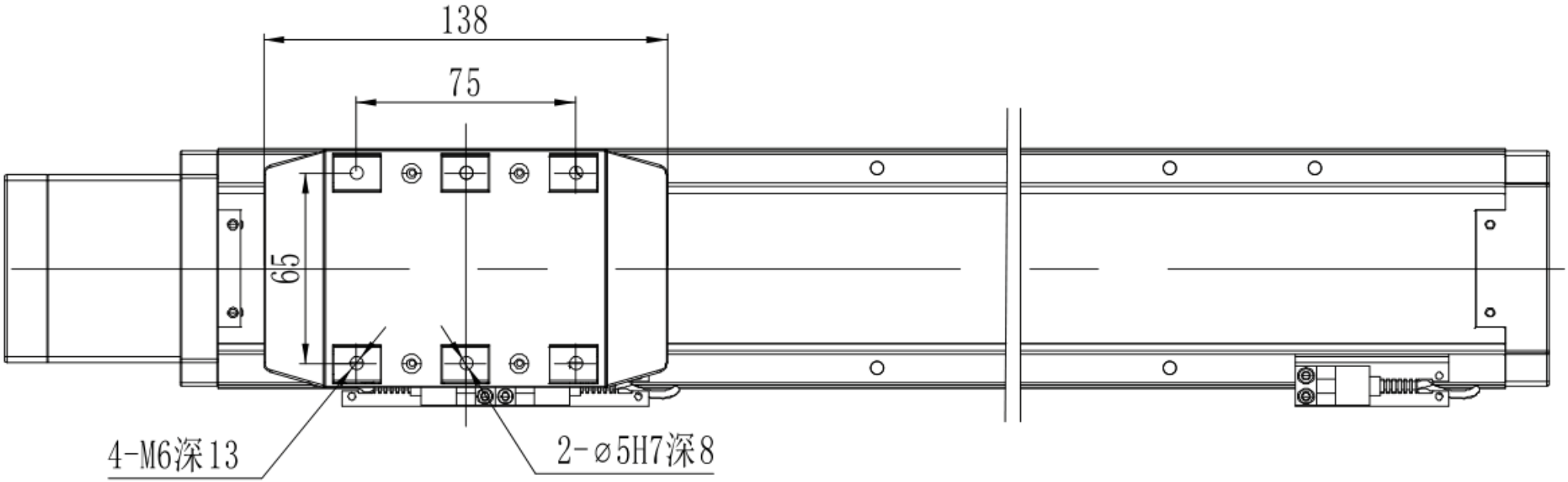

MTH8 · C außen · Querschnitt Flansch

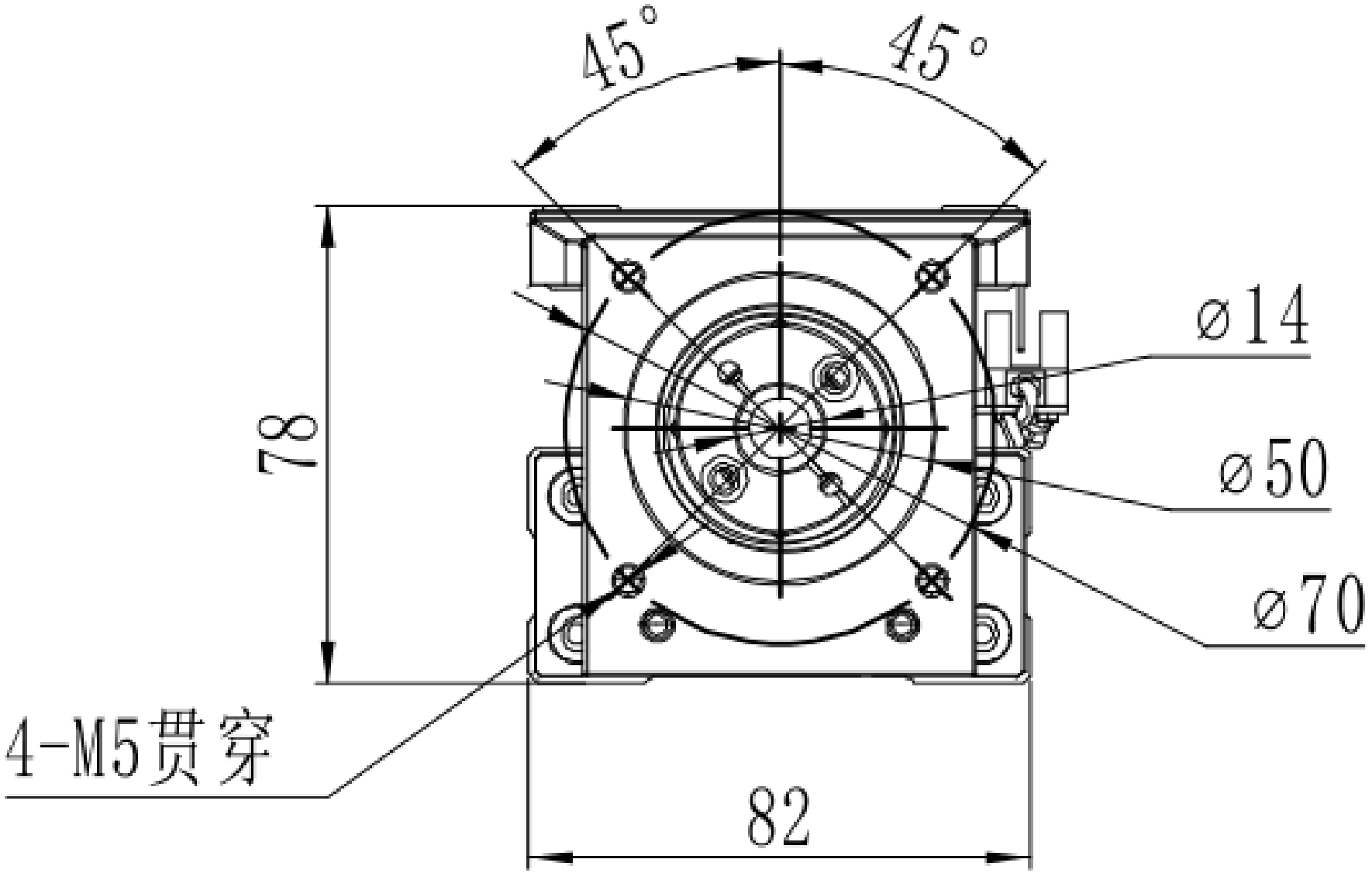

MTH8 · L links · Ansicht 1

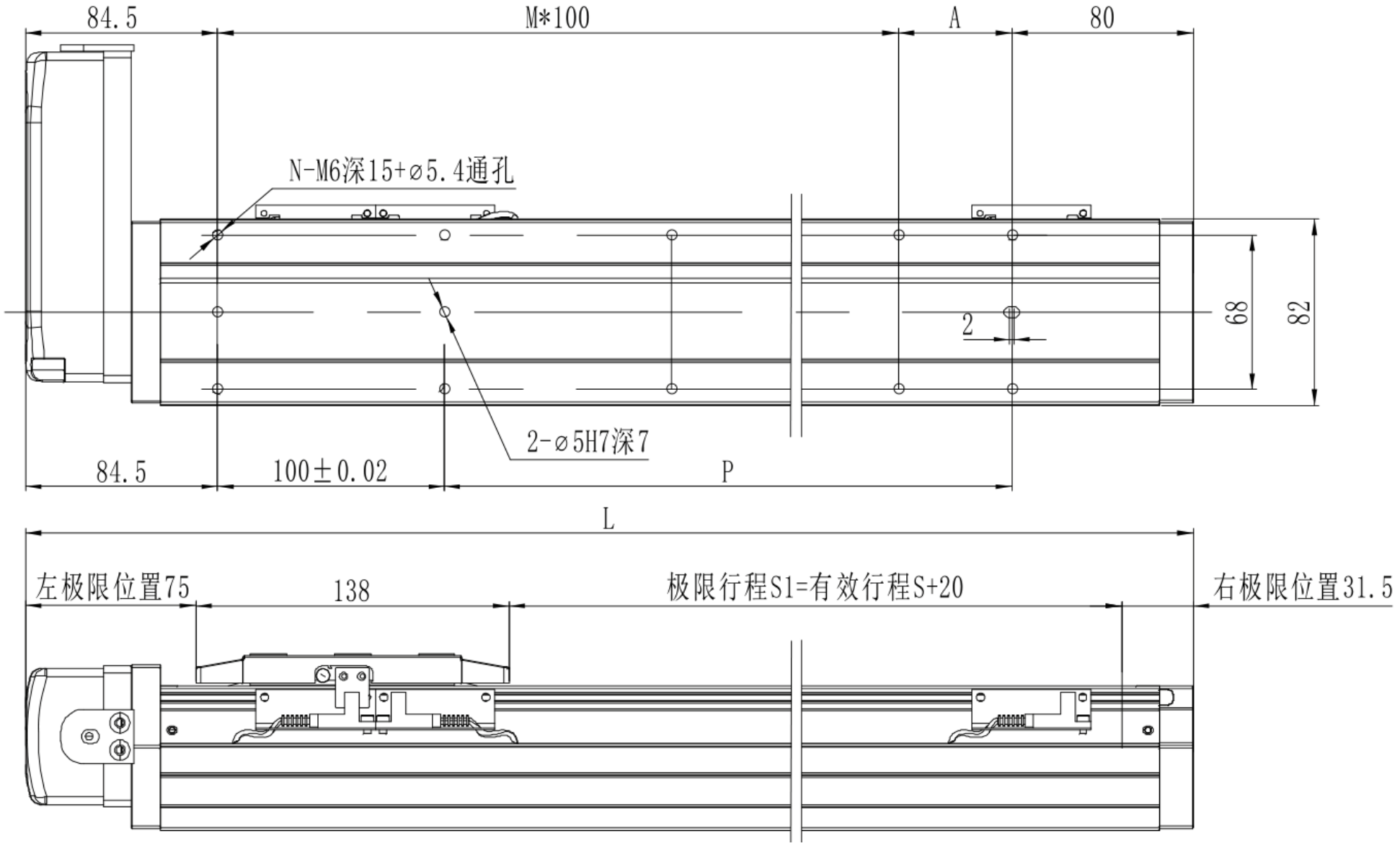

MTH8 · L links · Ansicht 2

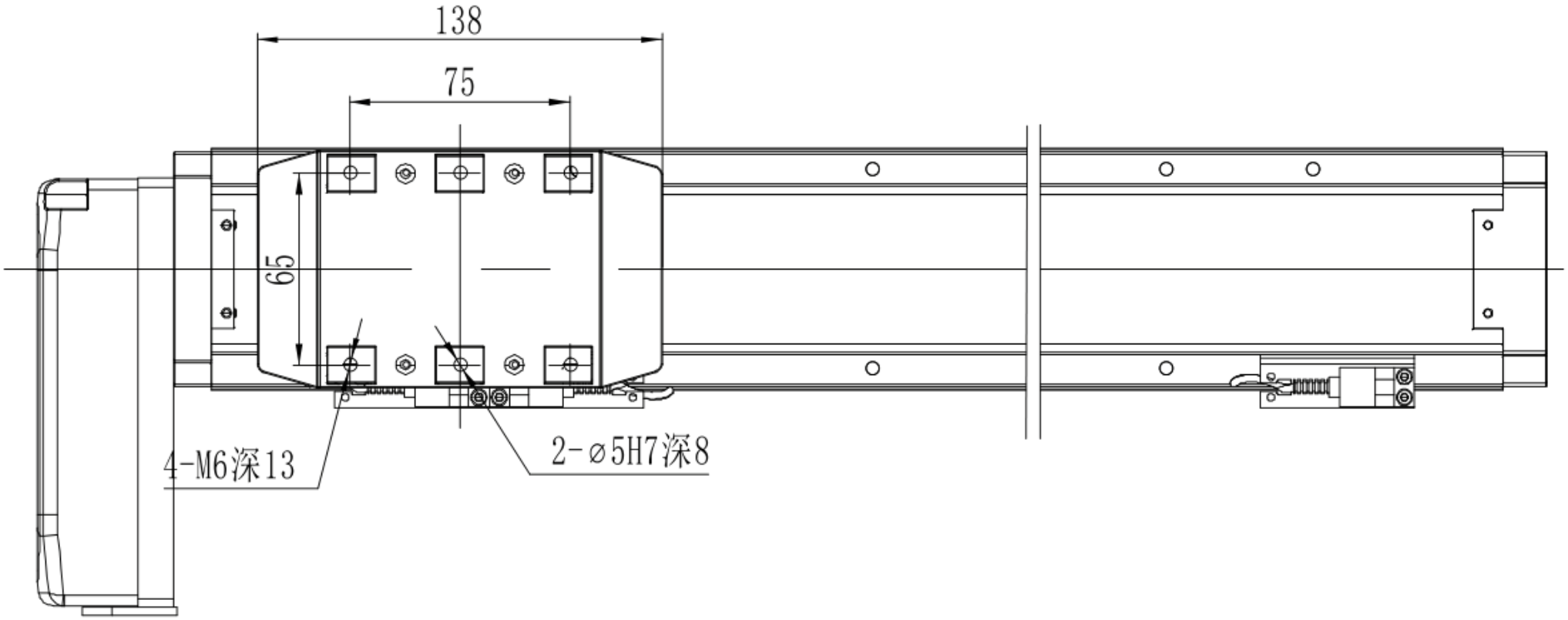

MTH8 · L links · Querschnitt Flansch

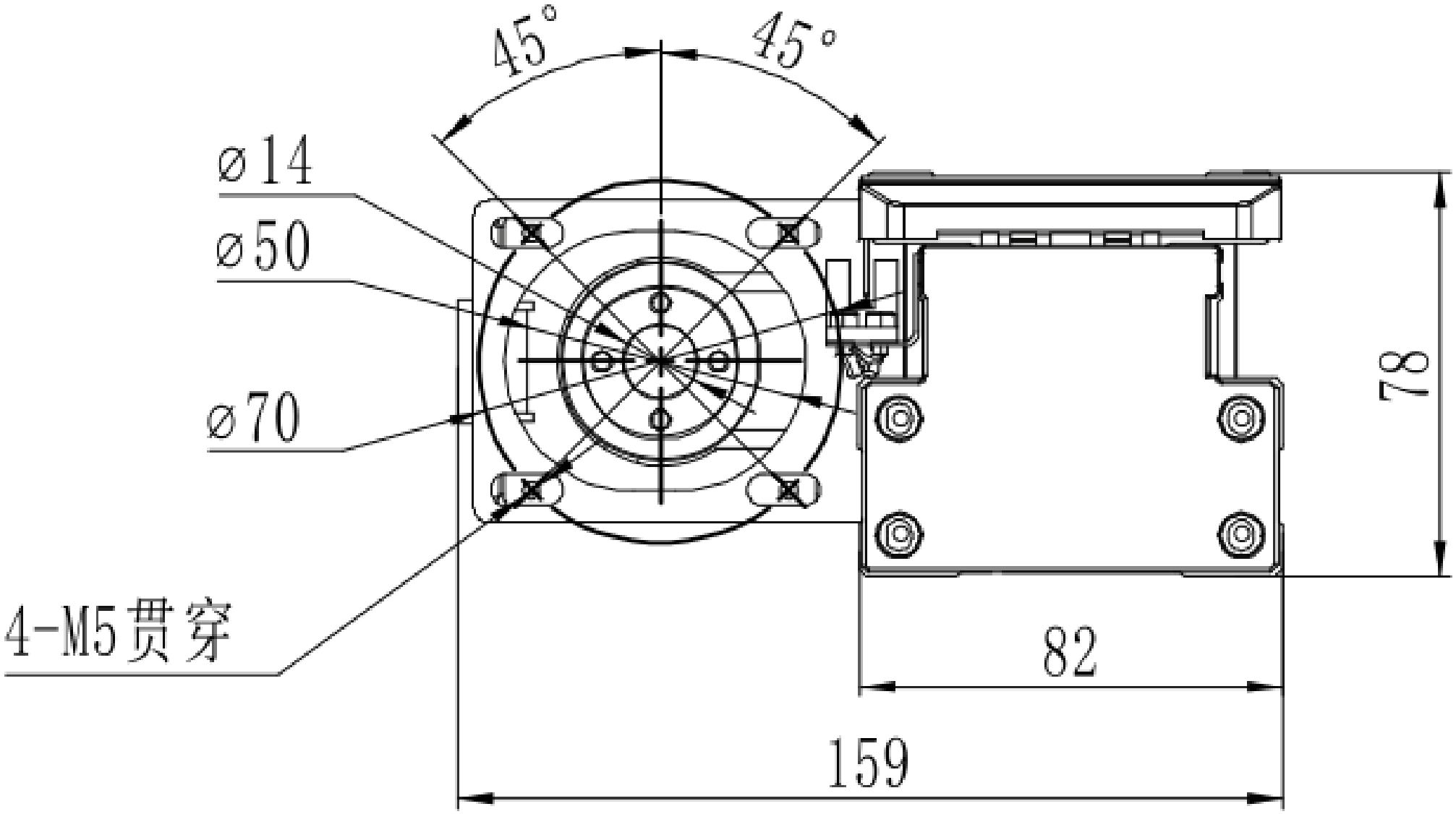

MTH8 · R rechts · Ansicht 1

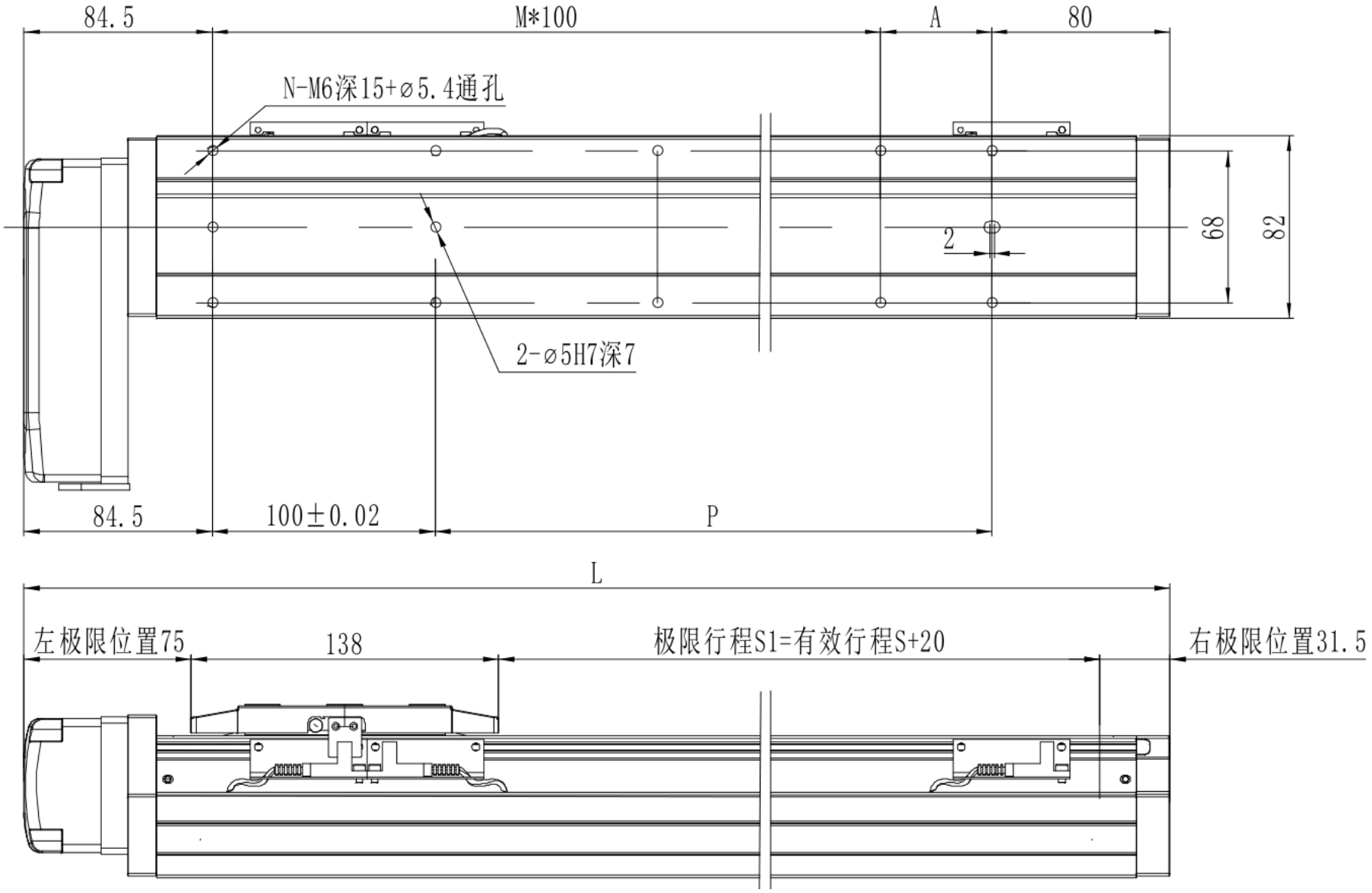

MTH8 · R rechts · Ansicht 2

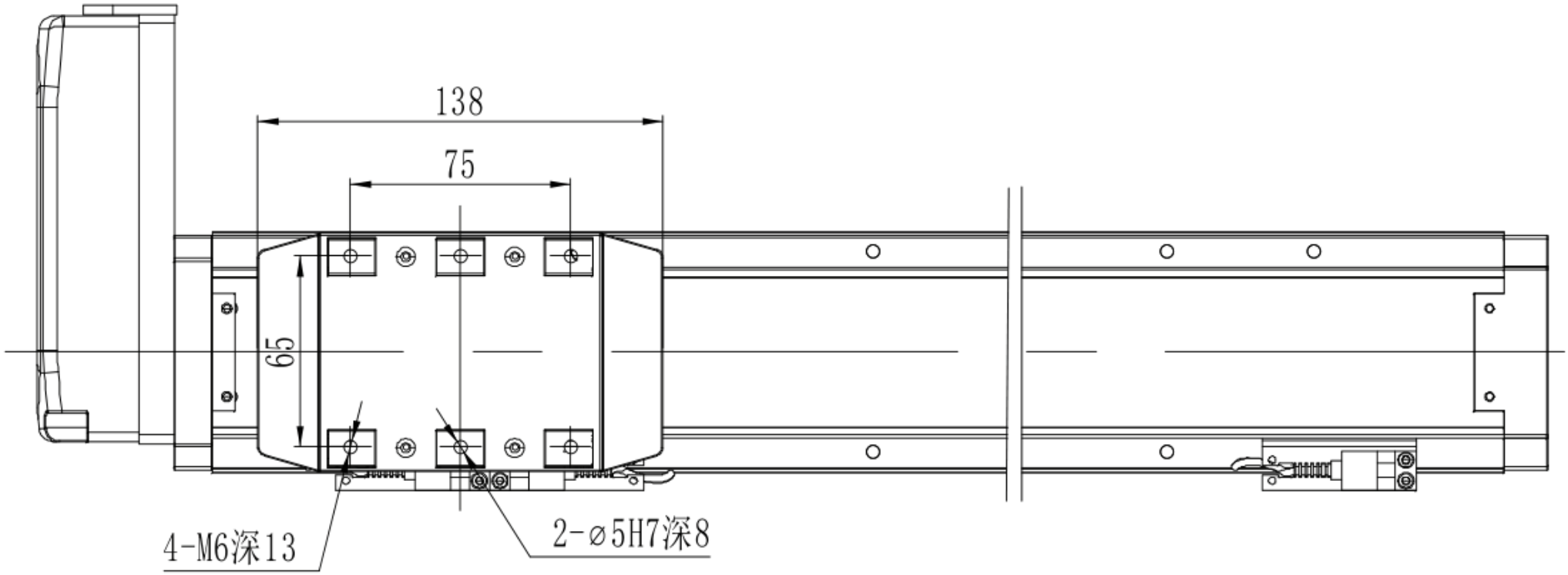

MTH8 · R rechts · Querschnitt Flansch

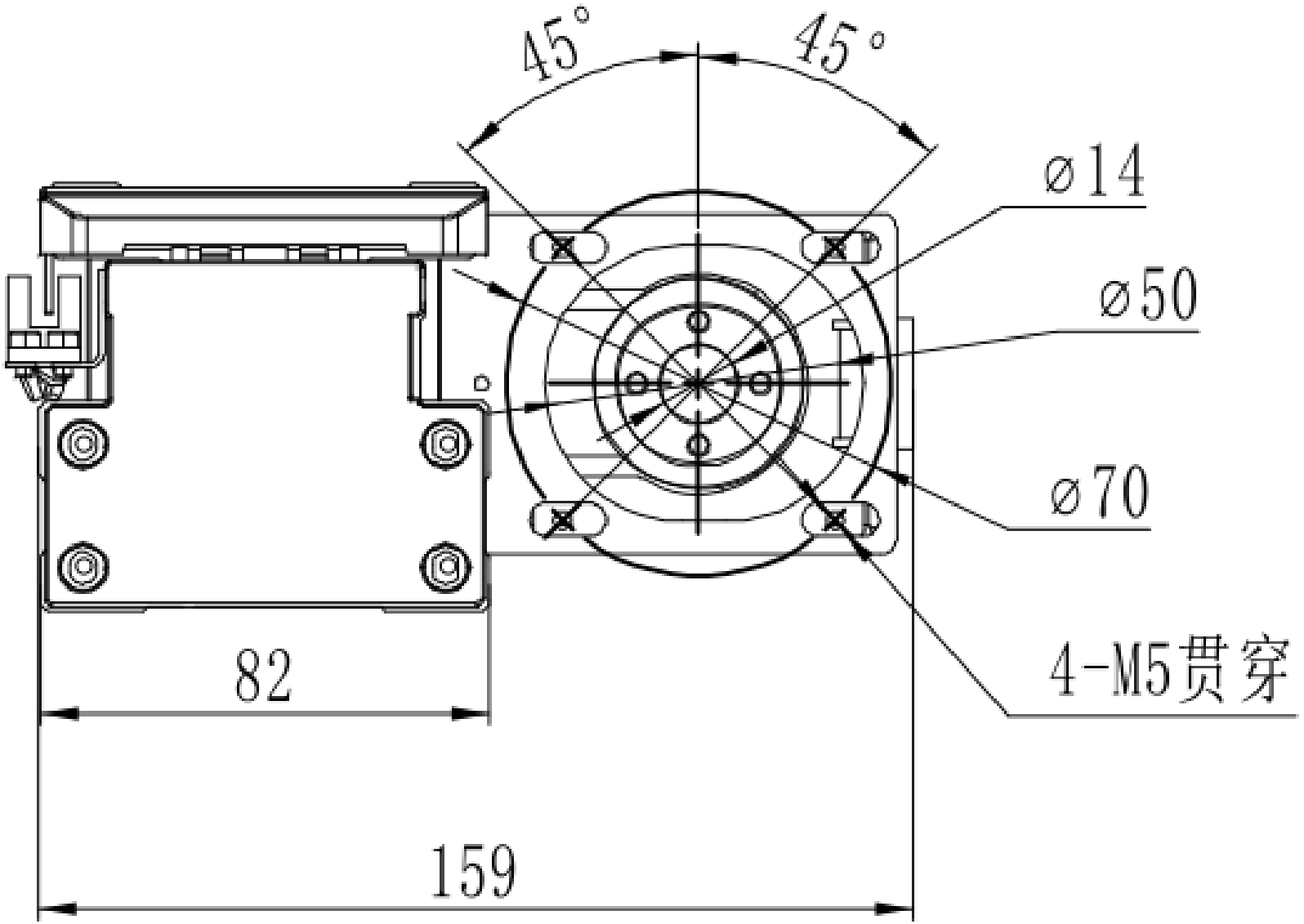

MTH8 · B unten · Ansicht 1

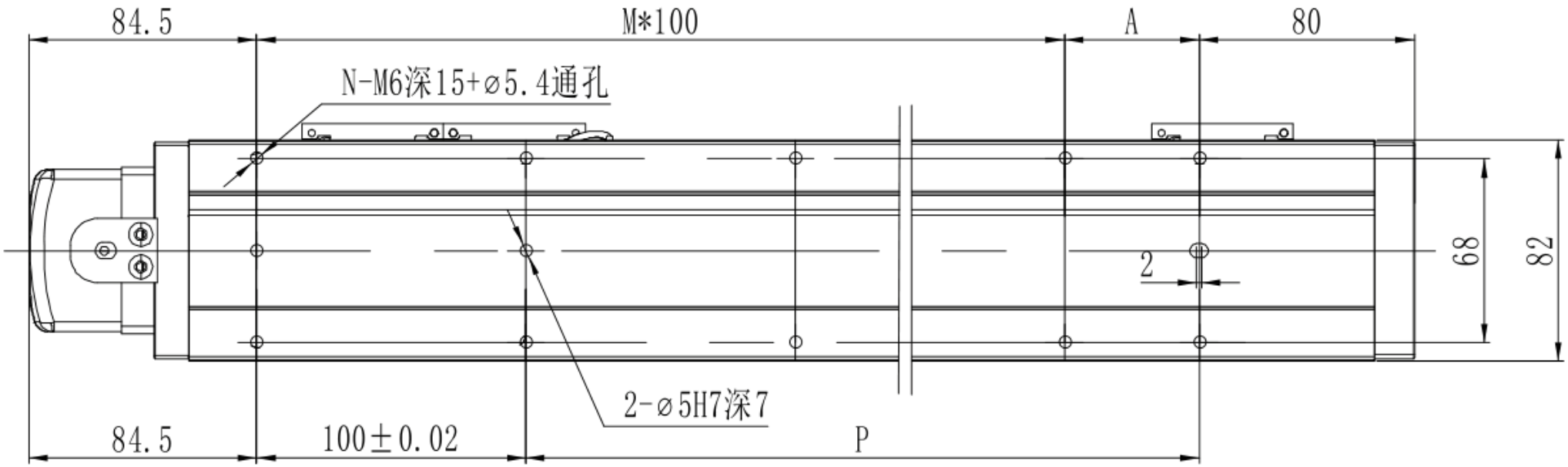

MTH8 · B unten · Ansicht 2

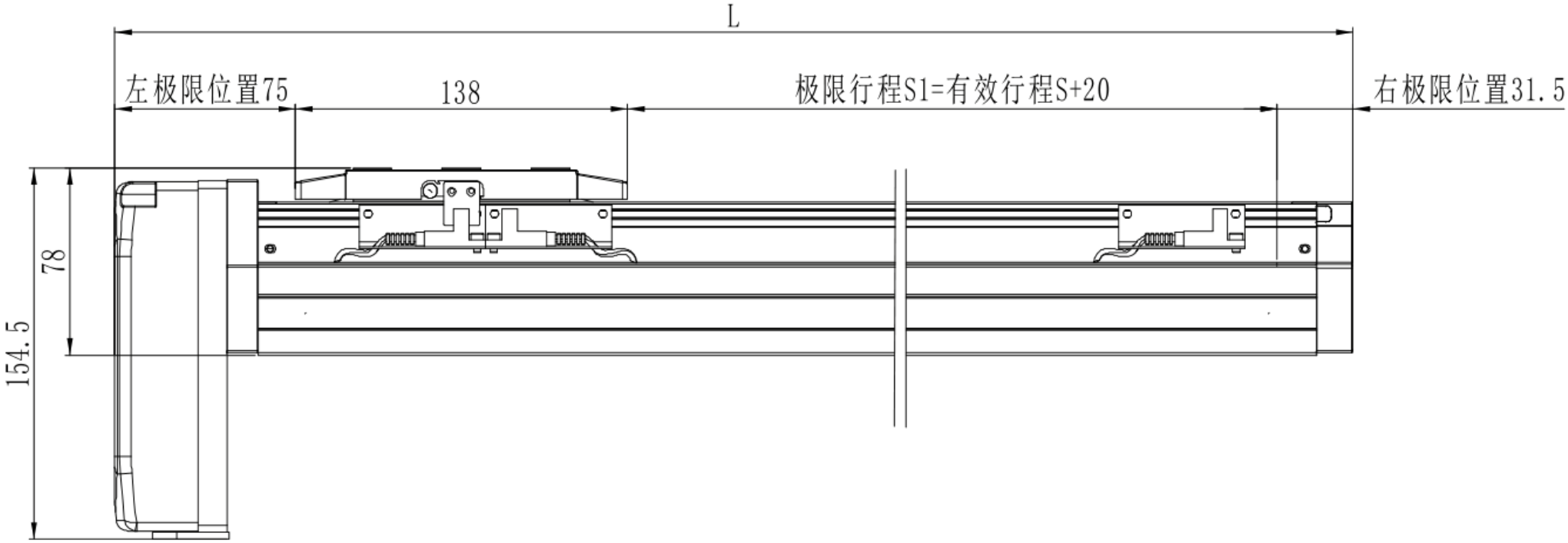

MTH8 · B unten · Ansicht 3

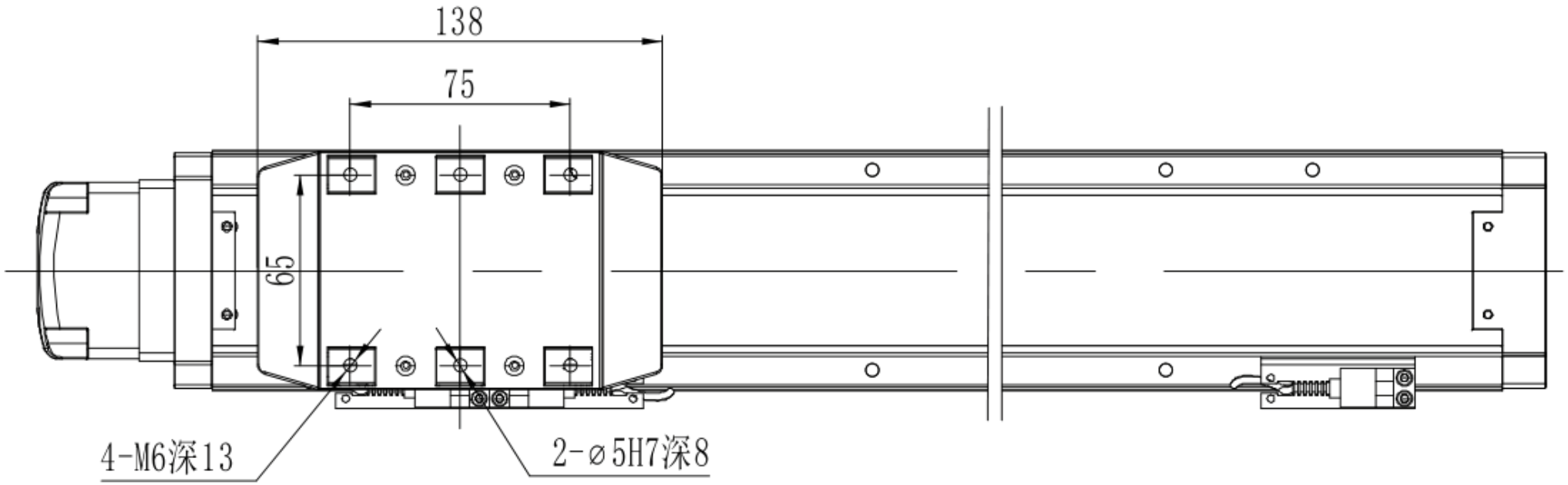

MTH8 · B unten · Querschnitt Flansch

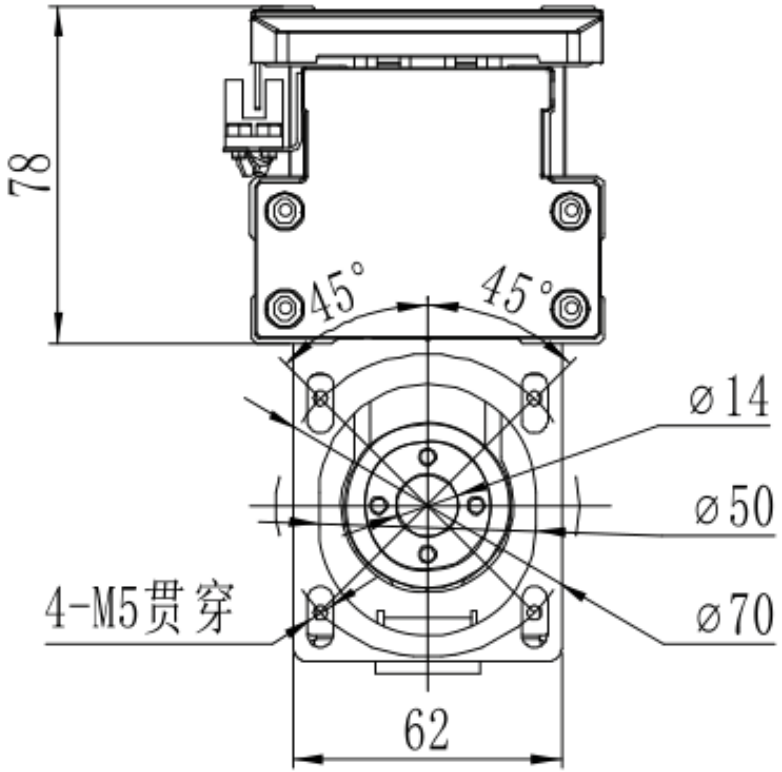

*若电机总长大于限制无法使用标准安装孔时，请与我司联

MTH8 · C außen · technischer Überblick

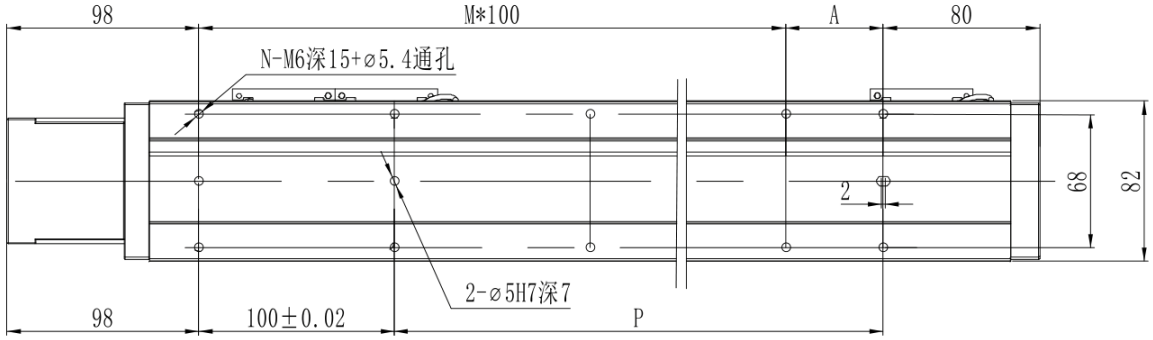

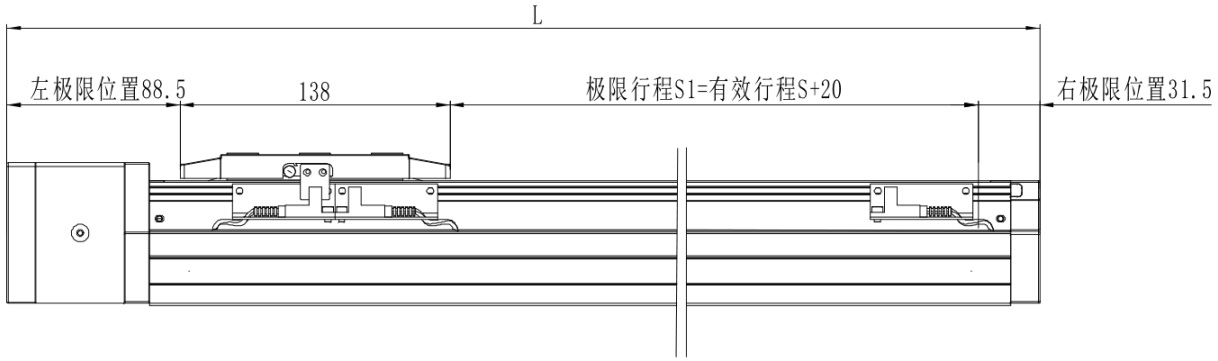

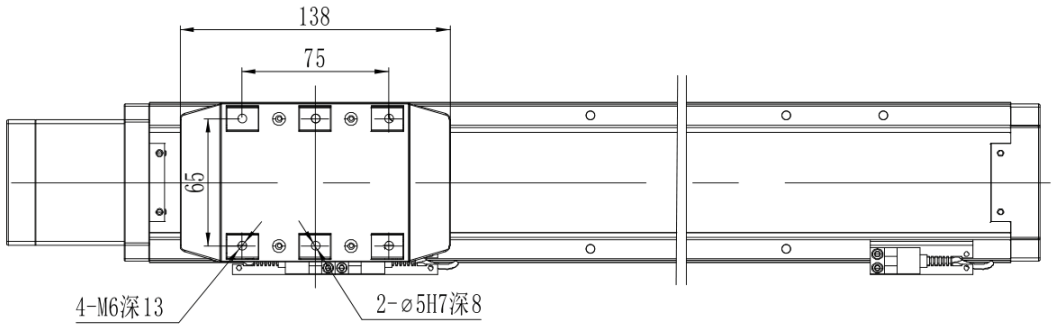

MTH8 · L links · technischer Überblick

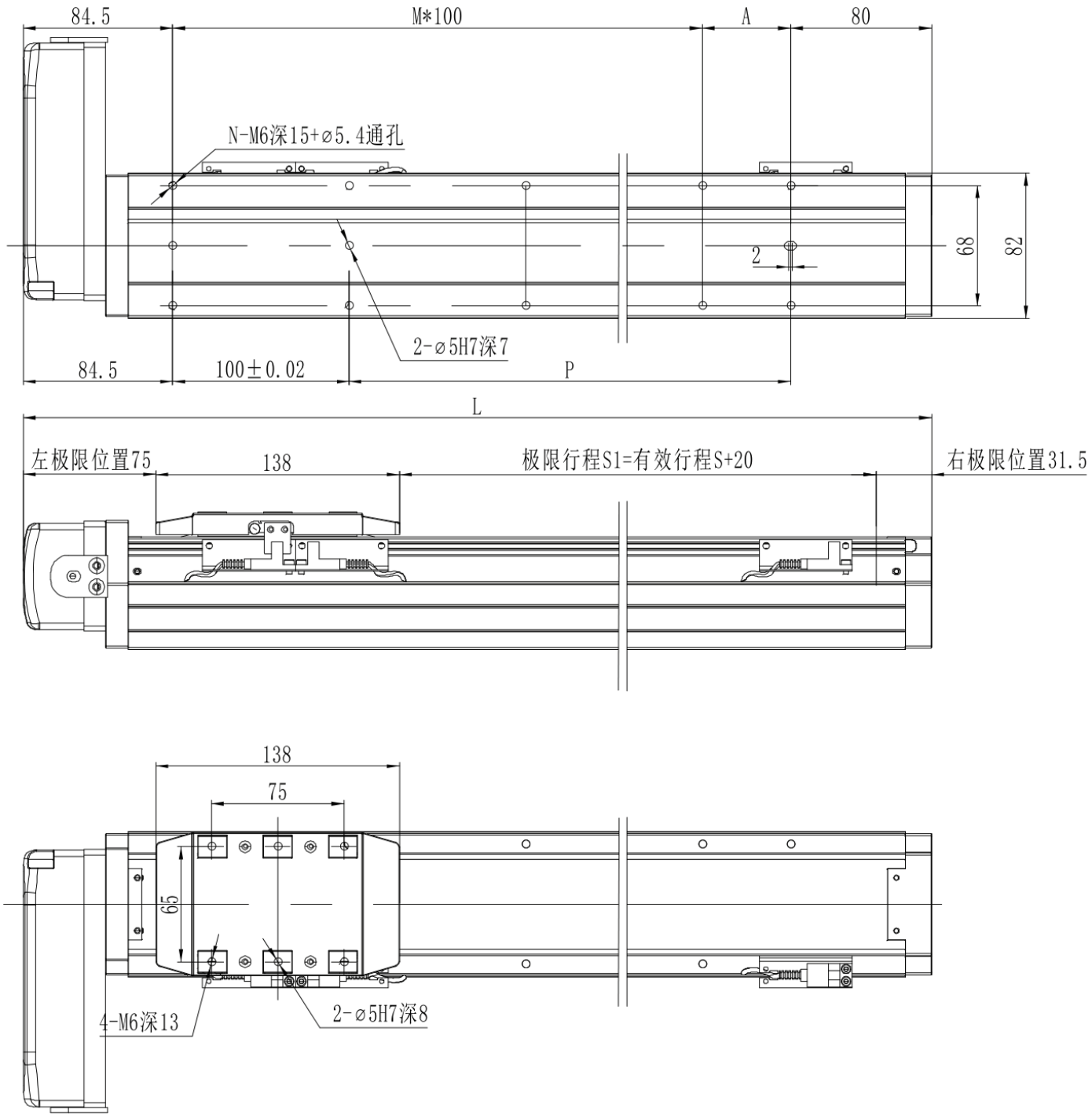

MTH8 · R rechts · technischer Überblick

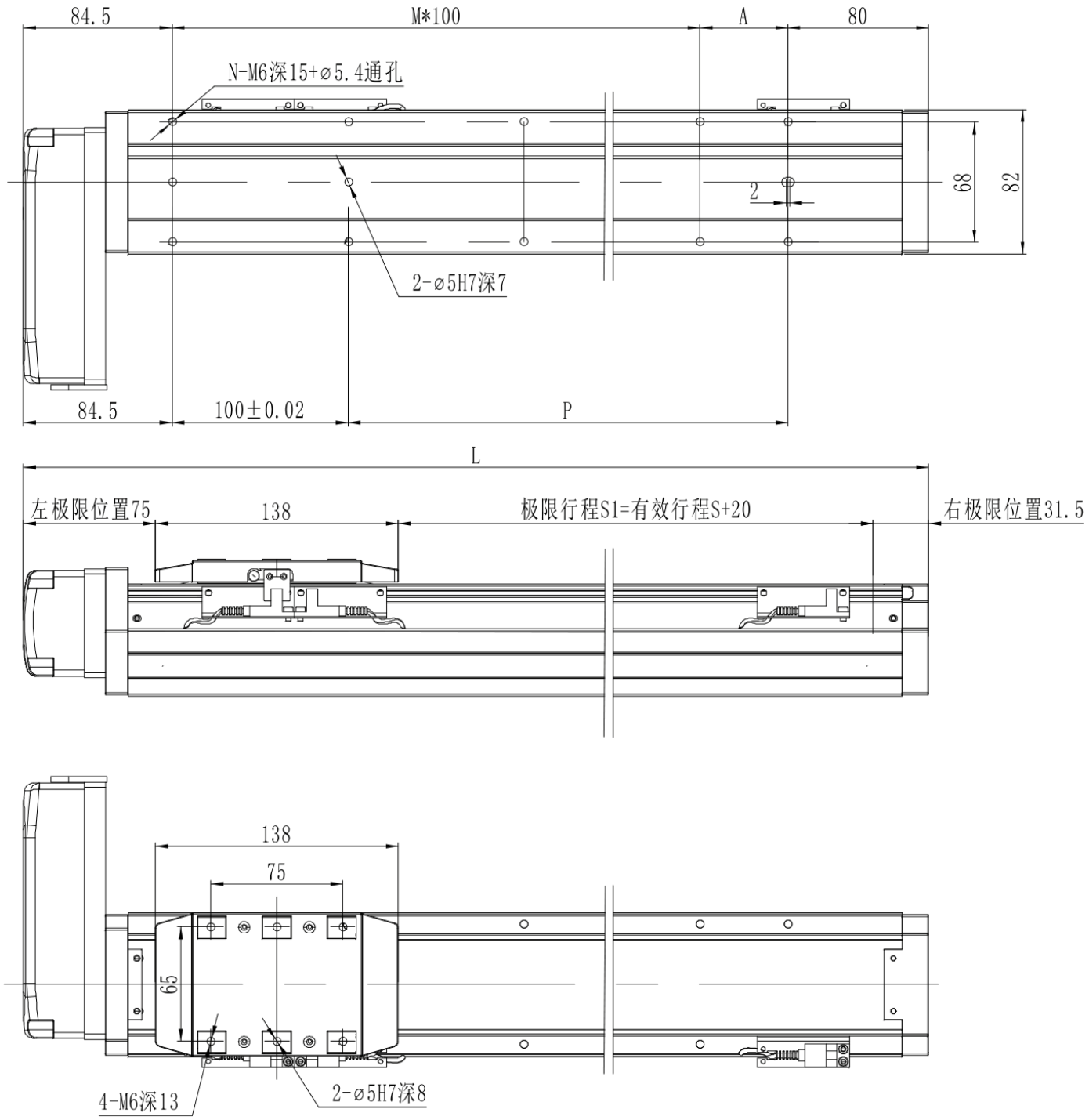

MTH8 · B unten · technischer Überblick

