MD10 ຂະໜາດ

ມຸມມອງຂະໜາດ ແລະຕົດຕັ້ງ. ຫົວໜ່ວຍແມ່ນປ້າຍທີ່ພົມໃນແຕ່ລະມຸມມອງ.

ແຜນເຫຼົ່ານີ້ບໍ່ໄດ້ເລືອກຊະໂກ. ຢືນຢັນການຕົດຕັ້ງຕາມການຕັ້ງຄ່າທີ່ທ່ານສັ່ງ.

ຊ້າຍ L: 3 ມຸມມອງ. ມຸມມອງ 1, ມຸມມອງ 2, ແປນໜ້າຕັດ

ຂວາ R: 2 ມຸມມອງ. ມຸມມອງ 1, ແປນໜ້າຕັດ

ຊ້າຍ L: 1 ມຸມມອງ. ພາບລວມວິສະວະກຳ

ຂວາ R: 1 ມຸມມອງ. ພາບລວມວິສະວະກຳ

MD10 · ຊ້າຍ L · ມຸມມອງ 1

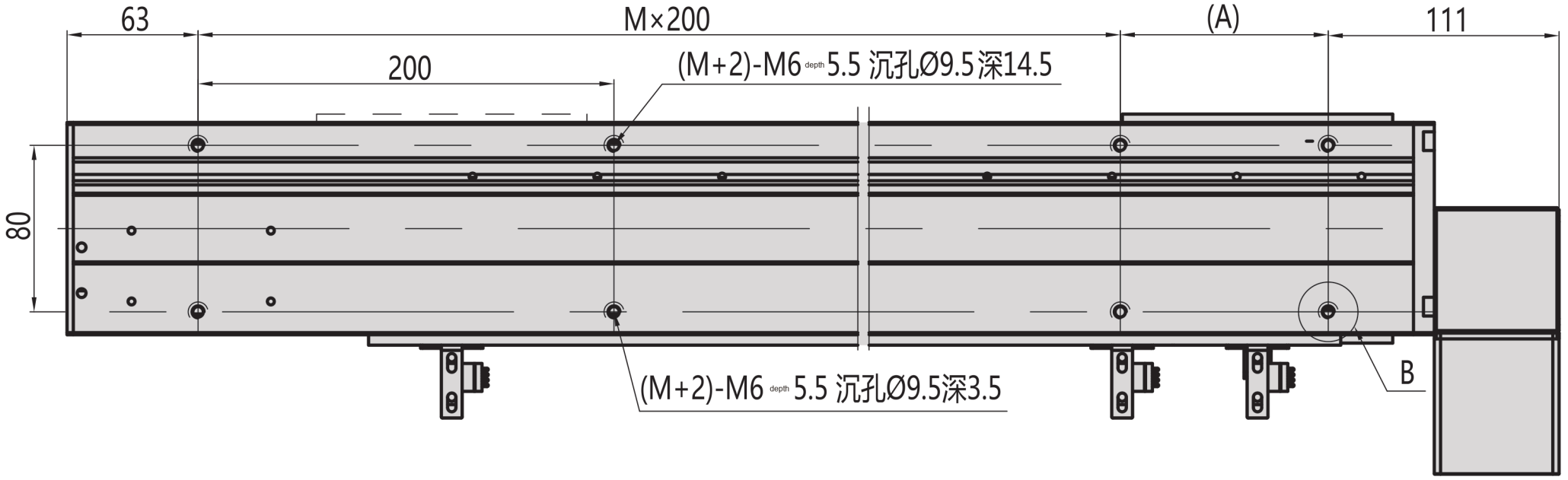

MD10 · ຊ້າຍ L · ມຸມມອງ 2

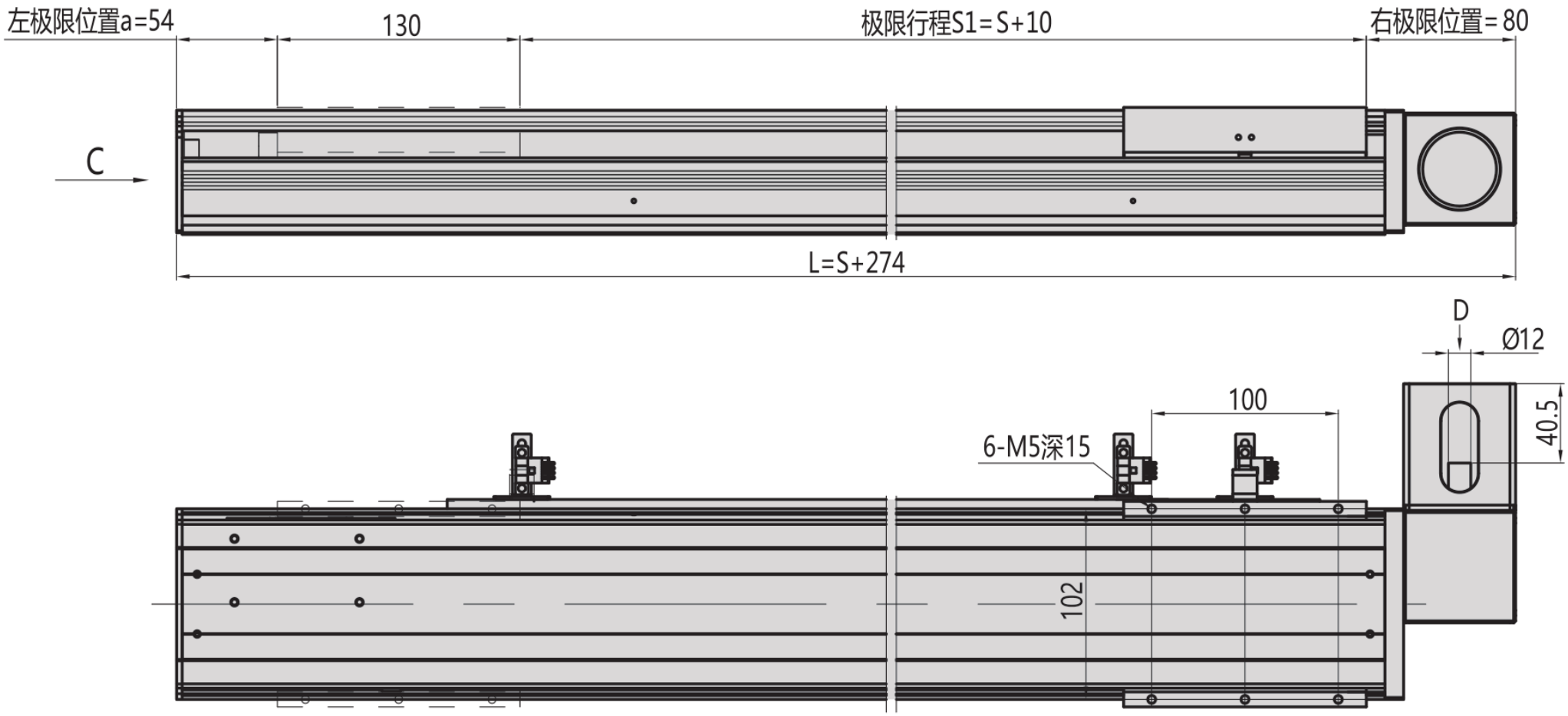

MD10 · ຊ້າຍ L · ແປນໜ້າຕັດ

B向视图

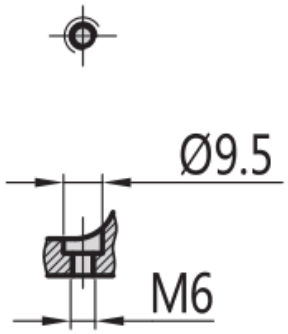

C向视图

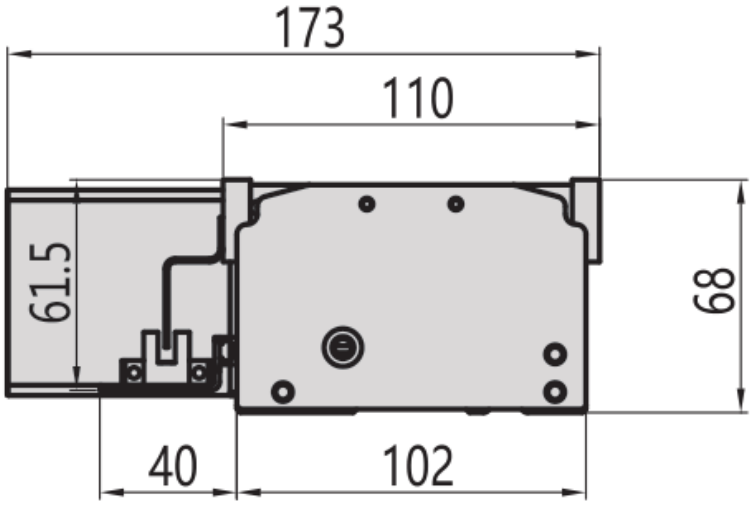

D 电机安装法兰

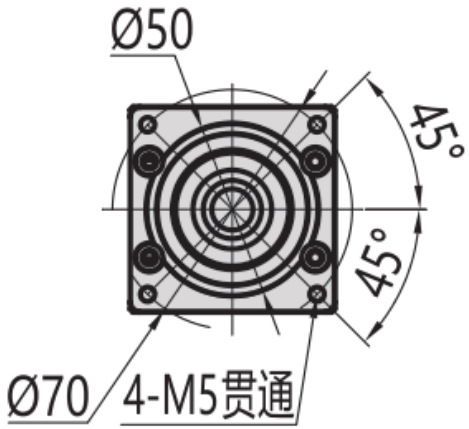

MD10 · ຂວາ R · ມຸມມອງ 1

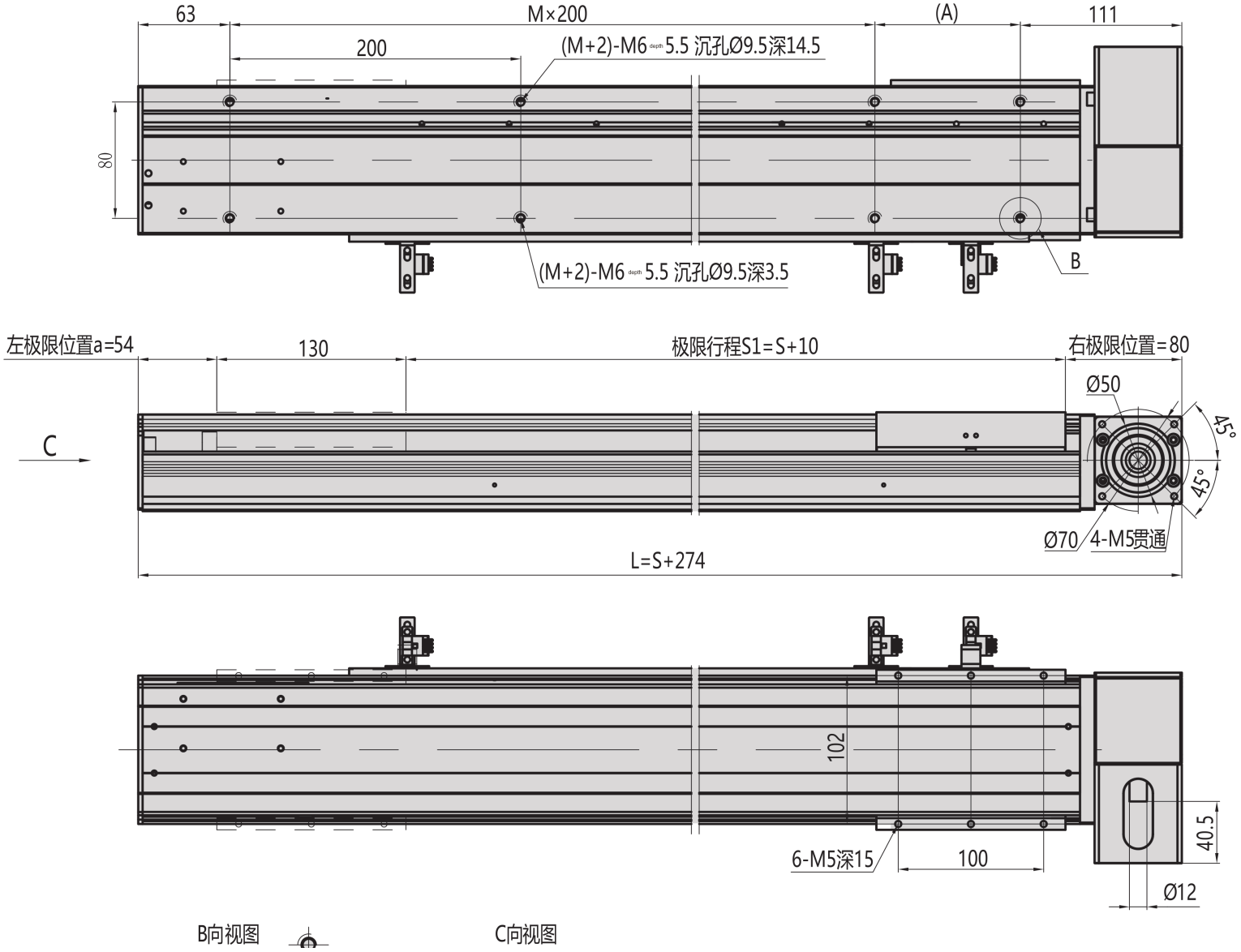

MD10 · ຂວາ R · ແປນໜ້າຕັດ

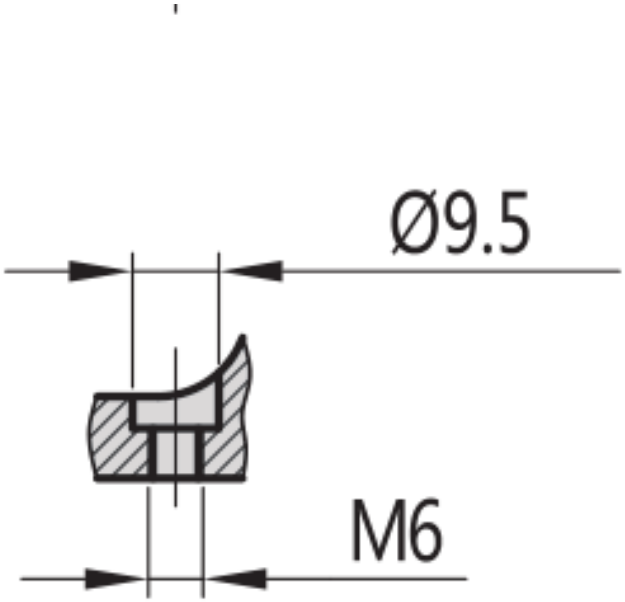

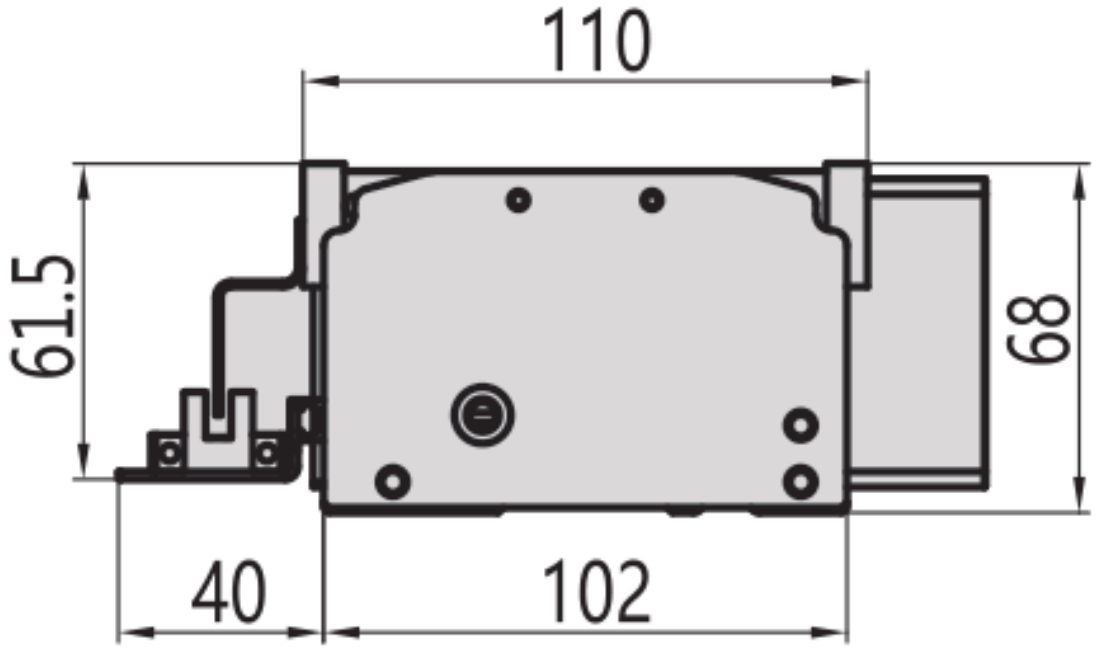

MD10 · ຊ້າຍ L · ພາບລວມວິສະວະກຳ

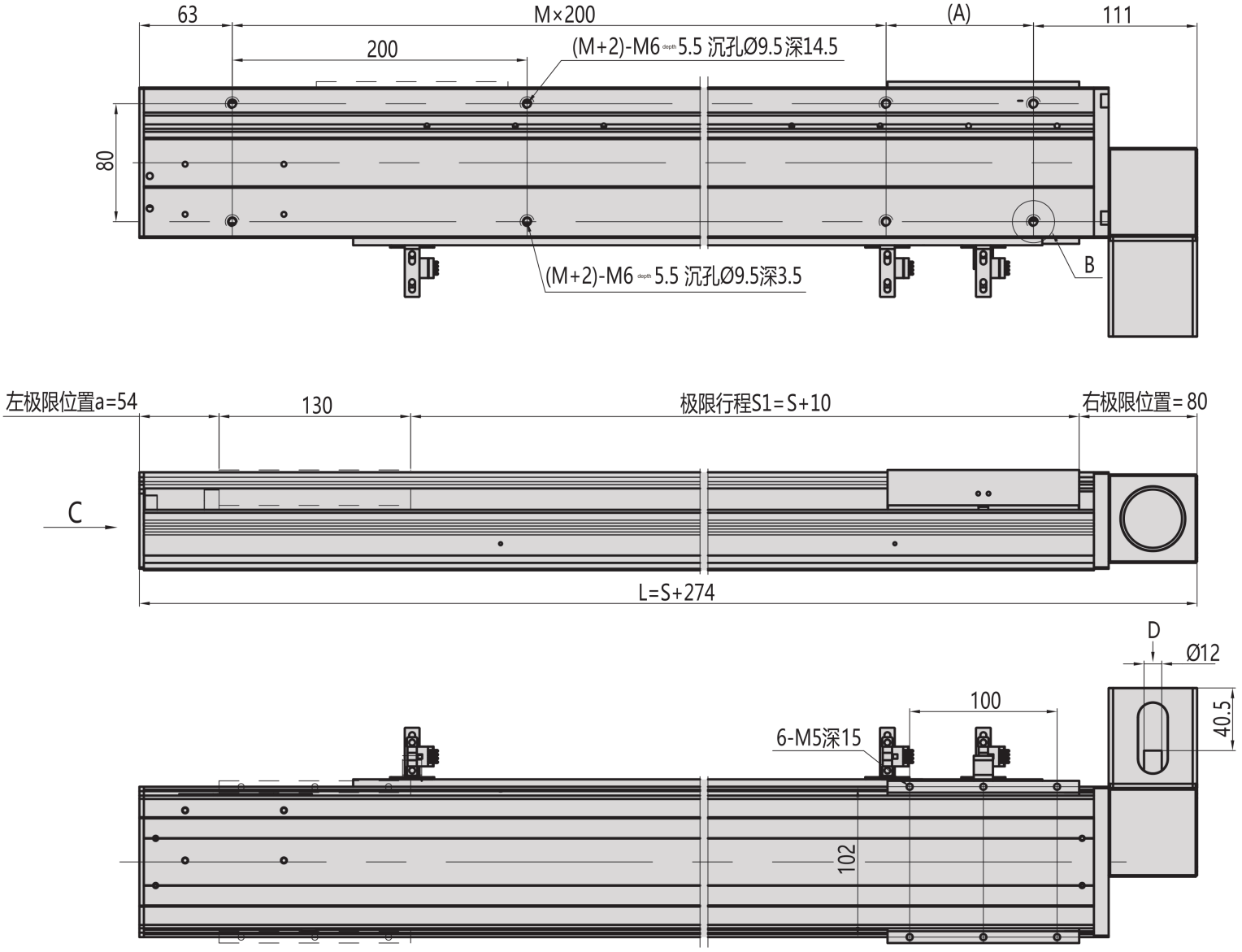

MD10 · ຂວາ R · ພາບລວມວິສະວະກຳ

