이 아틀라스 사용법

각 뷰는 명시된 변형 또는 비율 그룹의 카탈로그 도면입니다. 축척 측정이 아니라 인쇄 라벨을 사용하십시오. 참조 도면이며 CAD 파일이 아닙니다.

EDA60Z / 도면 아틀라스

목차

R01	1 뷰 | 페이지 2-2
R02	1 뷰 | 페이지 3-3
R05	1 뷰 | 페이지 4-4
R04	1 뷰 | 페이지 5-5
R07	1 뷰 | 페이지 6-6
R03	1 뷰 | 페이지 7-7
R06	1 뷰 | 페이지 8-8
L04	1 뷰 | 페이지 9-9
L03	1 뷰 | 페이지 10-10
L07	1 뷰 | 페이지 11-11
L01	1 뷰 | 페이지 12-12
L06	1 뷰 | 페이지 13-13

HTROBOT에 문의

이메일: emmy@htrobot.com

웹사이트: www.htrobot.com

EDA60Z | 치수도

카탈로그 도면

EDA60Z R01 치수도 설명:L1=신장 가능 길이+85,L2=신장 가능 길이+192 | R01

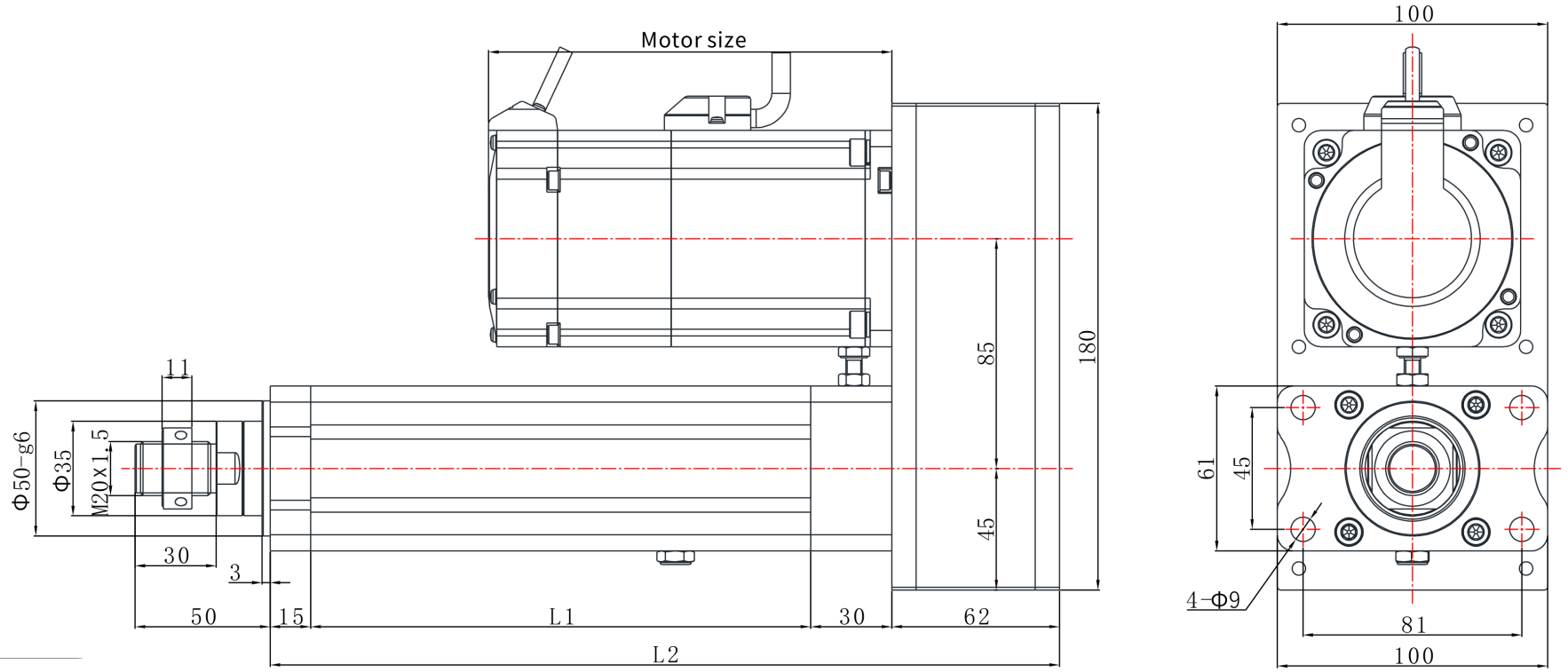

EDA60Z | 치수도

카탈로그 도면

EDA60Z R02 치수도 설명:L1=신장 가능 길이+85,L2=신장 가능 길이+192 | R02

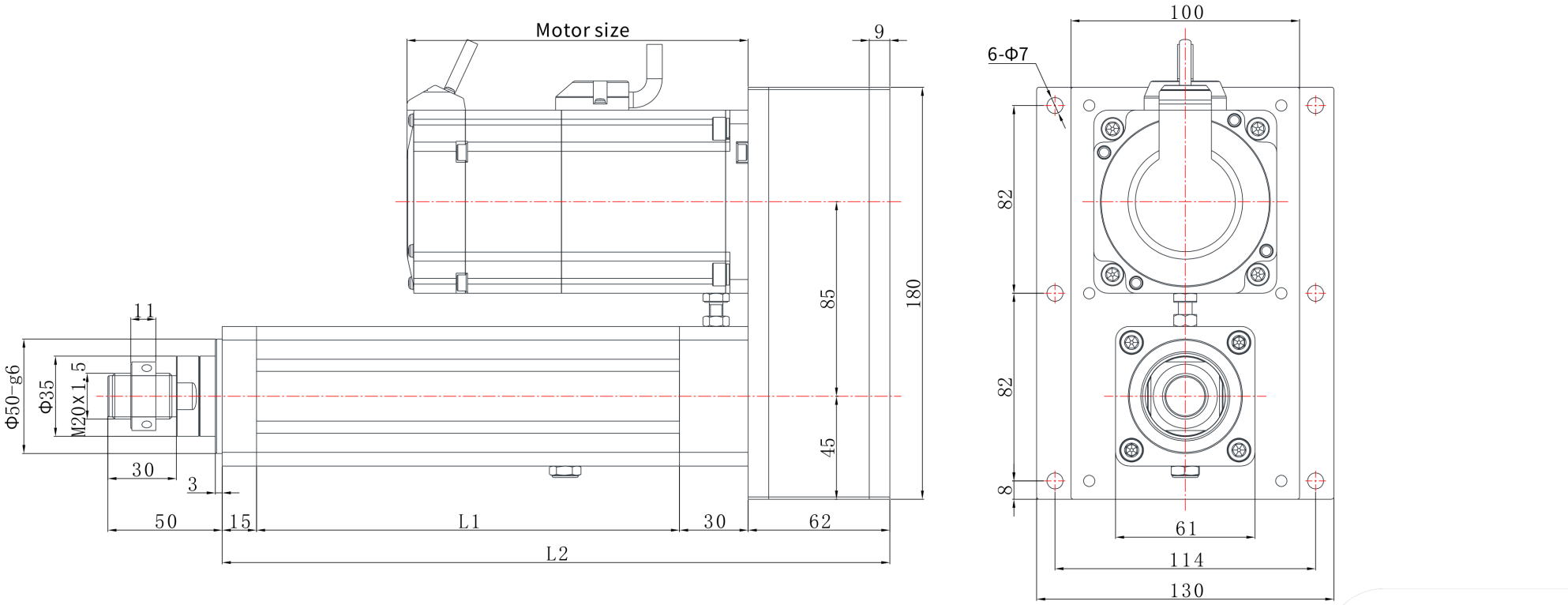

EDA60Z | 치수도

카탈로그 도면

EDA60Z · 치수 도면 · R05

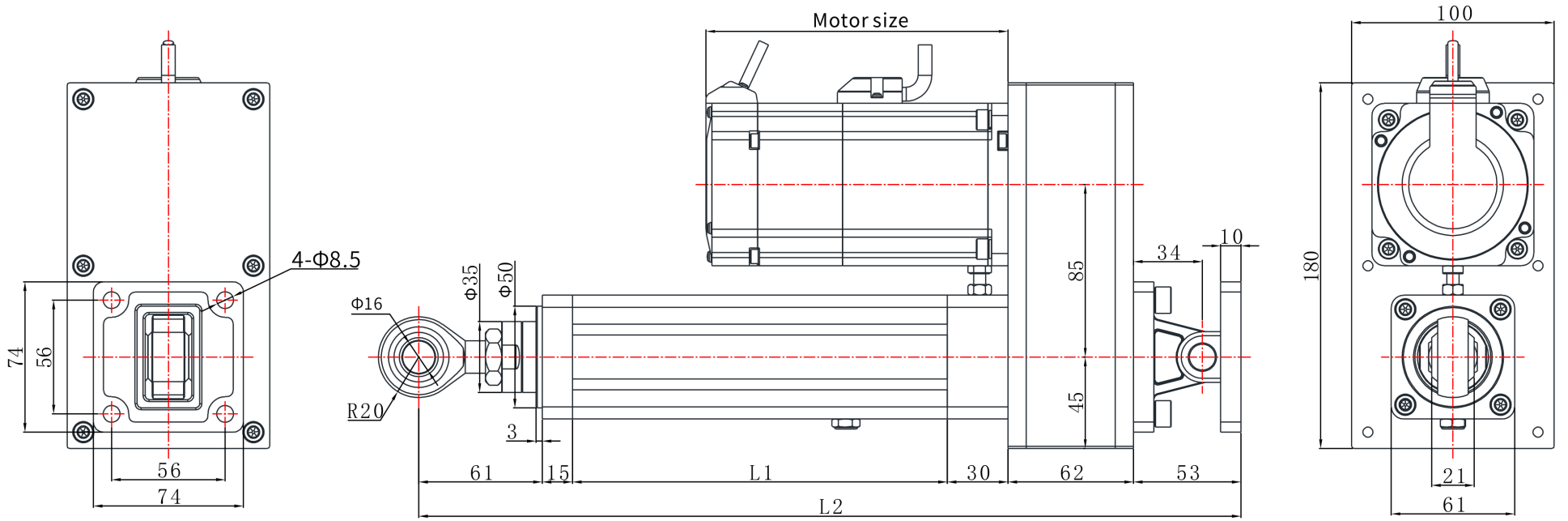

EDA60Z | 치수도

카탈로그 도면

EDA60Z R04 치수도 설명:L1=신장 가능 길이+85,L2=신장 가능 길이+192 | R04

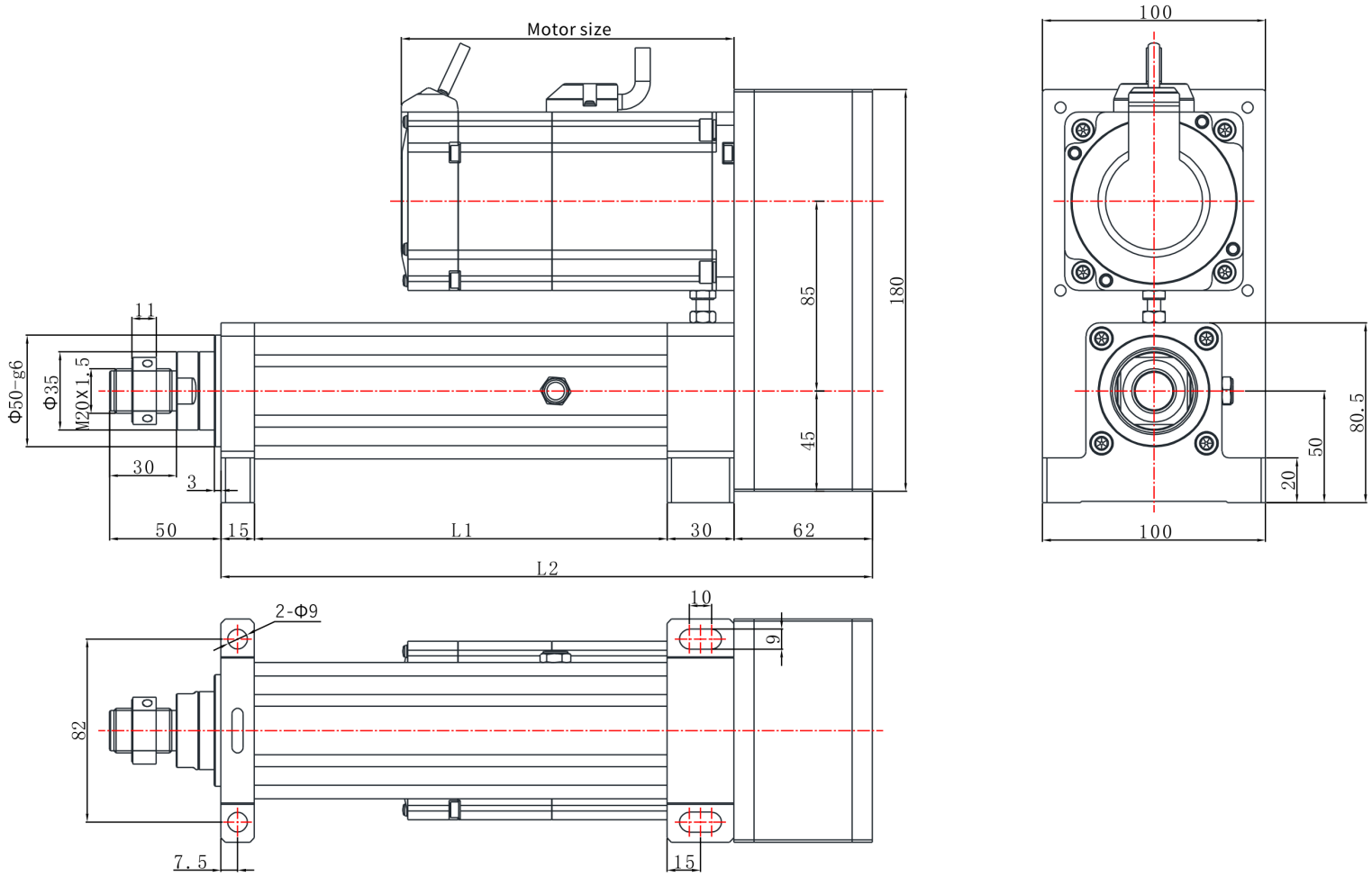

EDA60Z | 치수도

카탈로그 도면

EDA60Z R07 치수도 설명:L1=신장 가능 길이+100,L2=신장 가능 길이+192 | R07

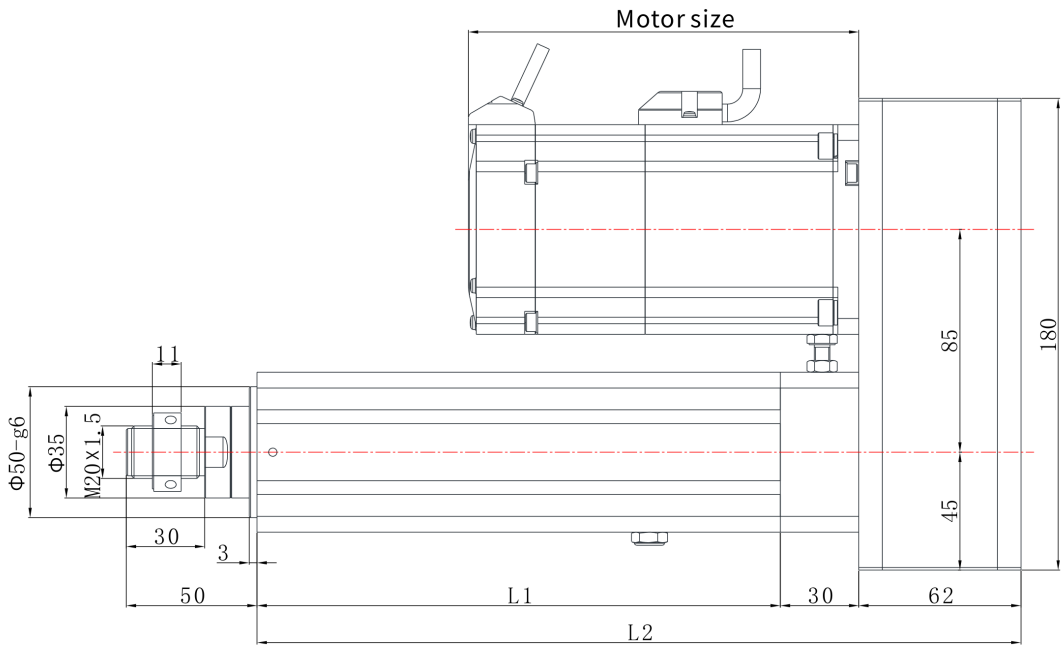

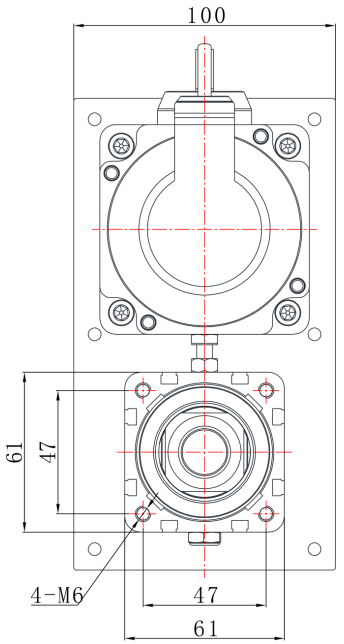

EDA60Z | 치수도

카탈로그 도면

EDA60Z R03 치수도 설명:L1=신장 가능 길이+85,L2=신장 가능 길이+192 | R03

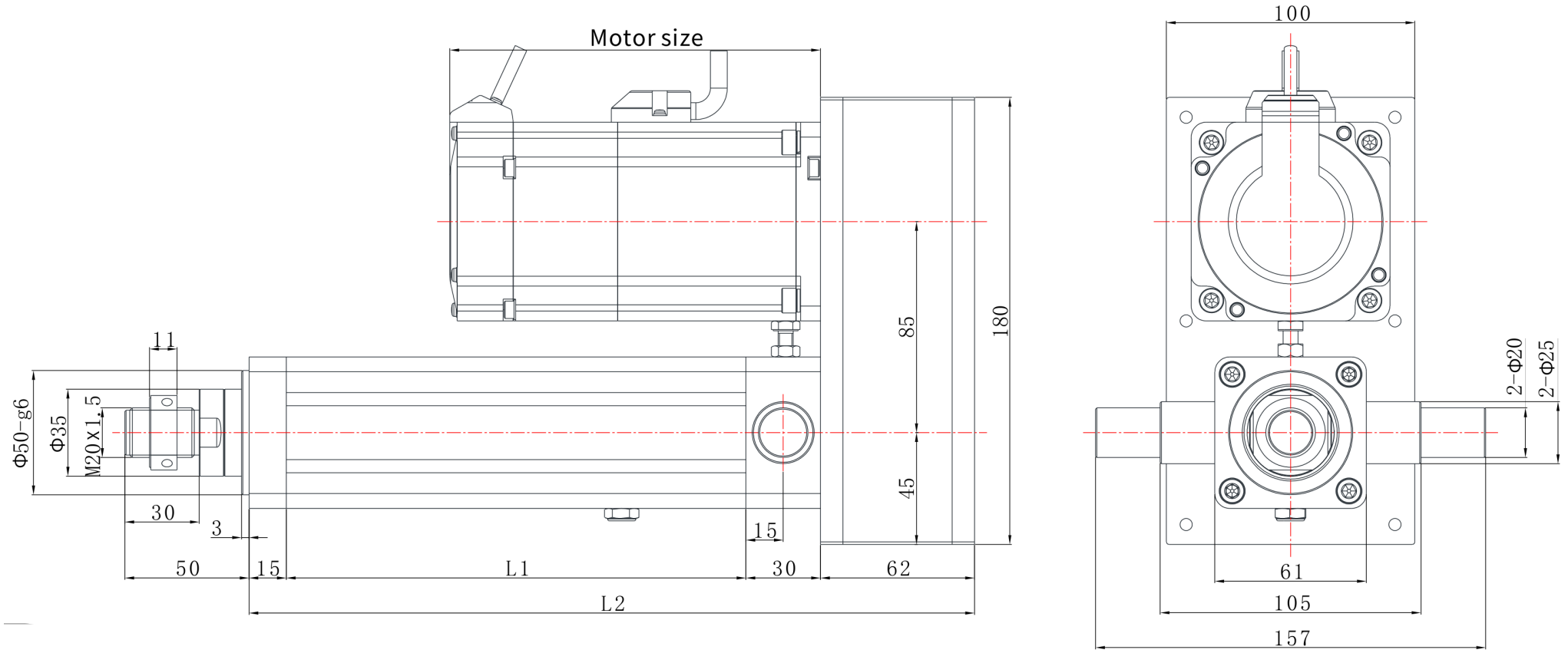

EDA60Z | 치수도

카탈로그 도면

EDA60Z R06 치수도 설명:L1=신장 가능 길이+100,L2=신장 가능 길이+241 | R06

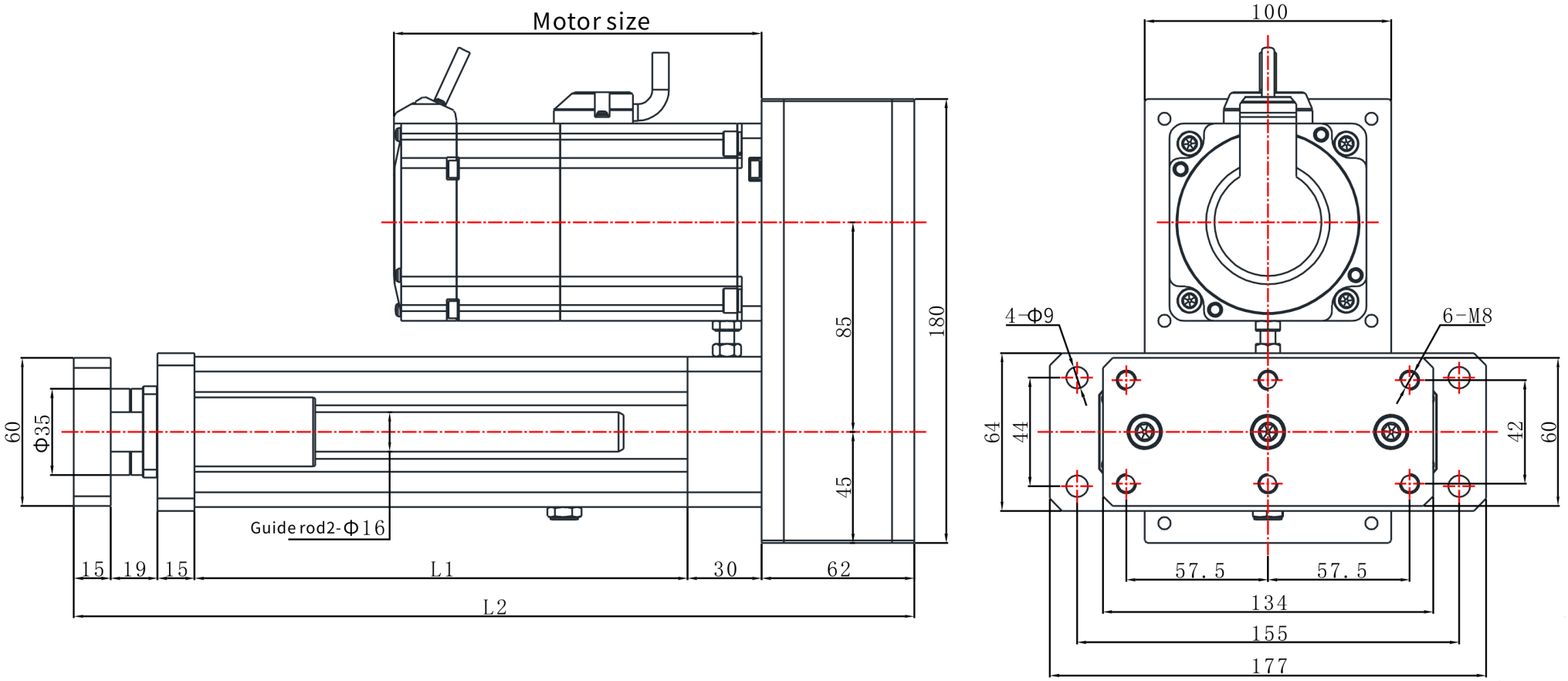

EDA60Z | 치수도

카탈로그 도면

EDA60Z L04 치수도 설명:L1=신장 가능 길이+85,L2=신장 가능 길이+196 | L04

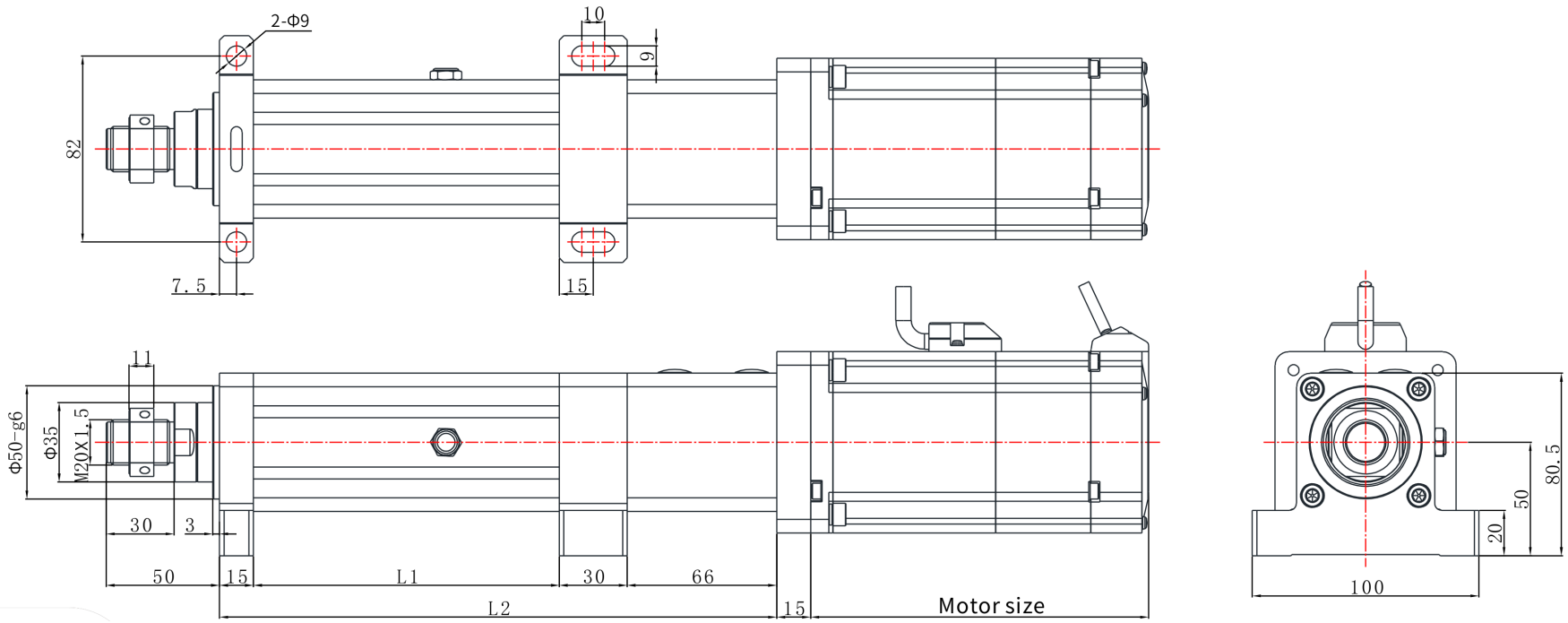

EDA60Z | 치수도

카탈로그 도면

EDA60Z L03 치수도 설명:L1=신장 가능 길이+85,L2=신장 가능 길이+196 | L03

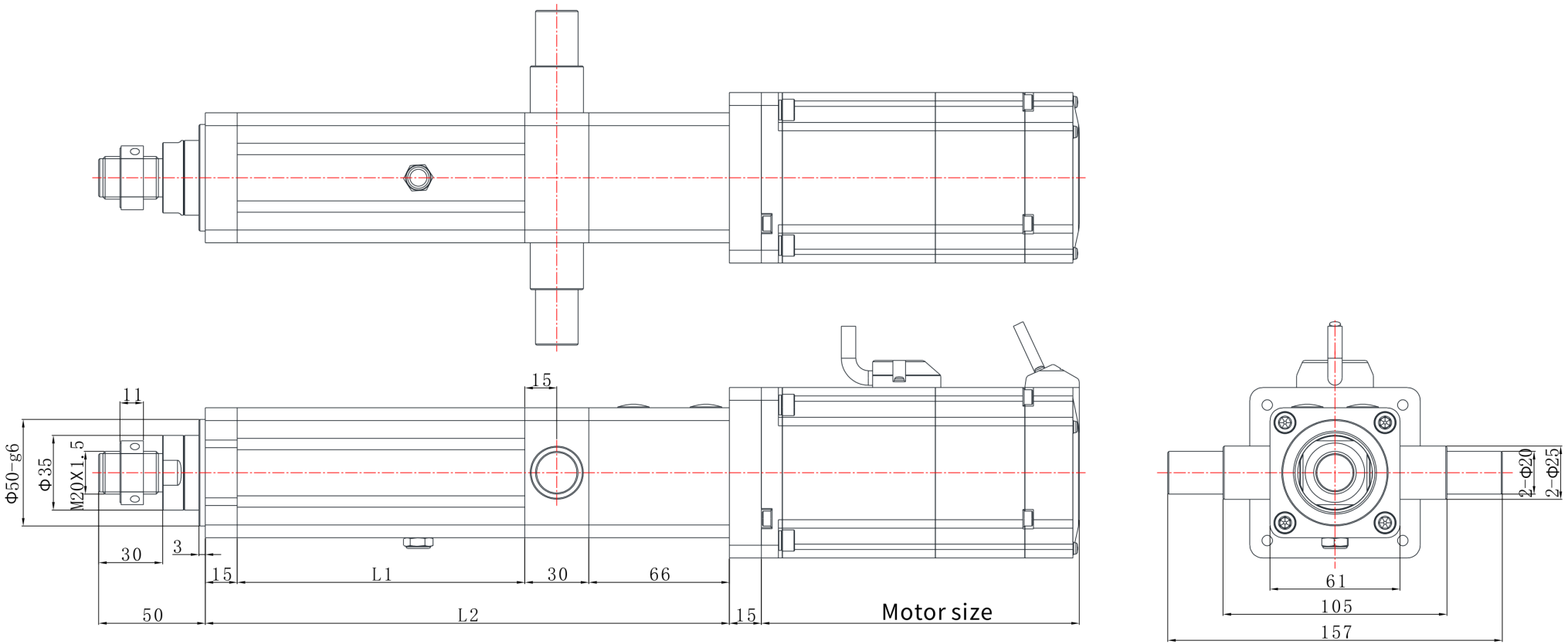

EDA60Z | 치수도

카탈로그 도면

EDA60Z L07 치수도 설명:L1=신장 가능 길이+100,L2=신장 가능 길이+196 | L07

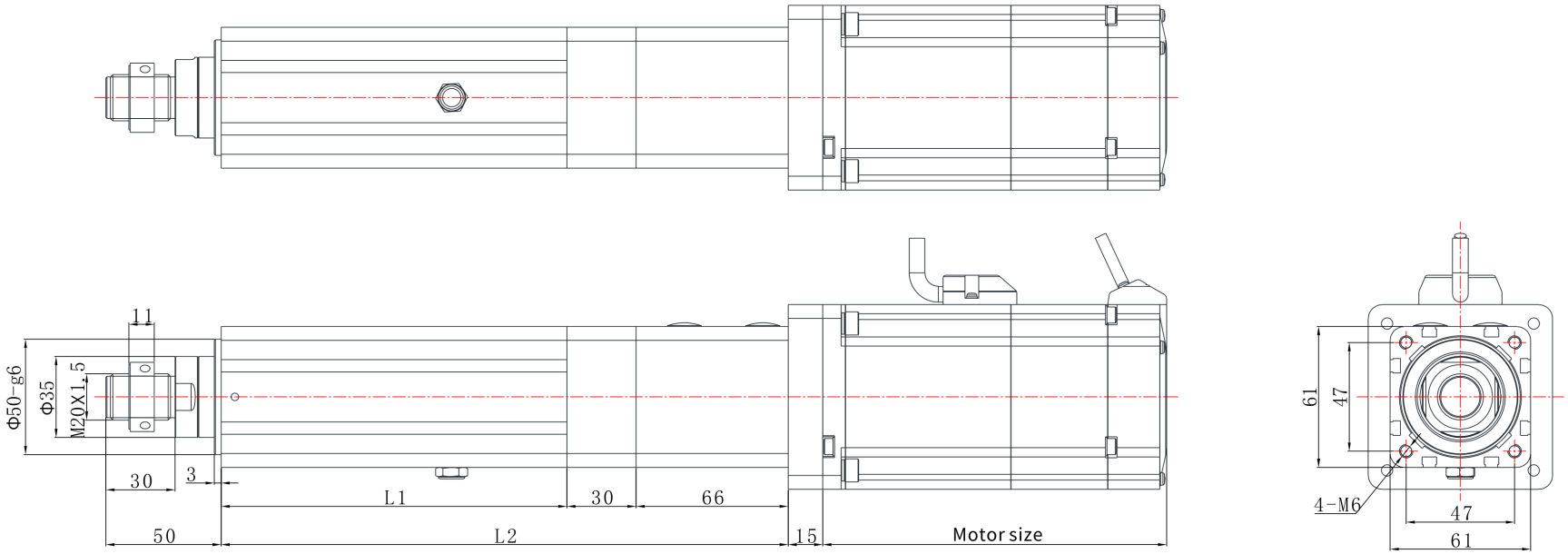

EDA60Z | 치수도

카탈로그 도면

EDA60Z L01 치수도 설명:L1=신장 가능 길이+85,L2=신장 가능 길이+196 | L01

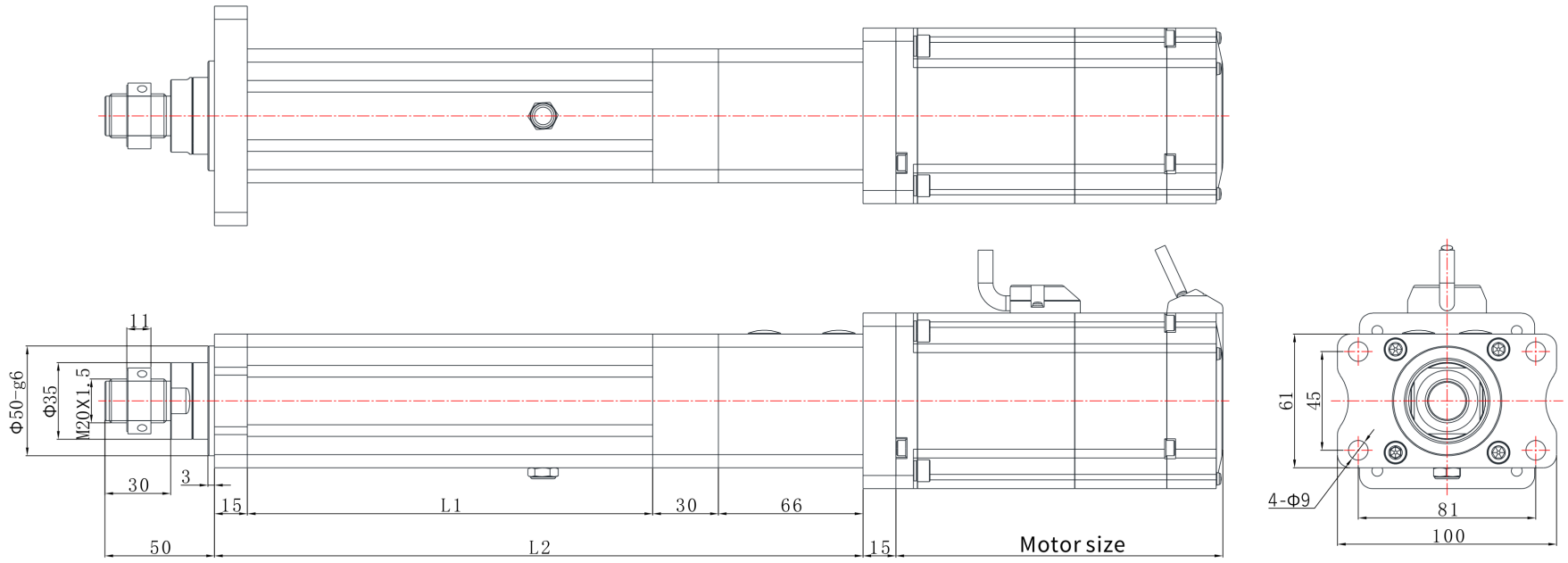

EDA60Z | 치수도

카탈로그 도면

EDA60Z L06 치수도 설명:L1=신장 가능 길이+100,L2=신장 가능 길이+245 | L06

