## このアトラスの使い方

各ビューは記載バリアントまたは比グループのカタログ図です。縮尺計測ではなく印刷ラベルを使ってください。参照図であり CAD ファイルではありません。

# EDA50 / 図面アトラス

## 目次


| | |
|---|---|
| R01 | 1 図 | ページ 2-2 |
| R02 | 1 図 | ページ 3-3 |
| R08 | 1 図 | ページ 4-4 |
| R05 | 1 図 | ページ 5-5 |
| R04 | 1 図 | ページ 6-6 |
| R07 | 1 図 | ページ 7-7 |
| R03 | 1 図 | ページ 8-8 |
| R06 | 1 図 | ページ 9-9 |
| L08 | 1 図 | ページ 10-10 |
| L04 | 1 図 | ページ 11-11 |
| L03 | 1 図 | ページ 12-12 |
| L07 | 1 図 | ページ 13-13 |
| L01 | 1 図 | ページ 14-14 |
| L06 | 1 図 | ページ 15-15 |


## HTROBOT へ連絡


メール: emmy@htrobot.com

ウェブサイト : www.htrobot.com

# EDA50 | 寸法図

カタログ図

EDA50 R01 寸法図 説明:L1=伸縮長さ+87,L2=伸縮長さ+172 | R01

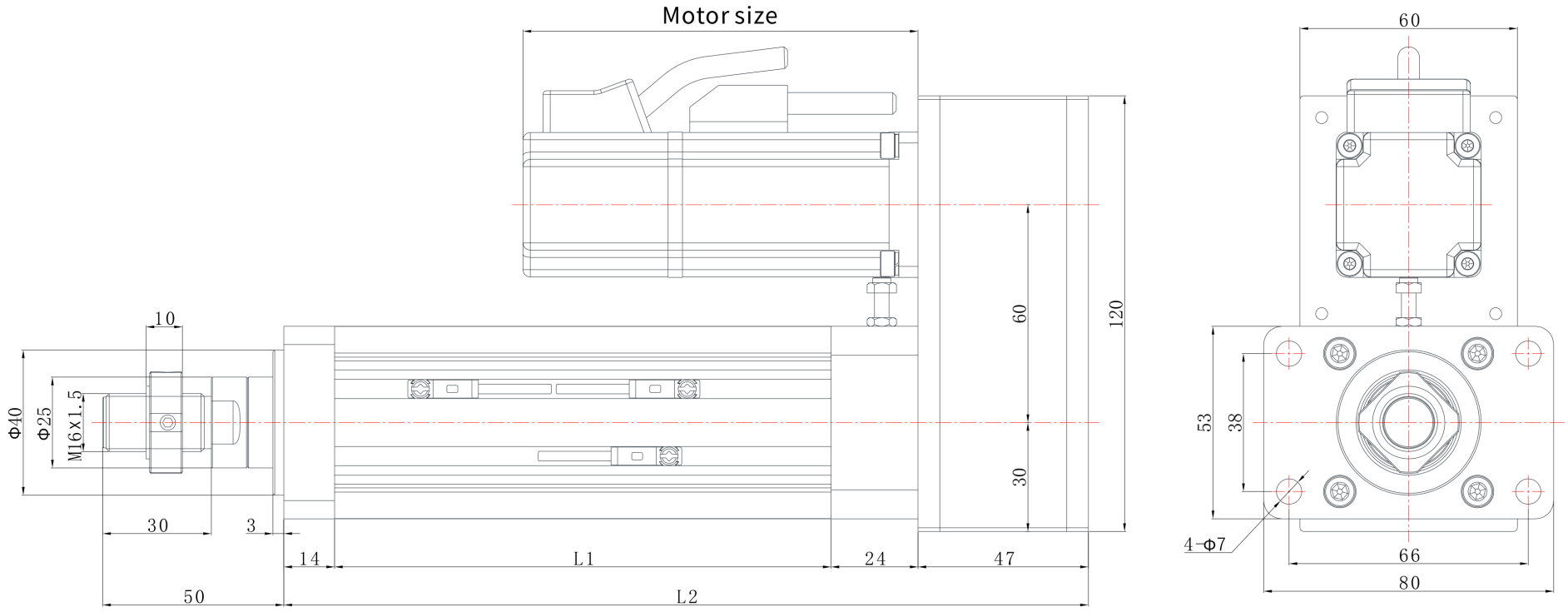

# EDA50 | 寸法図

カタログ図

EDA50 R02 寸法図 説明:L1=伸縮長さ+87,L2=伸縮長さ+172 | R02

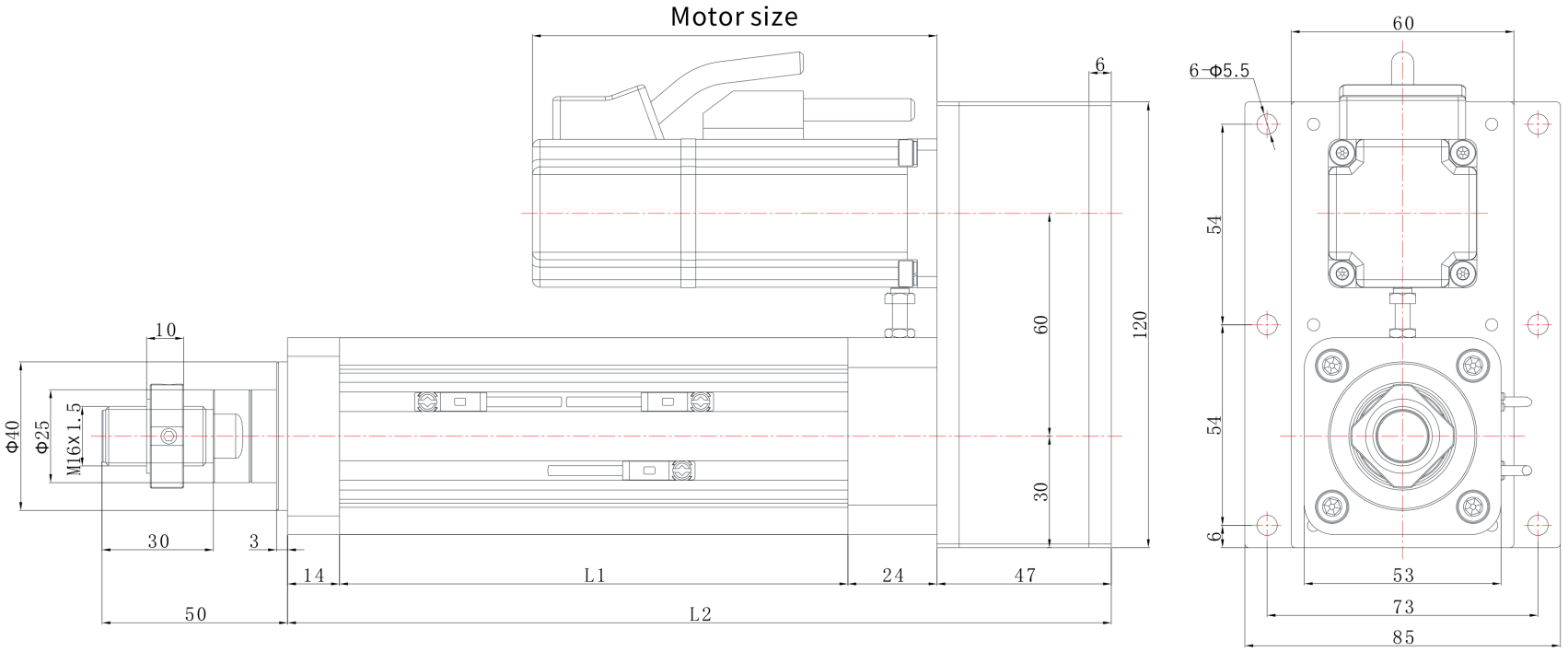

# EDA50 | 寸法図

カタログ図

EDA50 R08 寸法図 説明:L1=伸縮長さ+101,L2=伸縮長さ+202 | R08

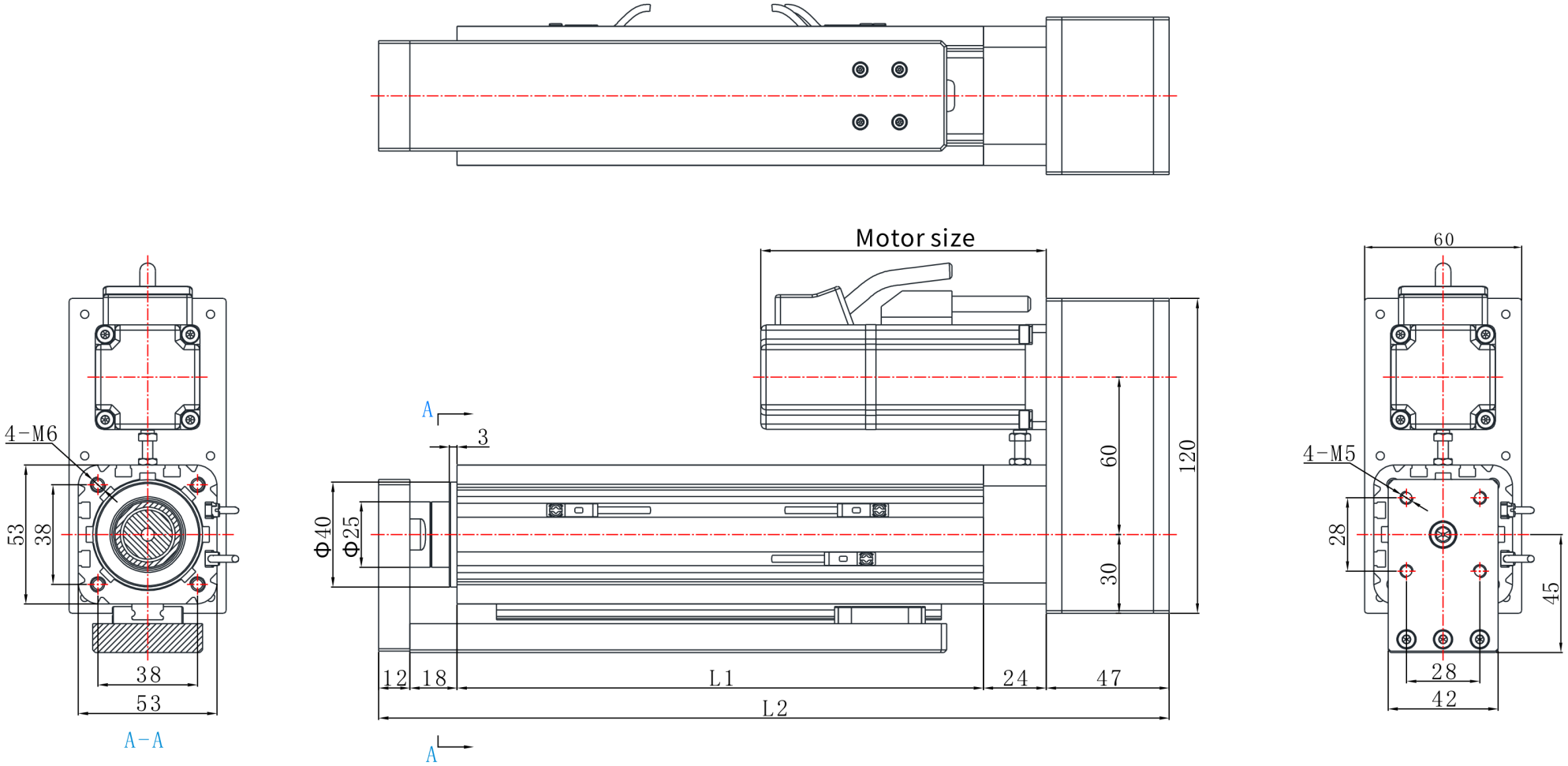

# EDA50 | 寸法図

カタログ図

EDA50 R05 寸法図 説明:L1=伸縮長さ+87,L2=伸縮長さ+278 | R05

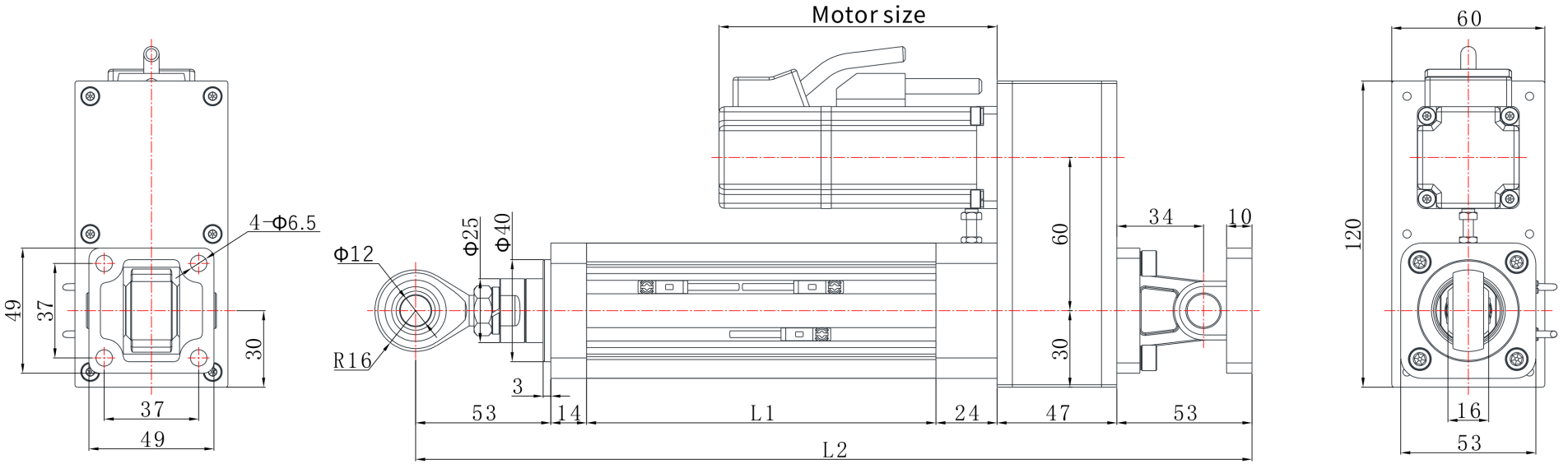

# EDA50 | 寸法図

カタログ図

EDA50 R04 寸法図 説明:L1=伸縮長さ+87,L2=伸縮長さ+172 | R04

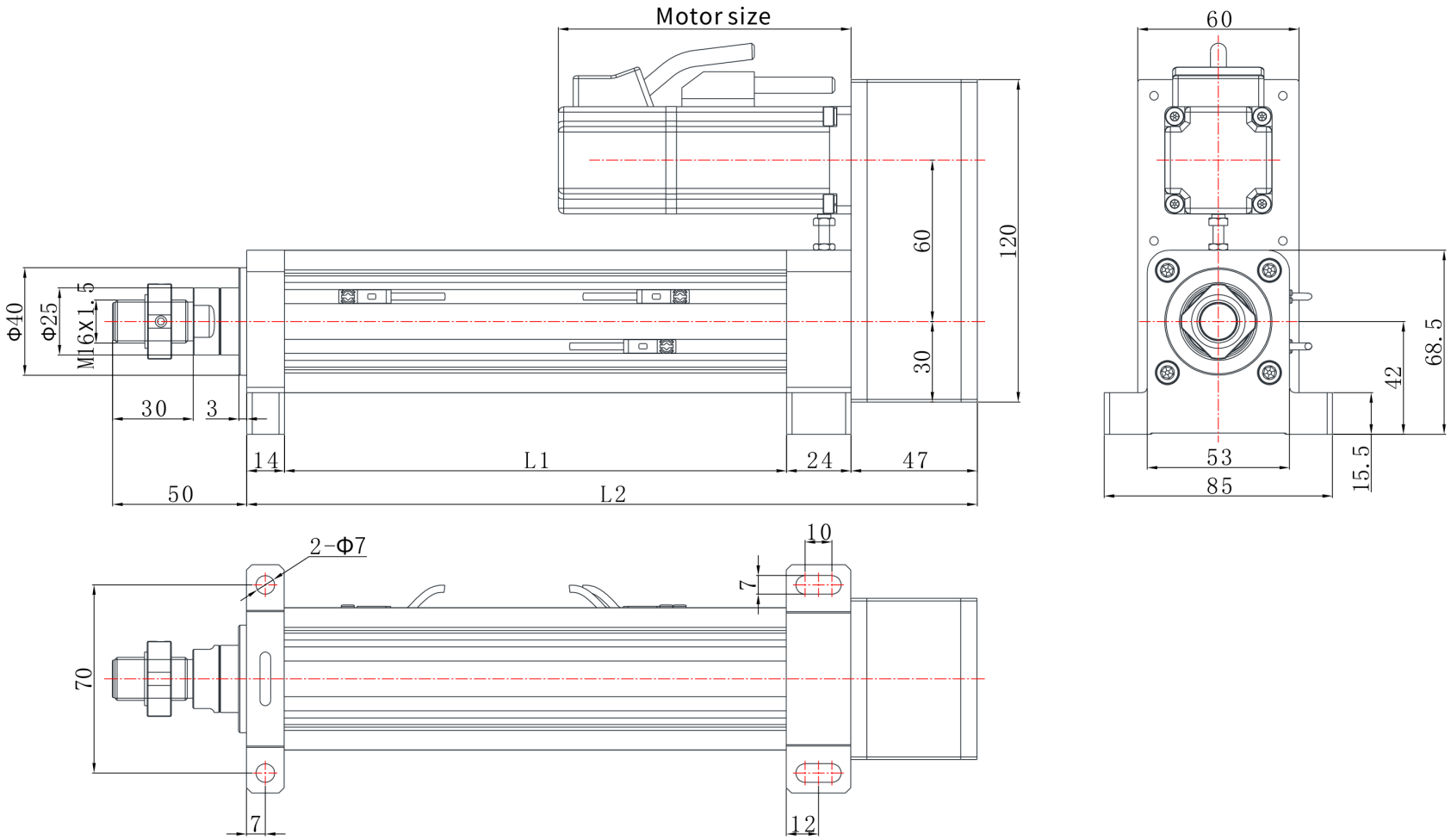

# EDA50 | 寸法図

カタログ図

EDA50 R07 寸法図 説明:L1=伸縮長さ+101,L2=伸縮長さ+172 | R07

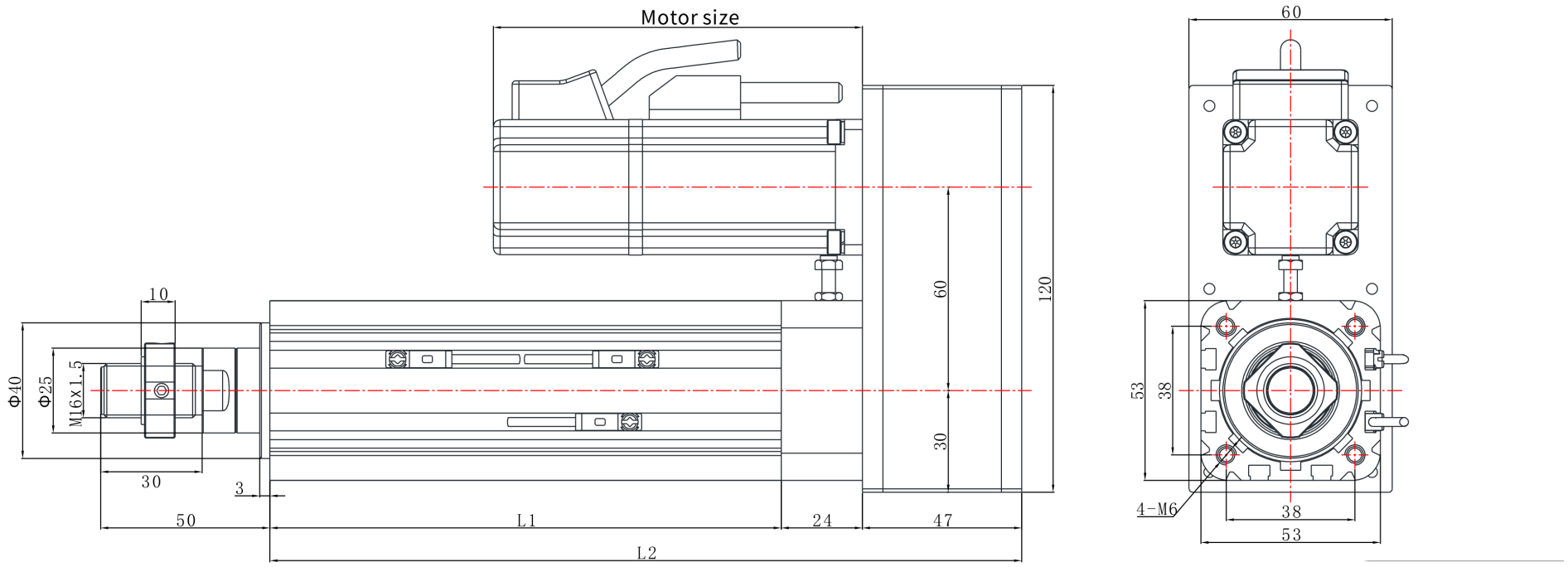

# EDA50 | 寸法図

カタログ図

EDA50 R03 寸法図 説明:L1=伸縮長さ+87,L2=伸縮長さ+172 | R03

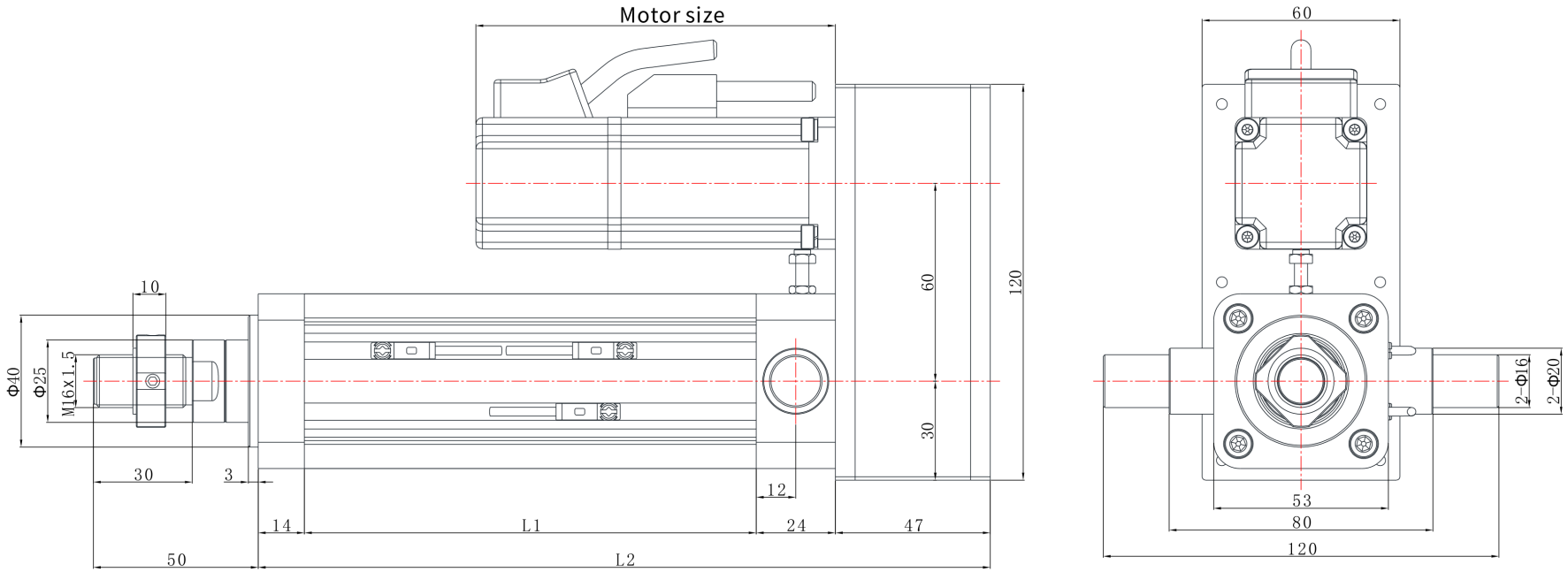

# EDA50 | 寸法図

カタログ図

EDA50 R06 寸法図 説明:L1=伸縮長さ+101,L2=伸縮長さ+214 | R06

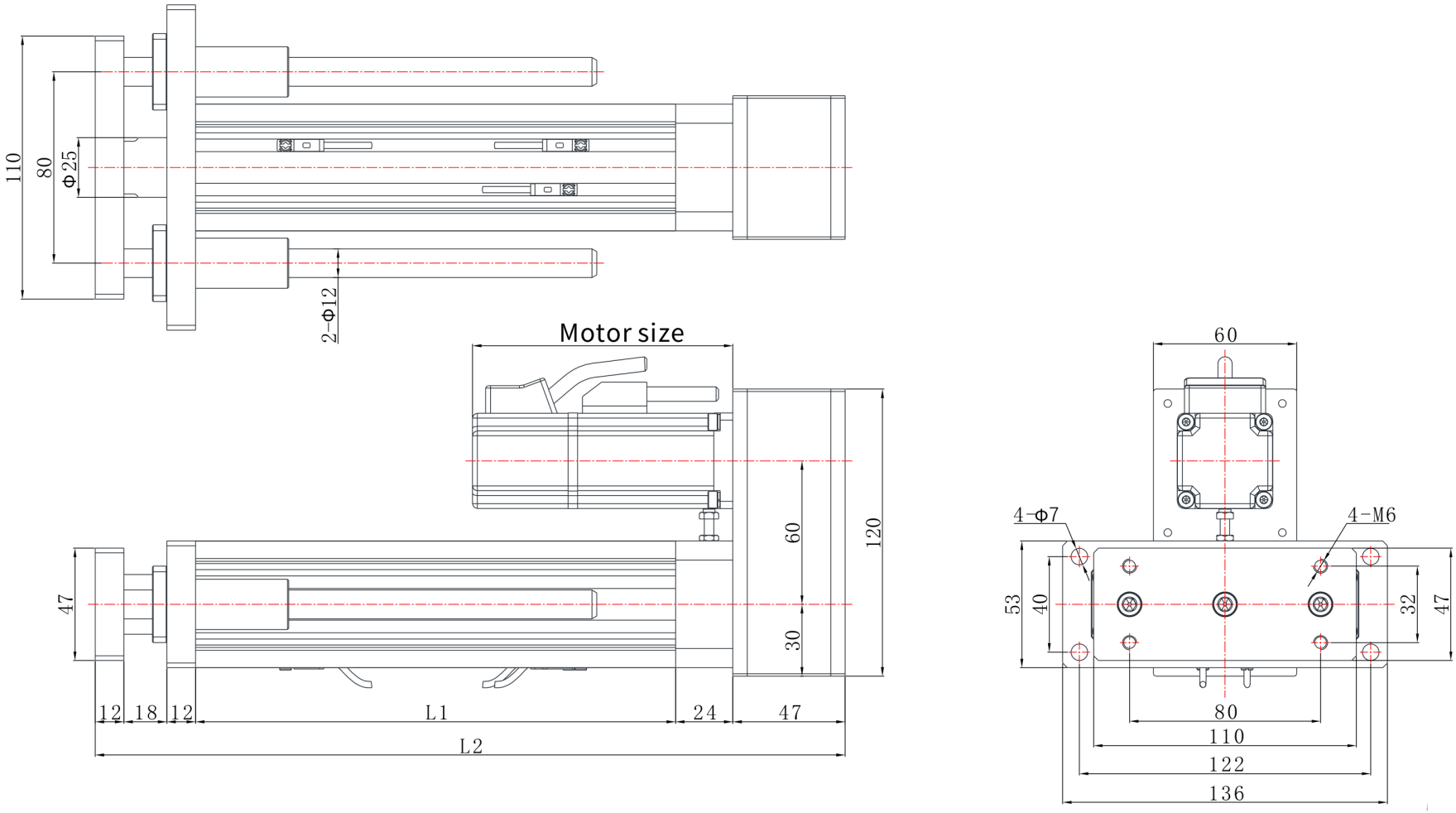

# EDA50 | 寸法図

カタログ図

EDA50 L08 寸法図 説明:L1=伸縮長さ+101,L2=伸縮長さ+210 | L08

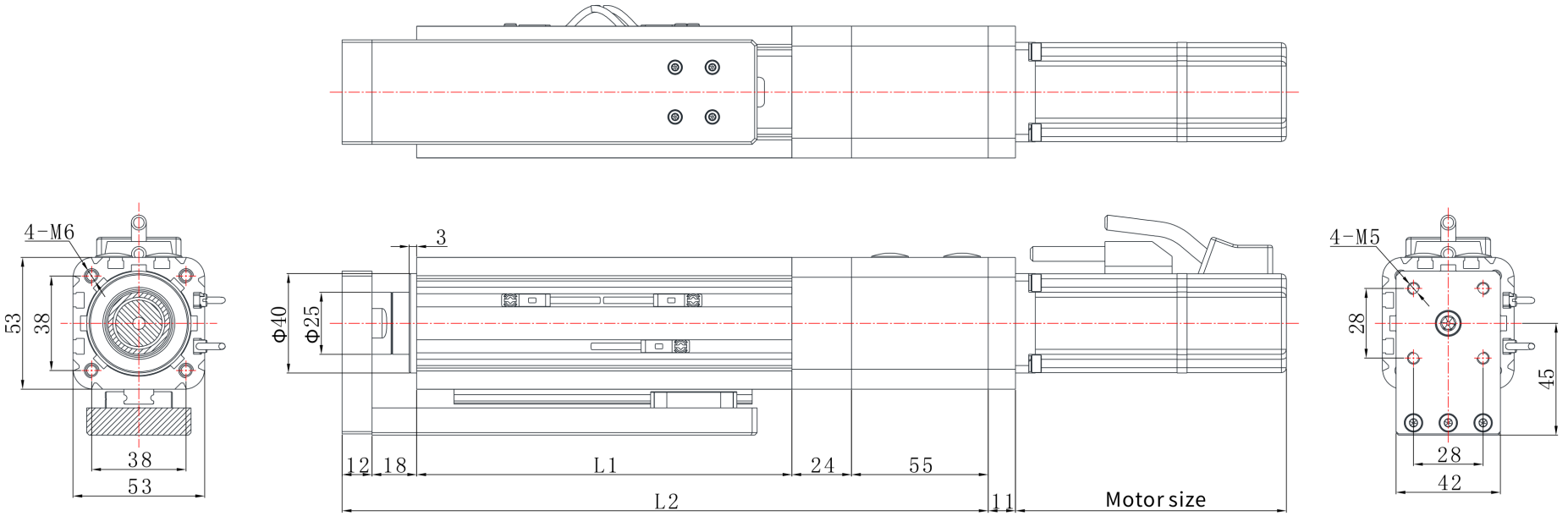

# EDA50 | 寸法図

カタログ図

EDA50 L04 寸法図 説明:L1=伸縮長さ+87,L2=伸縮長さ+180 | L04

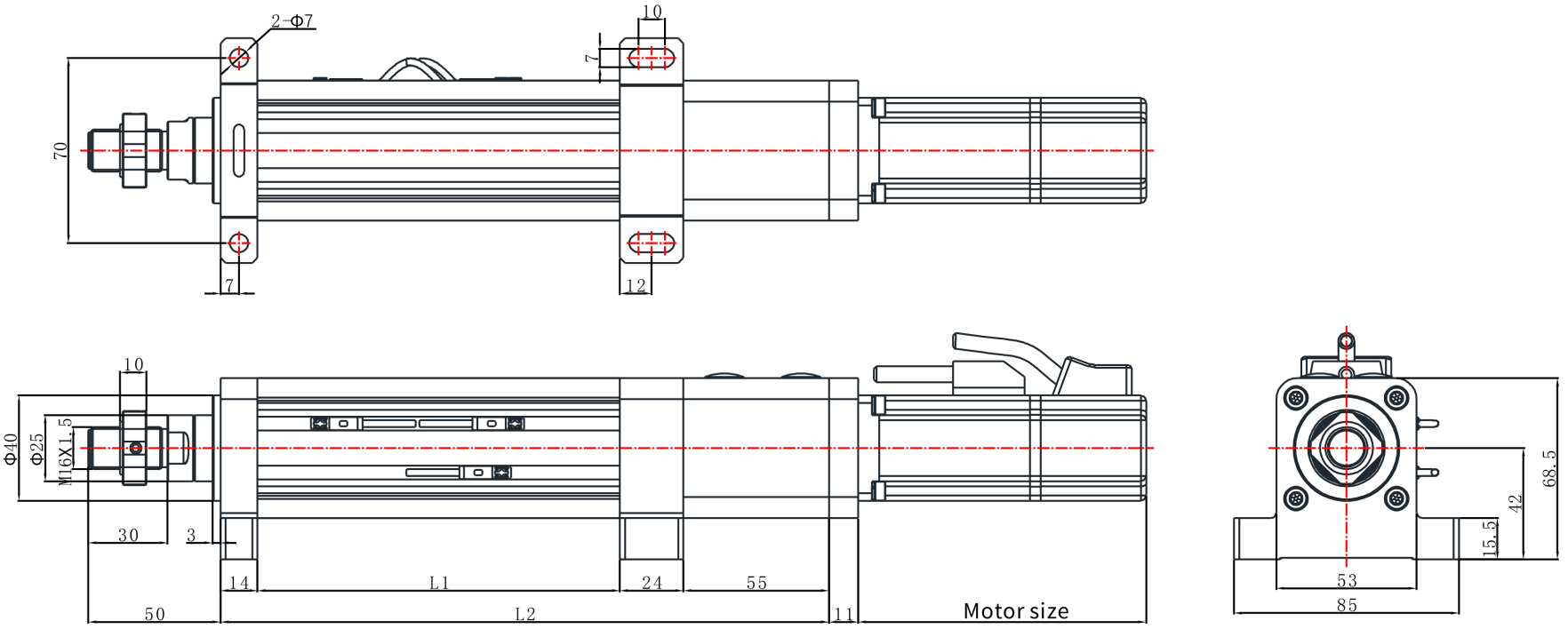

# EDA50 | 寸法図

カタログ図

EDA50 L03 寸法図 説明:L1=伸縮長さ+87,L2=伸縮長さ+180 | L03

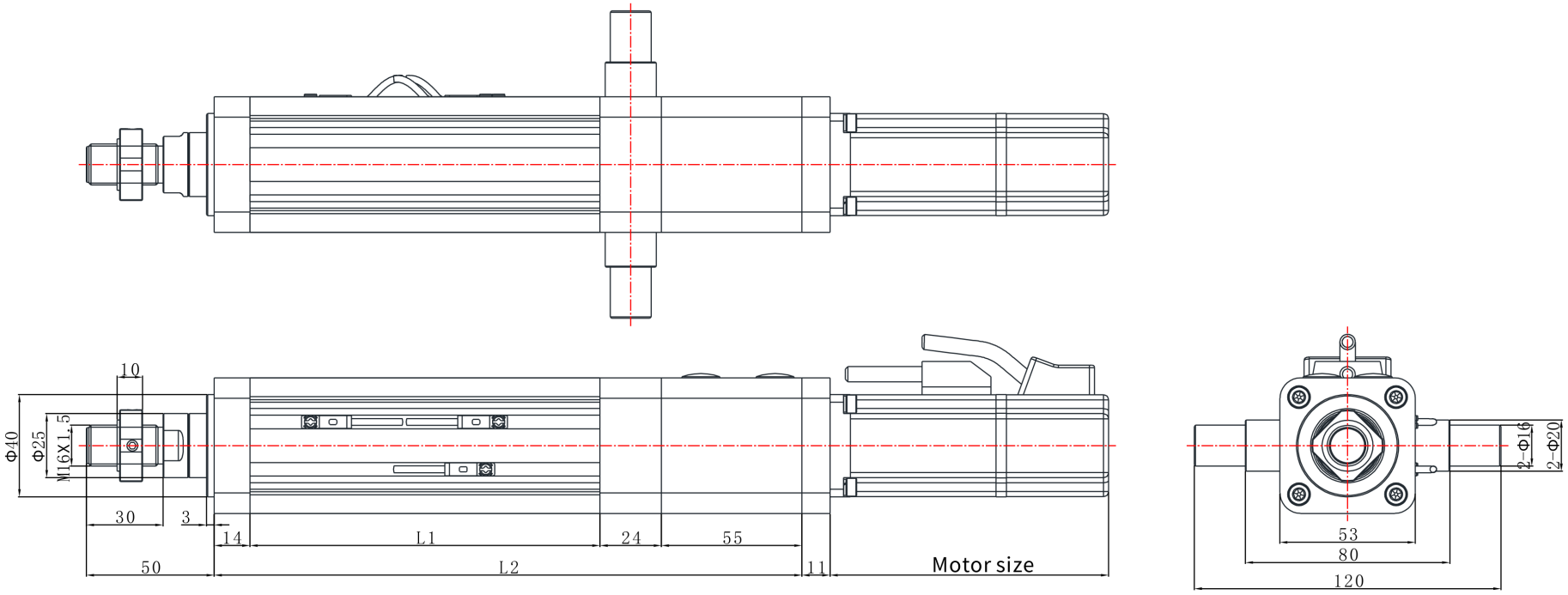

# EDA50 | 寸法図

カタログ図

EDA50 L07 寸法図 説明:L1=伸縮長さ+101,L2=伸縮長さ+180 | L07

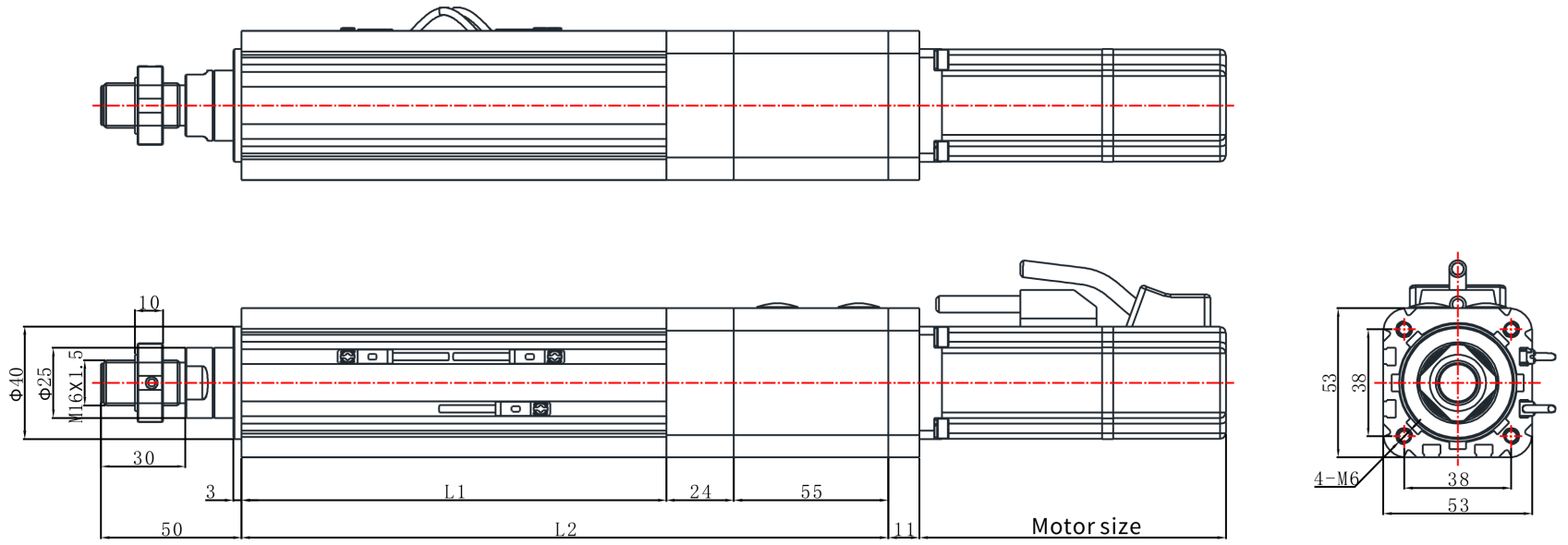

# EDA50 | 寸法図

カタログ図

EDA50 L01 寸法図 説明:L1=伸縮長さ+87,L2=伸縮長さ+180 | L01

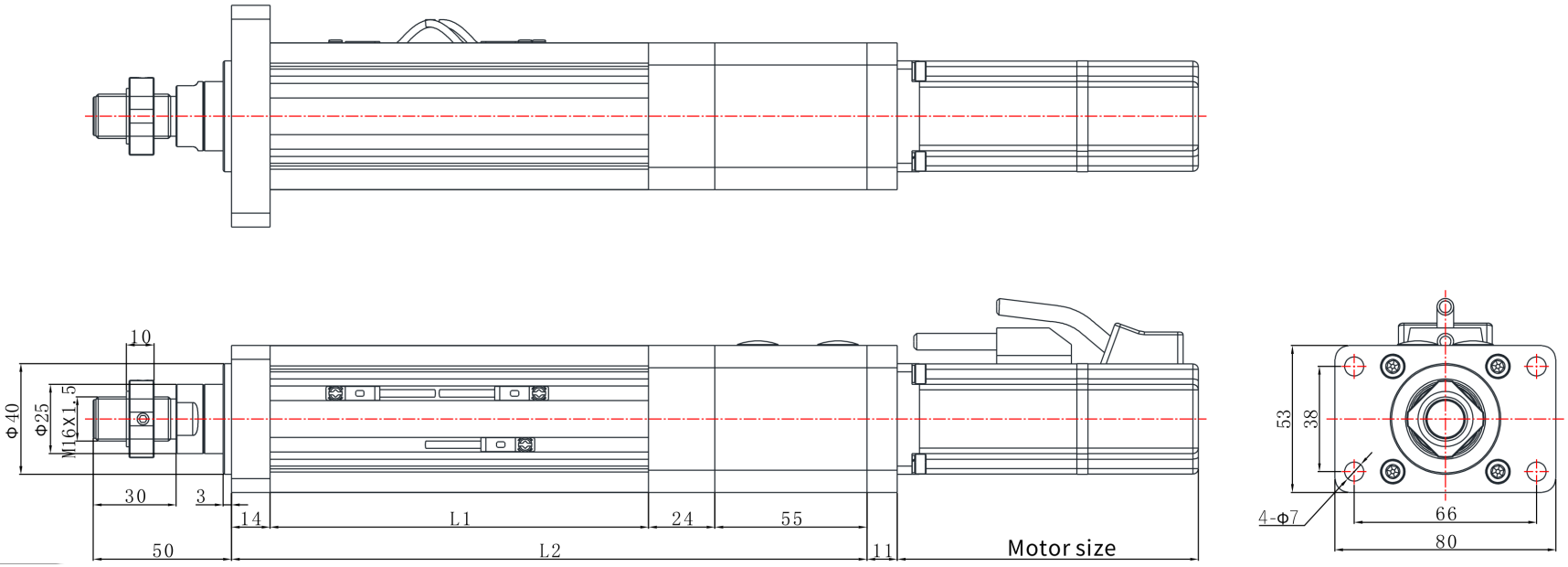

# EDA50 | 寸法図

カタログ図

EDA50 L06 寸法図 説明:伸縮長さ伸縮長さ | L06

