TKK60 Dimensiones

Vistas de dimensiones e instalación. Las unidades son las etiquetas impresas en cada vista.

Estos dibujos no seleccionan una carrera. Confirme el montaje respecto a la configuración que pida.

Dibujos: 5 vistas. Sin cubierta, con cubierta, vistas del adaptador del motor 1, vistas del adaptador del motor 2, vistas del adaptador del motor 3

TKK60 · Dibujos · Sin cubierta

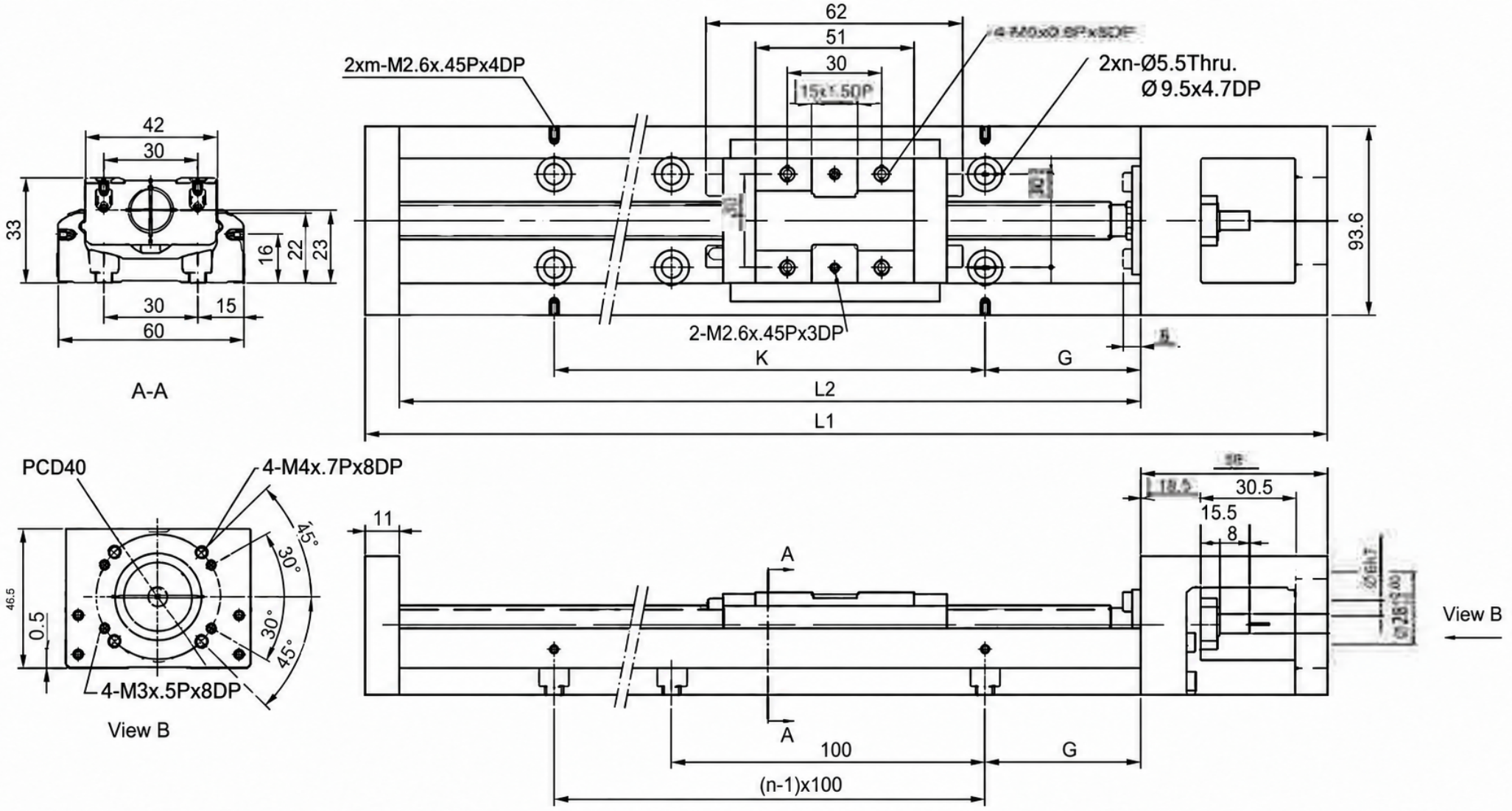

TKK60 · Dibujos · con cubierta

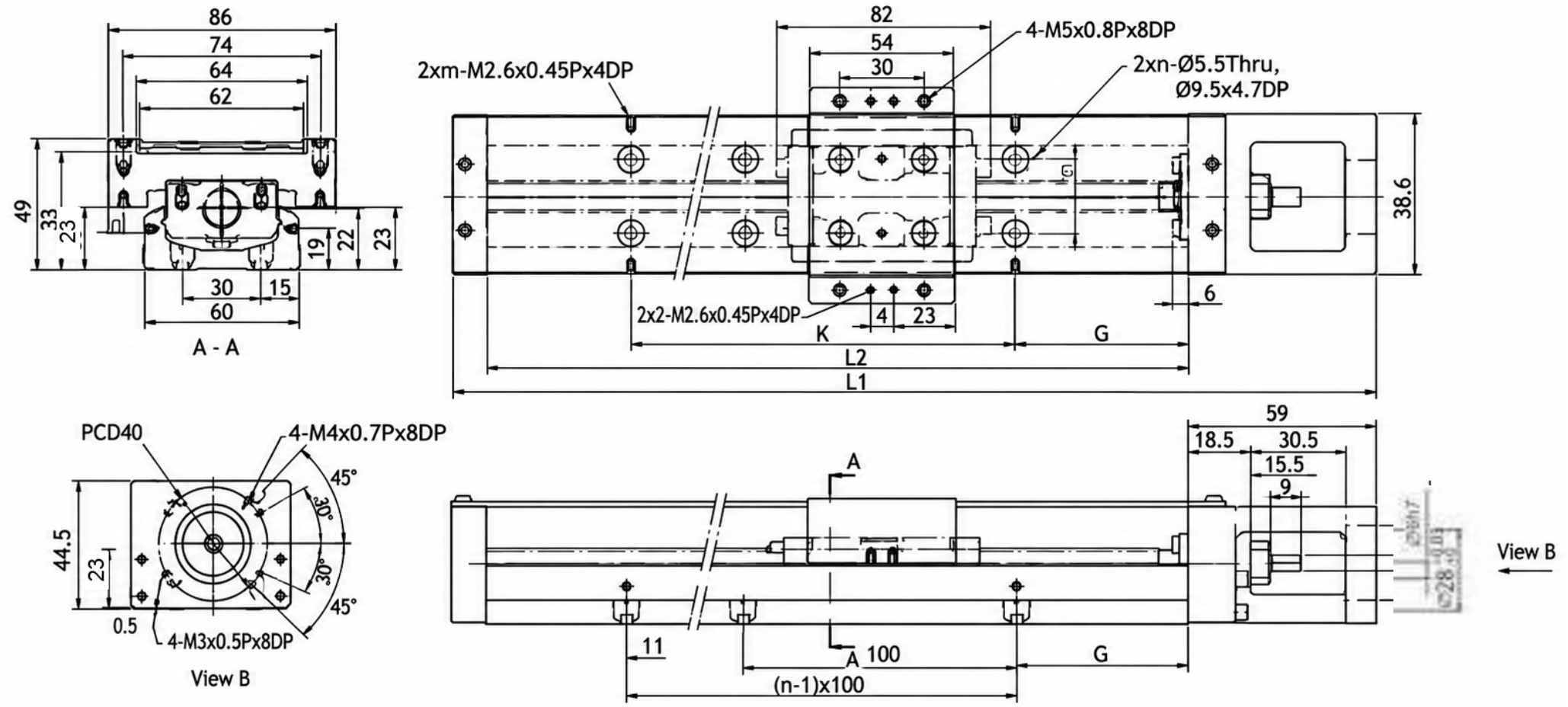

TKK60 · Dibujos · vistas del adaptador del motor 1

Motor Adaptor Flange F0

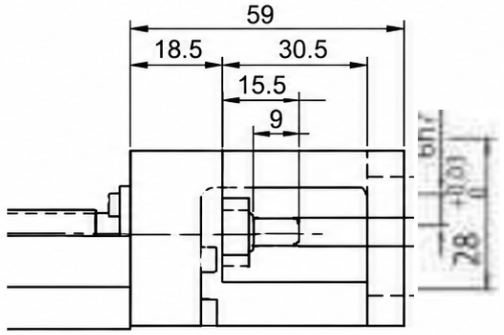

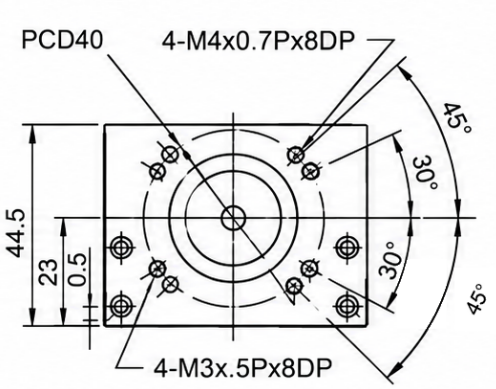

Motor Adaptor Flange F3

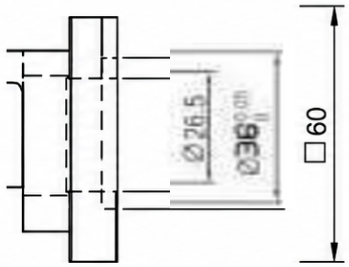

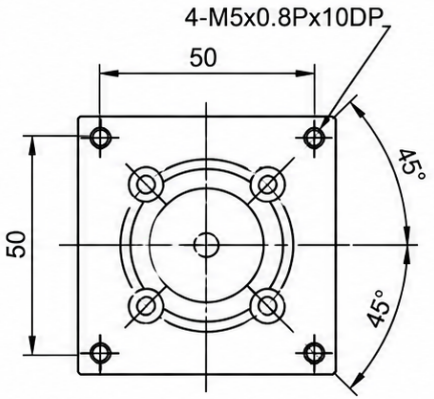

TKK60 · Dibujos · vistas del adaptador del motor 2

Motor Adaptor Flange F1

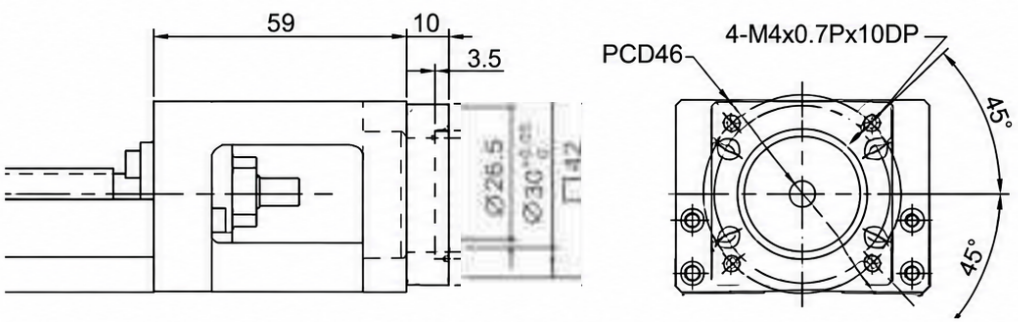

Motor Adaptor Flange F4

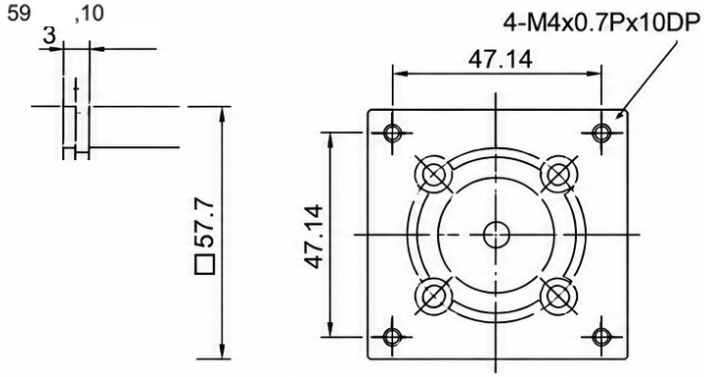

TKK60 · Dibujos · vistas del adaptador del motor 3

Motor Adaptor Flange F2

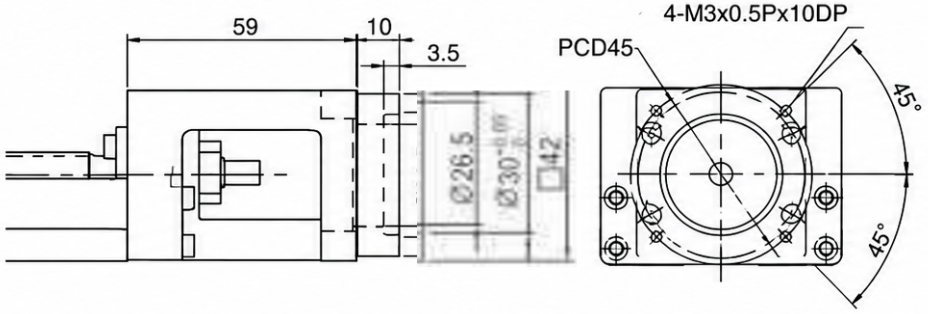

Motor Adaptor Flange F5

