EDA80

Высокоточный высоконагруженный сервоэлектроцилиндр с настраиваемым ходом EDA80

ИЗДЕЛИЕ

Сервоэлектроцилиндр для направляемого линейного перемещения в станке или на производственной линии.

Технические характеристики

Концевой выключатель	**Магнитный выключатель**
Максимально допустимая скорость	**<=1000 mm/s**
Максимально допустимое толкающее усилие	**<=20kN**
Угол поворота штока поршня	**+/-0.3 deg**
Выдвижная длина	**<=750 mm**
Внутренний диаметр	**phi65 mm**

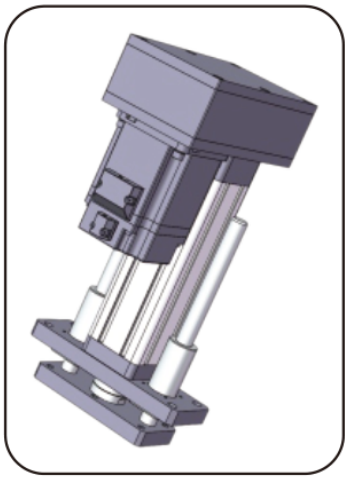

Иллюстрация изделия

Подбор

Выбирайте усилие, ход и скорость как один режим. Каталожный максимум не означает, что остальные максимумы действуют одновременно. Перед заказом подтвердите шаг винта, монтаж двигателя, редукцию и соединение нагрузки.

Основные параметры

Примечание: усилие, ход и скорость нужно согласовывать с фактическим применением; три предельных значения нельзя использовать одновременно.

Наружный диаметр	Внутренний диаметр	Максимально допустимое толкающее усилие	Выдвижная длина	Максимально допустимая скорость	Максимально допустимая скорость Угол поворота штока Концевой выключатель	Концевой выключатель
80x80 mm	phi65 mm	<=20KN	<=750 mm	<=1000 mm/s	+/-0.3 deg	Магнитный выключатель

ВАРИАНТЫ ПРИВОДА И ДВИГАТЕЛЯ

Ход шарикового винта	Передаточное отношение синхронного шкива (вход: выход)	Передаточное отношение синхронного шкива (вход: выход)	Передаточное отношение синхронного шкива (вход: выход)	Спецификации двигателя, которые можно установить напрямую	Спецификации двигателя, которые можно установить напрямую	Спецификации двигателя, которые можно установить напрямую	Редукторы для подбора	Редукторы для подбора
05mm	1:1	1.5:1	2:1	80A	100A	130A	60A	60A, 80A
10mm	1:1	1.5:1	2:1	80A	100A	130A	90A	60A, 80A, 100A, 130A
25mm	1:1	1.5:1	2:1	80A	100A	130A	115A	80 A , 100A , 130A, 180A

emmy@htrobot.com www.htrobot.com

EDA80

Электроцилиндры

Параметры шарико-винтовой передачи

Примечание: параметры шарико-винтовой передачи действительны для хода <= 300mm. При ходе более 300mm обратитесь к нашим техническим специалистам.

Модель шарикового винта	Тип	Диаметр	Ход шарикового винта	Ca (KN)	Coa (KN)	Жесткость шарикового винта	Диаметр шарика	Вал винта	Коэффициент гибкости	Точность позиционирования | уровень точности	Точность позиционирования | уровень точности
SFNU2505-4	Шарико-винтовая передача	25 mm	05mm	16.9 KN	48 KN	45Kgf/um	3.175mm	22K6	1:30	C5/+/-0.01	C7/+/-0.02
SFNU2510-4	Шарико-винтовая передача	25 mm	10mm	28.9 KN	71.5 KN	50Kgf/um	4.762mm	22K6	1:30	C5/+/-0.01	C7/+/-0.02
SFA2525-1.8	Шарико-винтовая передача	25 mm	25mm	8.2 KN	21.5 KN	22Kgf/um	3.175mm	22K6	1:30	C5/+/-0.01	C7/+/-0.02

Параметры подшипника

Модель подшипника	Cr (KN)	Cor (KN)
Радиальный шарикоподшипник 6206-ZZ x2	19.5 KN	11.3 KN
Упорный плоский подшипник 51206	29.3 KN	58 KN

Зубчатые шкивы и ремень

Передаточное отношение синхронных шкивов	Спецификации ведущей шестерни	Спецификации ведомой шестерни	Число зубьев ведущей шестерни	Число зубьев ведомого колеса	Межосевое расстояние синхронных шкивов	Длина окружности синхронного ремня	Ширина синхронного ремня
1:1	5M25T42	5M25T42	40	40	110mm	420	25mm
1.5:1	5M25T42	5M25T42	30	45	110mm	410	25mm
2:1	5M25T42	5M25T42	30	60	110mm	450	25mm

Таблица соответствия размеров (mm)

Тип соединения нагрузки	phiA	phiB	phiC	C	D	E	F	H	G	M
Наружная резьба	phi65	phi50	-	40	65	3	12	-	46	M30x1.5
Внутренняя резьба	phi65	phi50	-	40	25	3	-	-	46	M20
Разъём типа I	phi65	phi50	phi30	-	150	3	30	51	46	-
Подшипник-проушина	phi65	phi50	phi25	-	80	3	31	-	46	-
Y-шарнир	phi65	phi50	phi30	-	150	3	35	73	70	-

emmy@htrobot.com www.htrobot.com