CÓMO USAR ESTE ATLAS

Cada vista es el dibujo de catálogo de la variante o grupo de relación indicado. Use las etiquetas impresas, no una medición a escala. Son dibujos de referencia, no archivos CAD.

EDA752 / Atlas de dibujos

Índice

R01	1 vistas | páginas 2-2
R02	1 vistas | páginas 3-3
R05	1 vistas | páginas 4-4
R04	1 vistas | páginas 5-5
R07	1 vistas | páginas 6-6
R03	1 vistas | páginas 7-7
R06	1 vistas | páginas 8-8
L04	1 vistas | páginas 9-9
L03	1 vistas | páginas 10-10
L07	1 vistas | páginas 11-11
L01	1 vistas | páginas 12-12
L06	1 vistas | páginas 13-13

CONTACTO HTROBOT

Correo: emmy@htrobot.com

Sitio web: www.htrobot.com

EDA75Z | Dibujo dimensional

Dibujo de catálogo

EDA75Z R01 dibujo dimensional ilustración:L1=longitud extensible+104,L2=longitud extensible+253 | R01

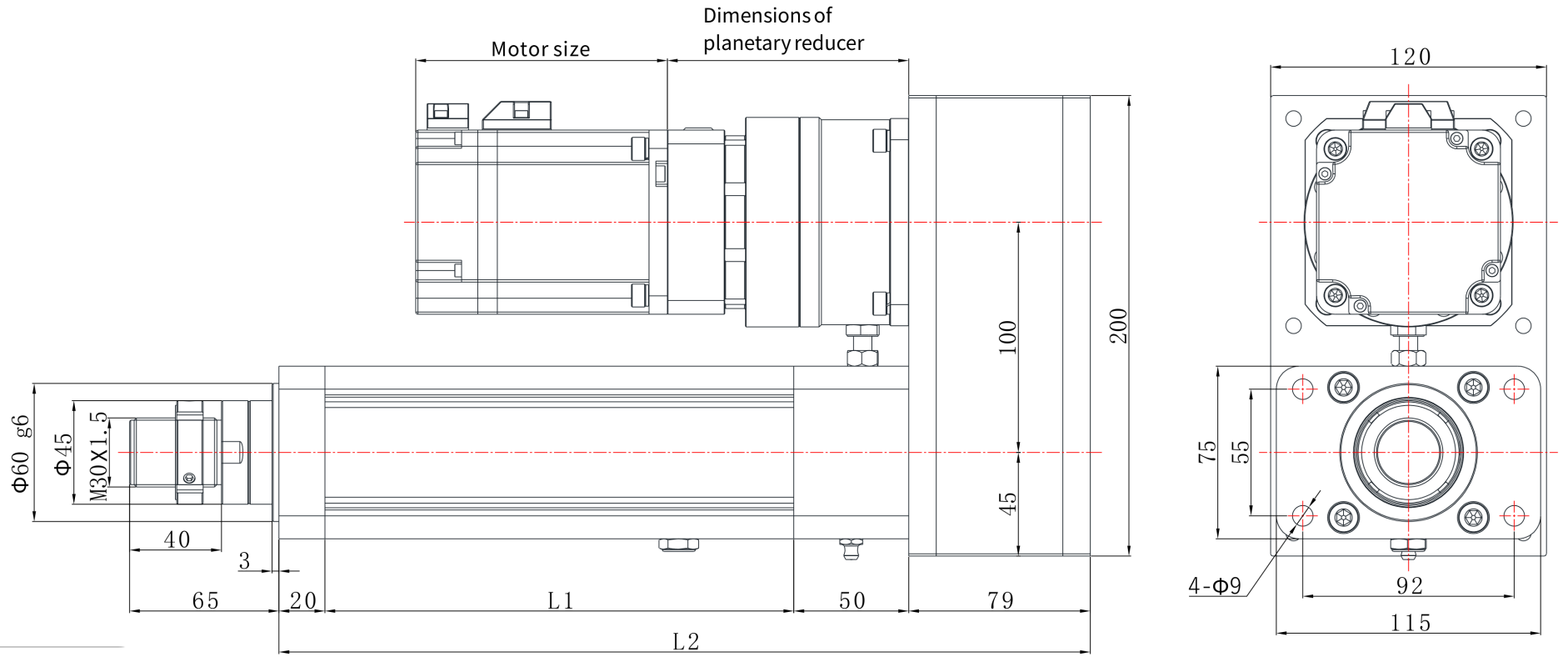

EDA75Z | Dibujo dimensional

Dibujo de catálogo

EDA75Z R02 dibujo dimensional ilustración:L1=longitud extensible+104,L2=longitud extensible+253 | R02

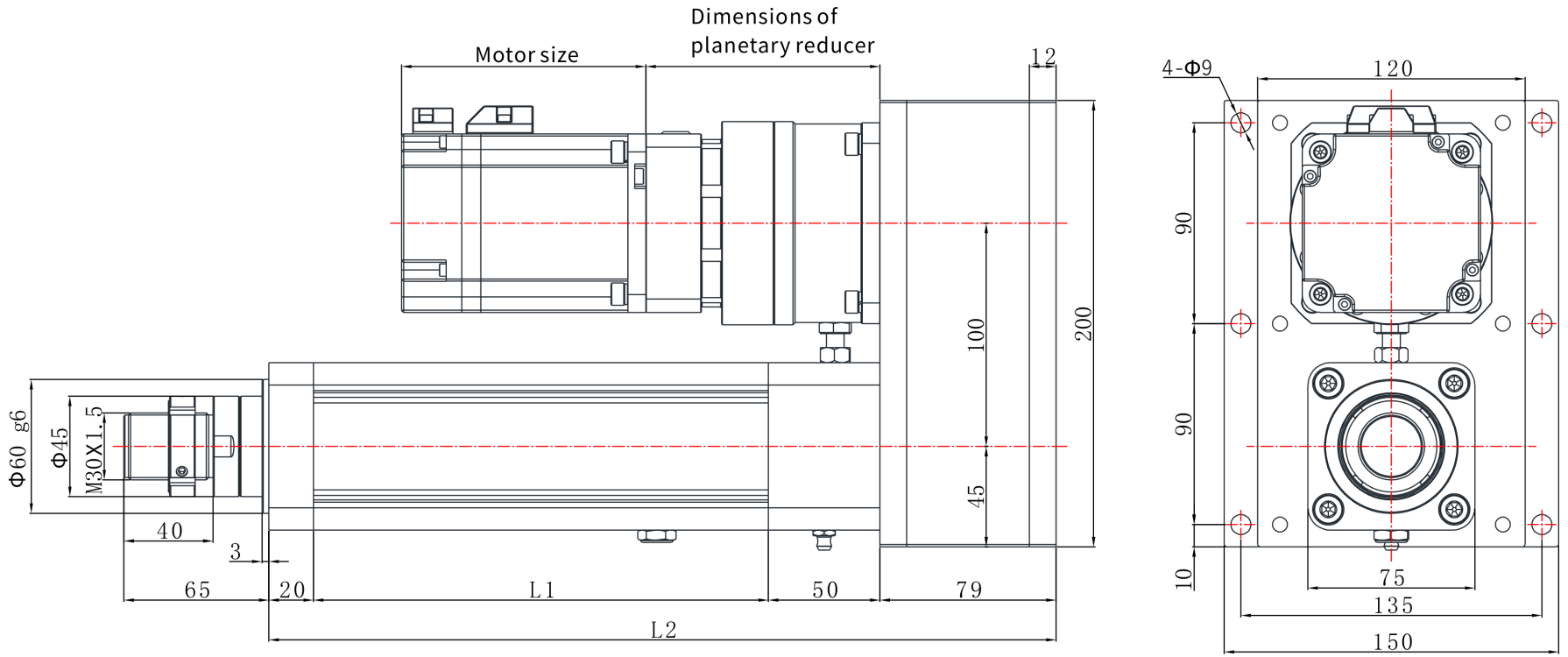

EDA75Z | Dibujo dimensional

Dibujo de catálogo

EDA75Z R05 dibujo dimensional ilustración:L1=longitud extensible+104,L2=longitud extensible+405 | R05

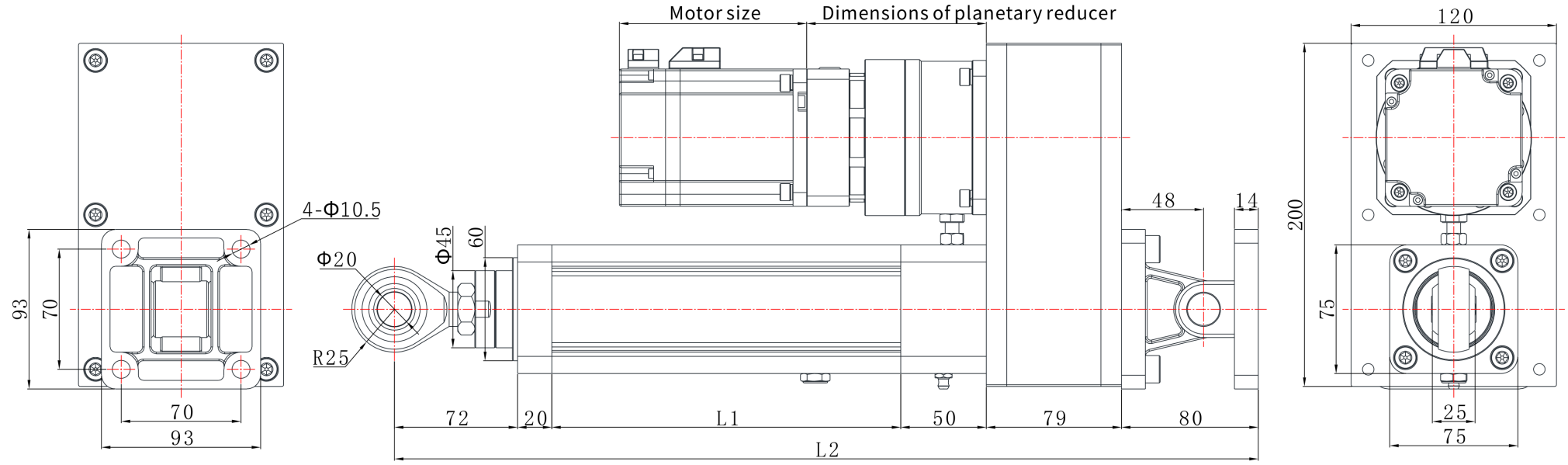

EDA75Z | Dibujo dimensional

Dibujo de catálogo

EDA75Z R04 dibujo dimensional ilustración:L1=longitud extensible+104,L2=longitud extensible+253 | R04

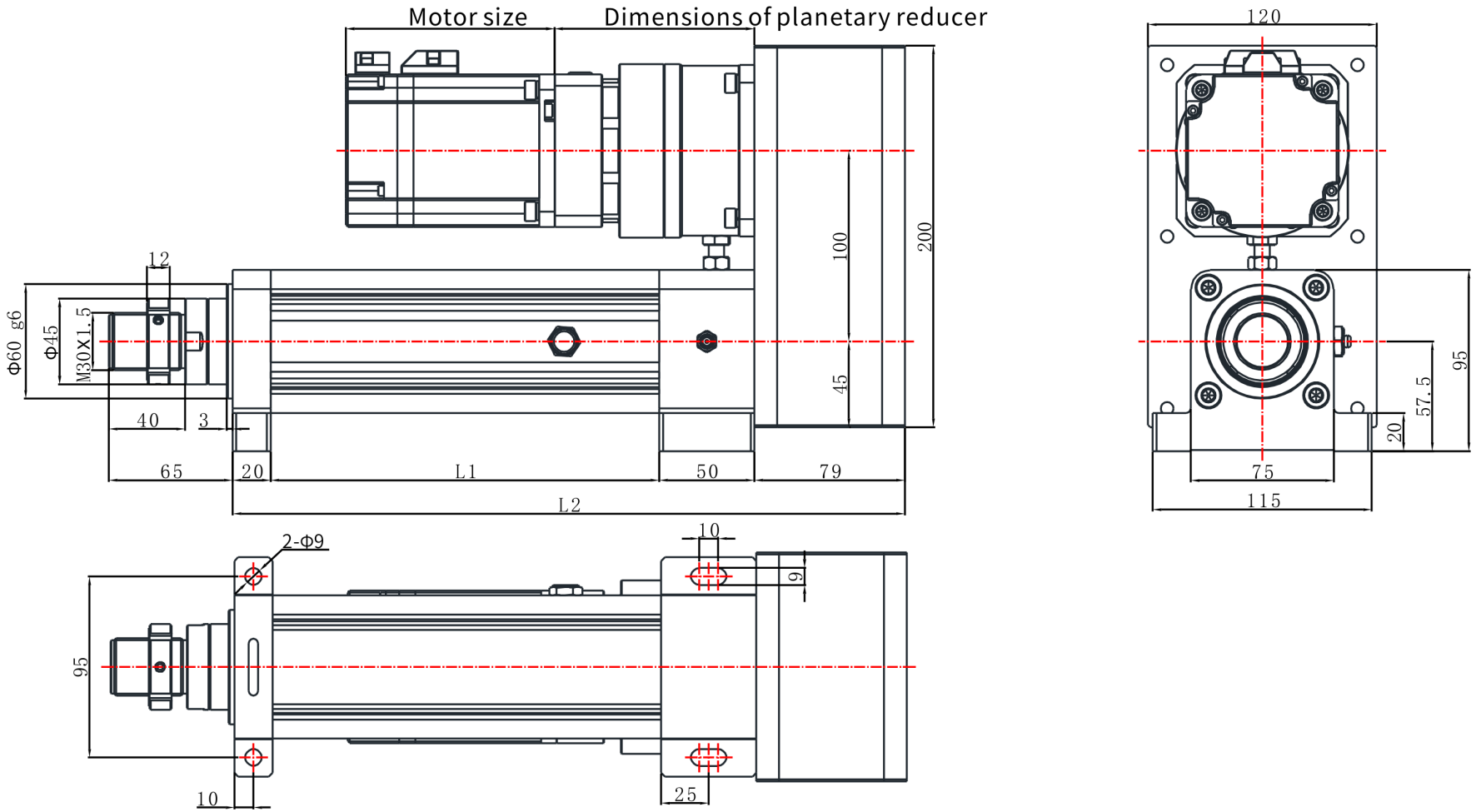

EDA75Z | Dibujo dimensional

Dibujo de catálogo

EDA75Z R07 dibujo dimensional ilustración:L1=longitud extensible+104,L2=longitud extensible+263 | R07

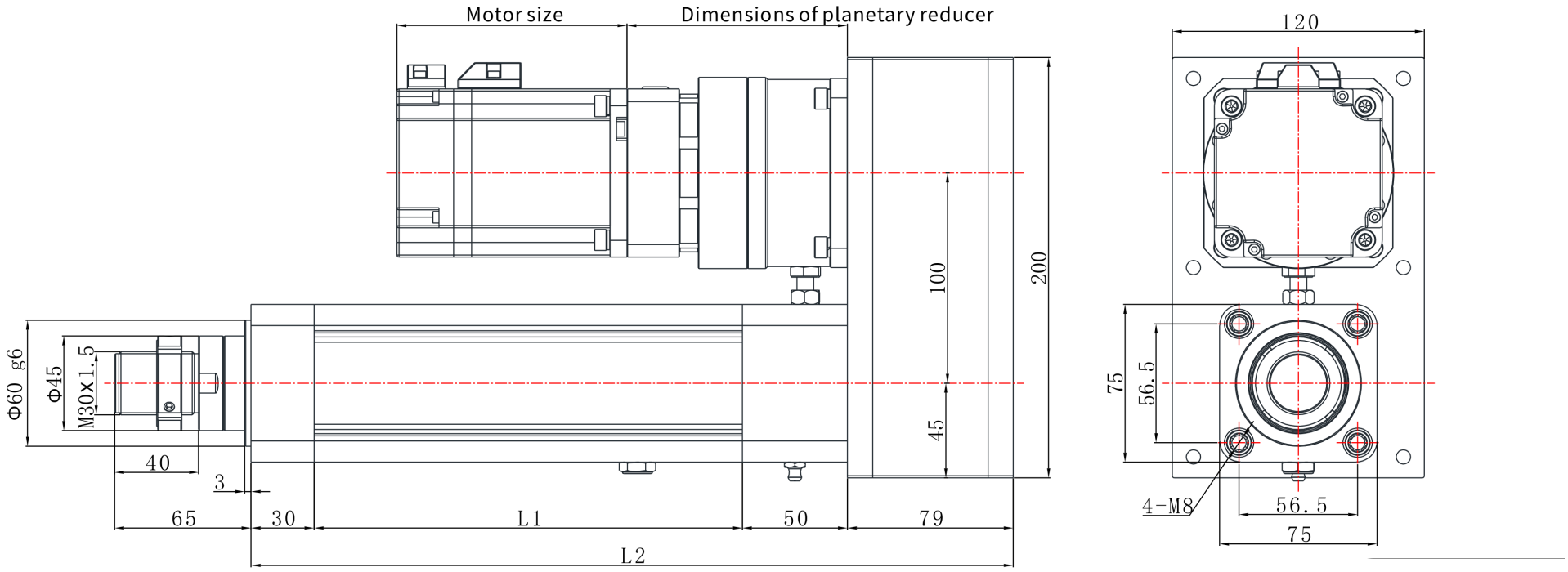

EDA75Z | Dibujo dimensional

Dibujo de catálogo

EDA75Z R03 dibujo dimensional ilustración:L1=longitud extensible+104,L2=longitud extensible+253 | R03

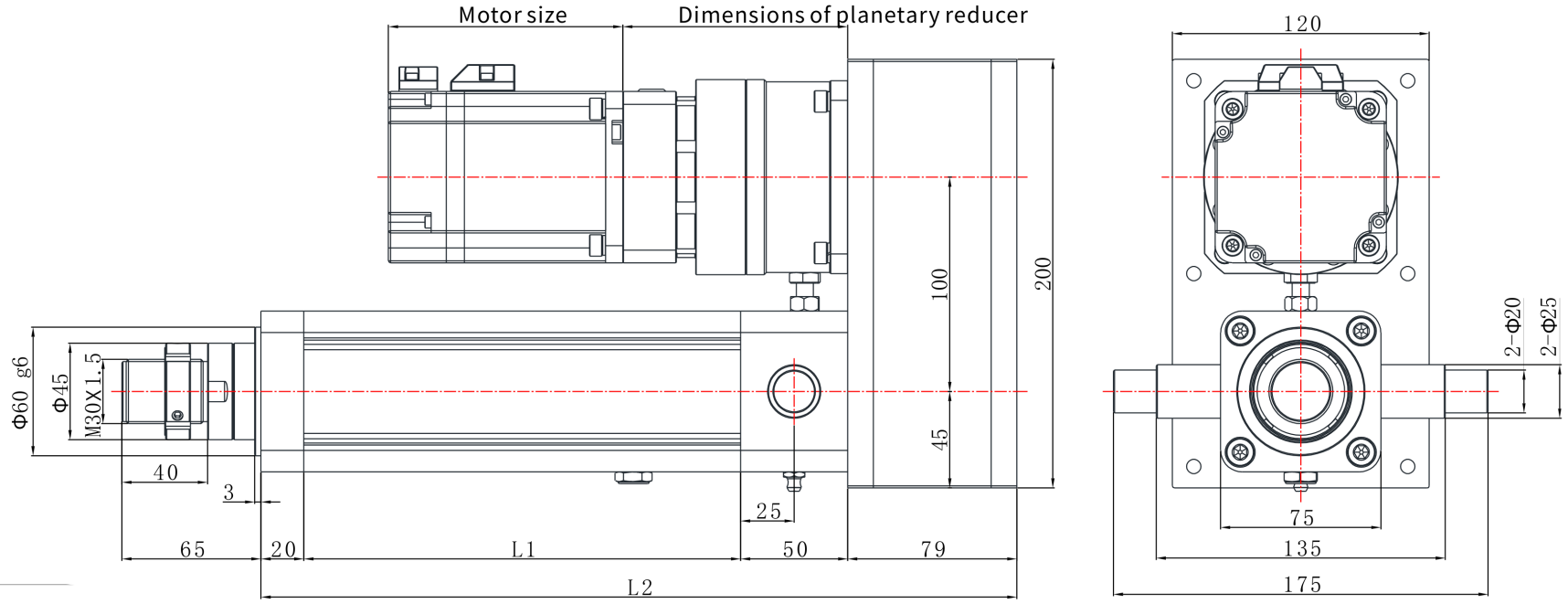

EDA75Z | Dibujo dimensional

Dibujo de catálogo

EDA75Z R06 dibujo dimensional ilustración:L1=longitud extensible+104,L2=longitud extensible+314 | R06

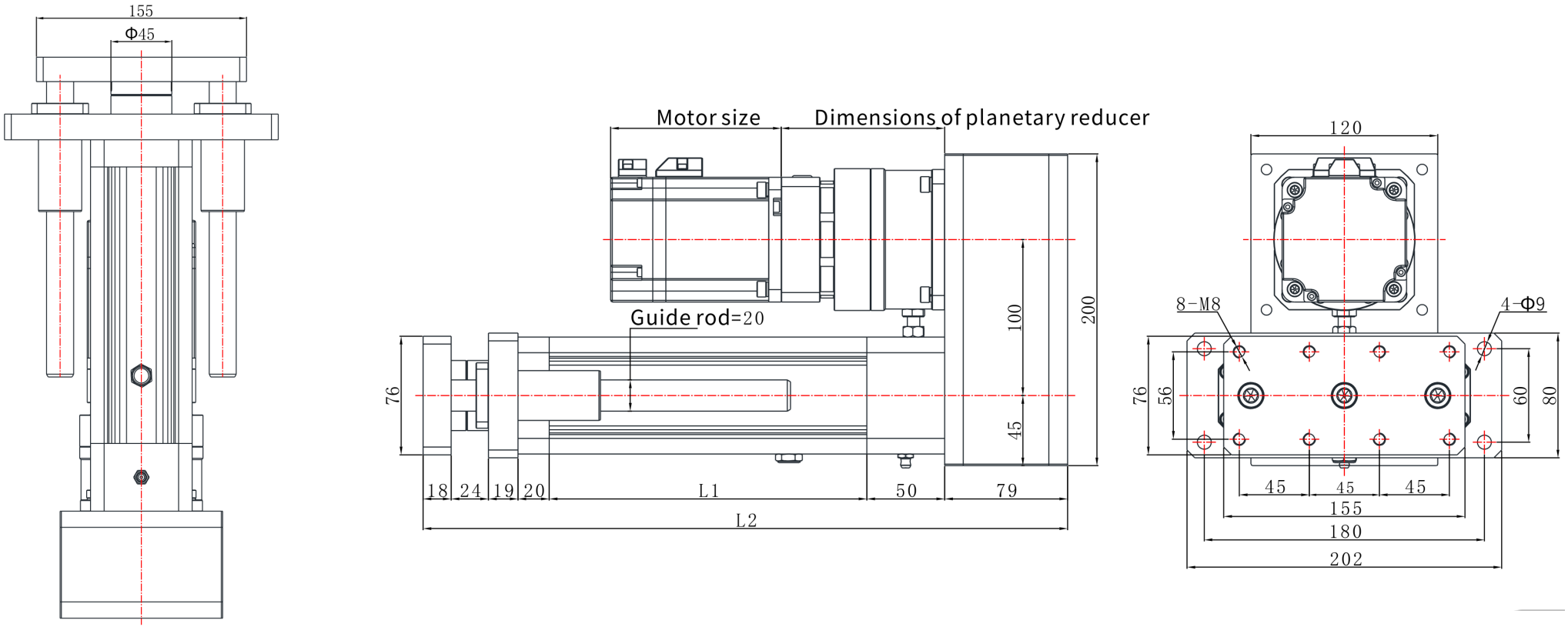

EDA75Z | Dibujo dimensional

Dibujo de catálogo

EDA75Z L04 dibujo dimensional ilustración:L1=longitud extensible+104,L2=longitud extensible+245 | L04

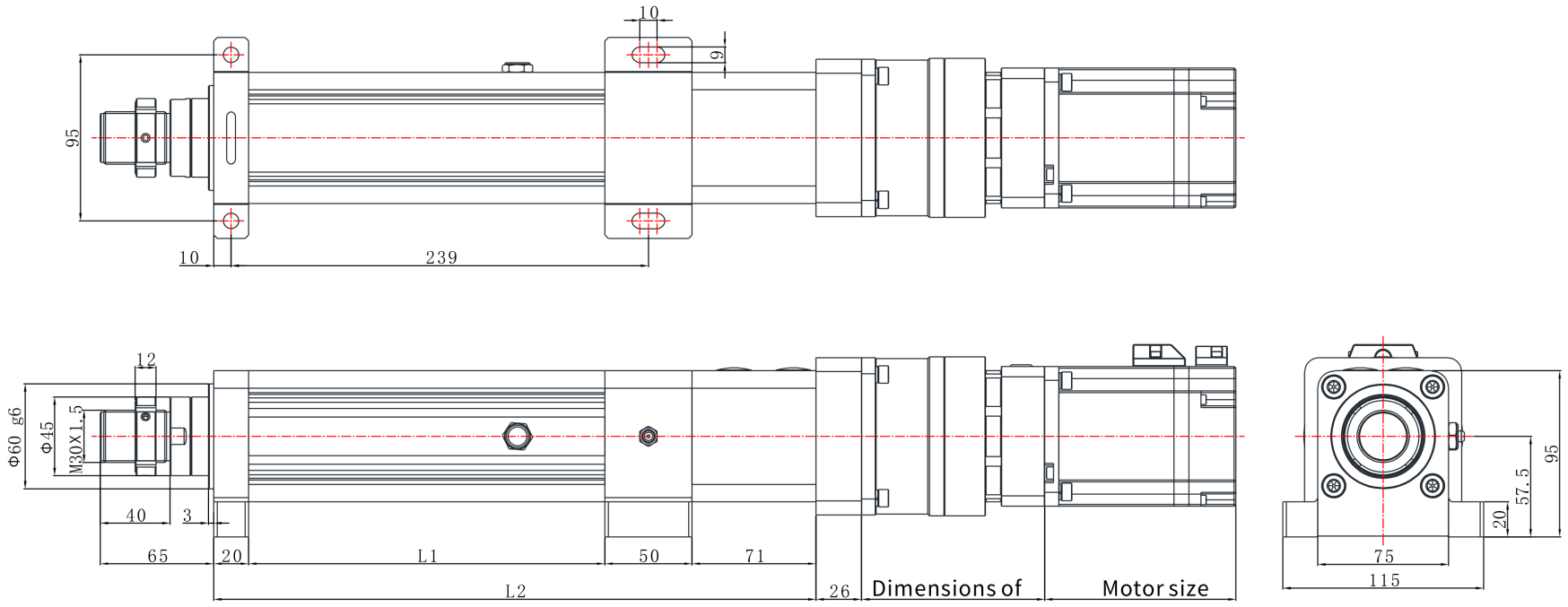

EDA75Z | Dibujo dimensional

Dibujo de catálogo

EDA75Z L03 dibujo dimensional ilustración:L1=longitud extensible+104,L2=longitud extensible+245 | L03

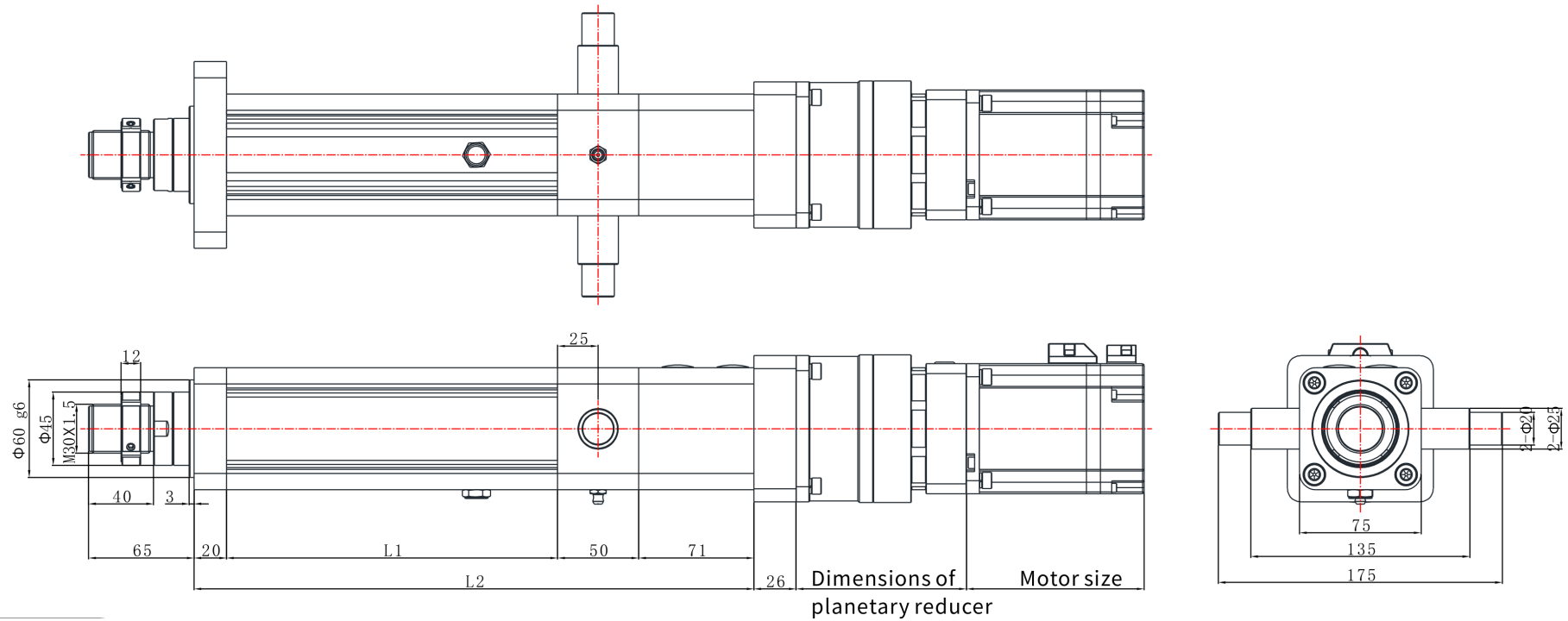

EDA75Z | Dibujo dimensional

Dibujo de catálogo

EDA75Z L07 dibujo dimensional ilustración:L1=longitud extensible+104,L2=longitud extensible+255 | L07

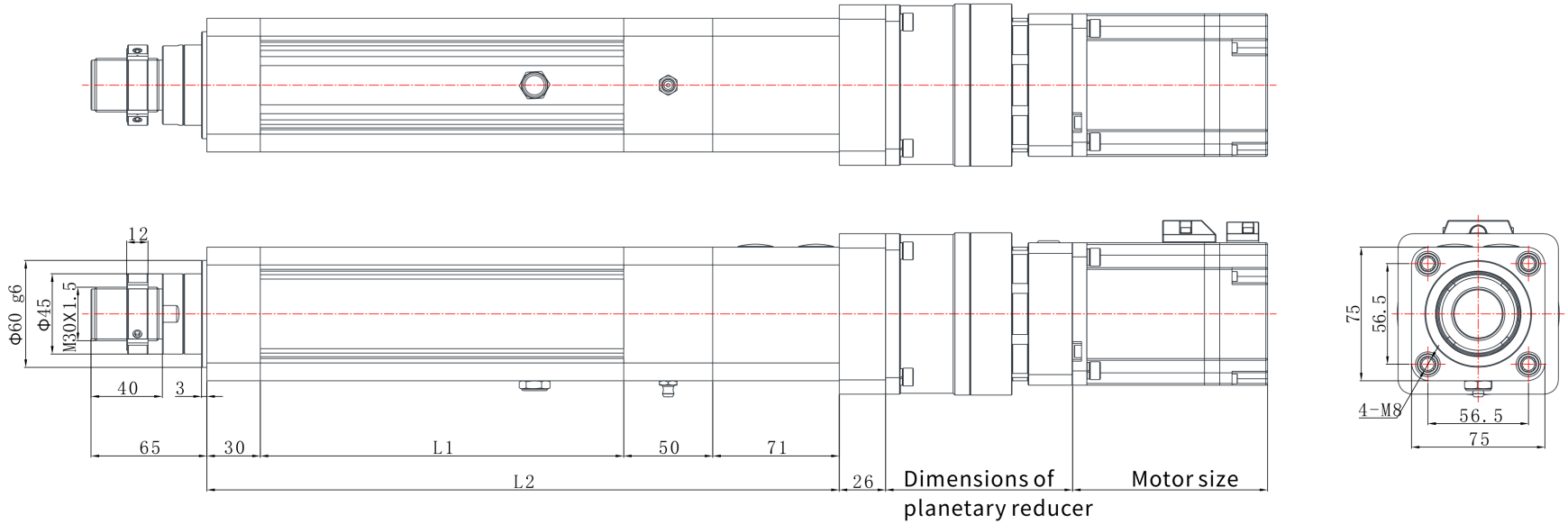

EDA75Z | Dibujo dimensional

Dibujo de catálogo

EDA75Z L01 dibujo dimensional ilustración:L1=longitud extensible+104,L2=longitud extensible+245 | L01

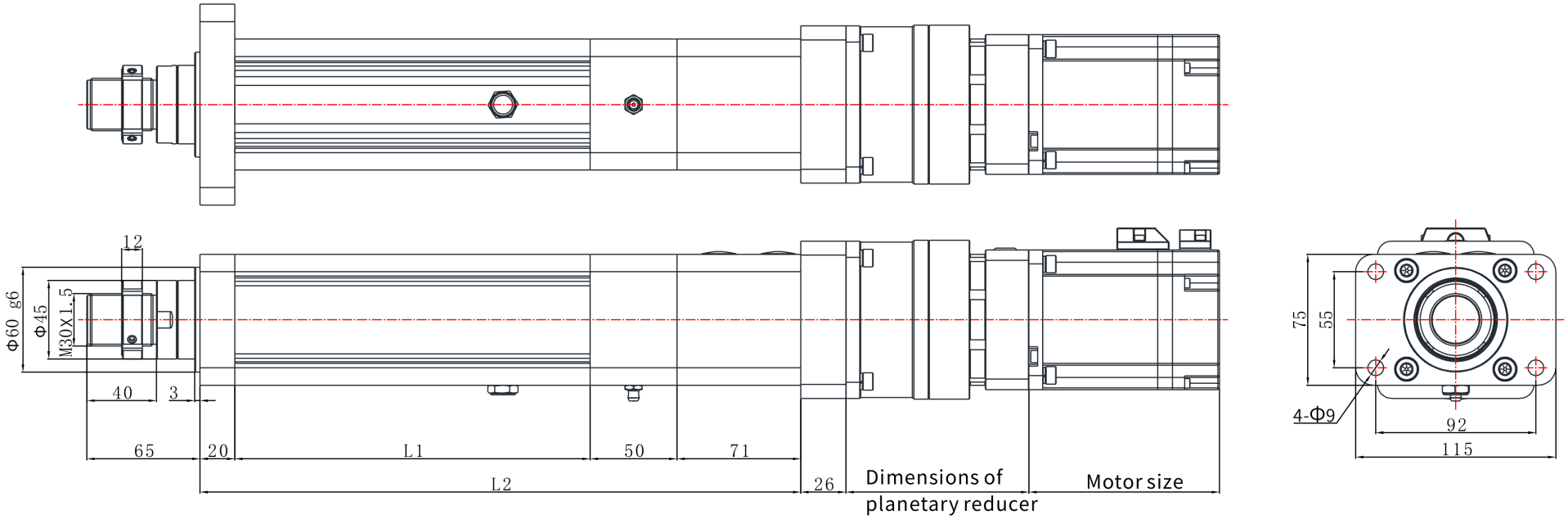

EDA75Z | Dibujo dimensional

Dibujo de catálogo

EDA75Z L06 dibujo dimensional ilustración:L1=longitud extensible+104,L2=longitud extensible+306 | L06

