سلسلة المحور التلسكوبي HTSL80

· SL80 سلسلة المحور التلسكوبي

تحقق من الدعم والتركيب عبر كامل مدى الامتداد. أدرج عزم الحمل ومساحة الكابل في مراجعة التركيب.

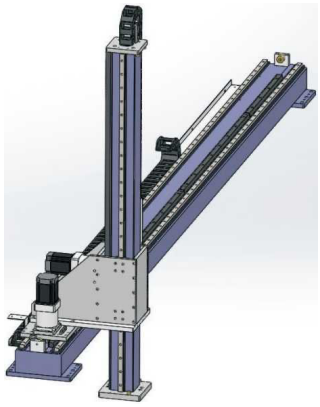

إيضاح سلسلة SL

المواصفات المراجعة

المعلمة	القيمة
قابلية التكرار	±0.1 mm
الحمل الرأسي	120 kg
خطوة الترس	166 mm
رقم صندوق التروس (رأس مطبوع mm)	120 mm
مواصفات الترس	2M
دليل خطي (رمز المصدر)	20
مثال الطلب (مرجع)	SL80-L166-S500-R90-C4-0001
طراز المستشعر	خارج FC307 (NPN)
نطاق الشوط والخطوة	100-2050mm/الفاصل 50

رسوم التركيب في أطلس الأبعاد المنفصل.

www.htrobot.com emmy@htrobot.com

مرجع هندسي

ملاحظات التطبيق

مرجع التطبيق: يصف المصدر أعمدة تلسكوبية للمناولة والرص على الطبلات والفرز في اللوجستيات والسيارات والمعدات الطبية، مع النقل الرأسي كتطبيق موفّر للمساحة.

مرجع التركيب: يُعرض مع غطاء المنفاخ وبدونه في صفحة الرسم المقابلة بالمصدر.

فروقات الطلب والمواصفات: المثال يستخدم R90؛ تعليق صندوق التروس والجدول الأساسي يقولان.120mm