COMO USAR ESTE ATLAS

Cada vista é o desenho de catálogo da variante ou grupo de relação indicado. Use as legendas impressas, não uma medição à escala. São desenhos de referência, não ficheiros CAD.

EDA60 / Atlas de desenhos

Índice

R01	1 vistas | páginas 2-2
R02	1 vistas | páginas 3-3
R05	1 vistas | páginas 4-4
R04	1 vistas | páginas 5-5
R07	1 vistas | páginas 6-6
R03	1 vistas | páginas 7-7
R06	1 vistas | páginas 8-8
L04	1 vistas | páginas 9-9
L03	1 vistas | páginas 10-10
L07	1 vistas | páginas 11-11
L01	1 vistas | páginas 12-12
L06	1 vistas | páginas 13-13

CONTACTO HTROBOT

E-mail: emmy@htrobot.com

Sítio web: www.htrobot.com

EDA60 | Desenho dimensional

Desenho de catálogo

EDA60 R01 desenho dimensional ilustração:L1=comprimento extensível+85,L2=comprimento extensível+192 | R01

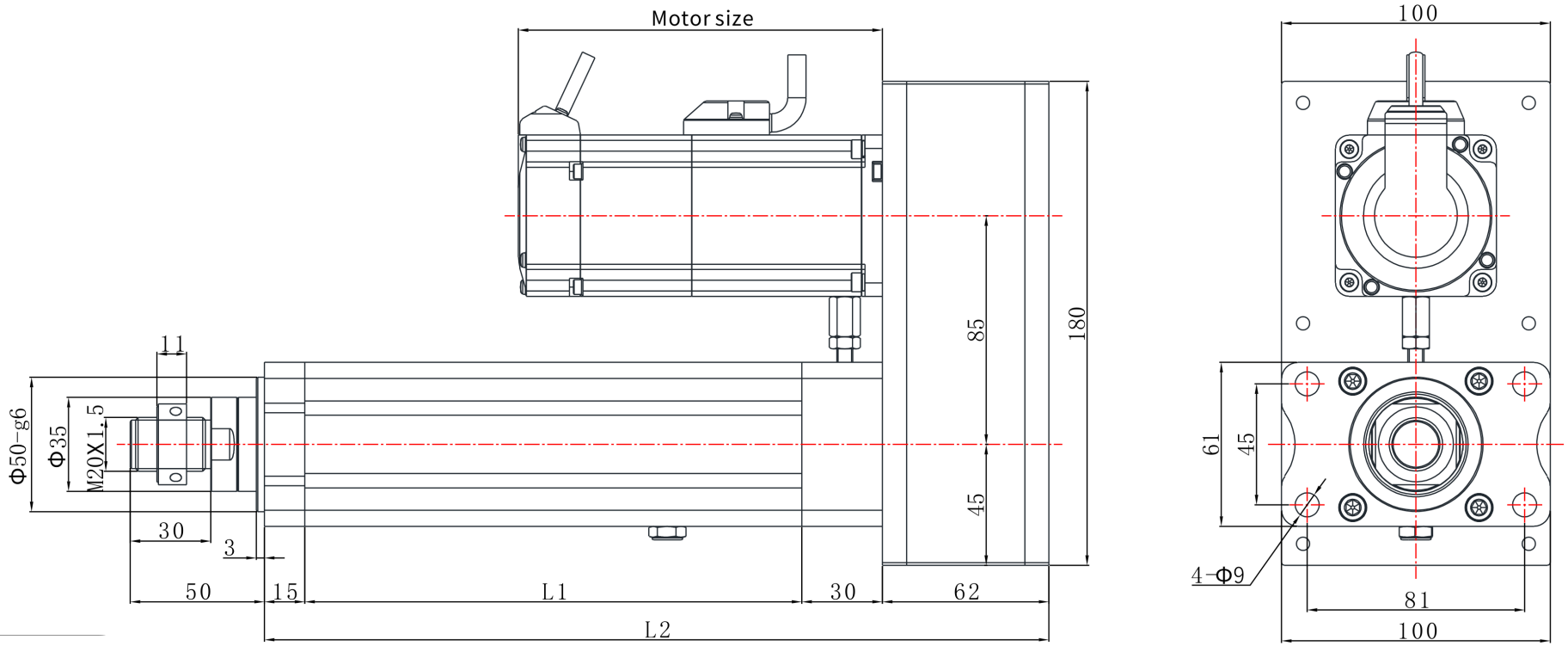

EDA60 | Desenho dimensional

Desenho de catálogo

EDA60 R02 desenho dimensional ilustração:L1=comprimento extensível+85,L2=comprimento extensível+192 | R02

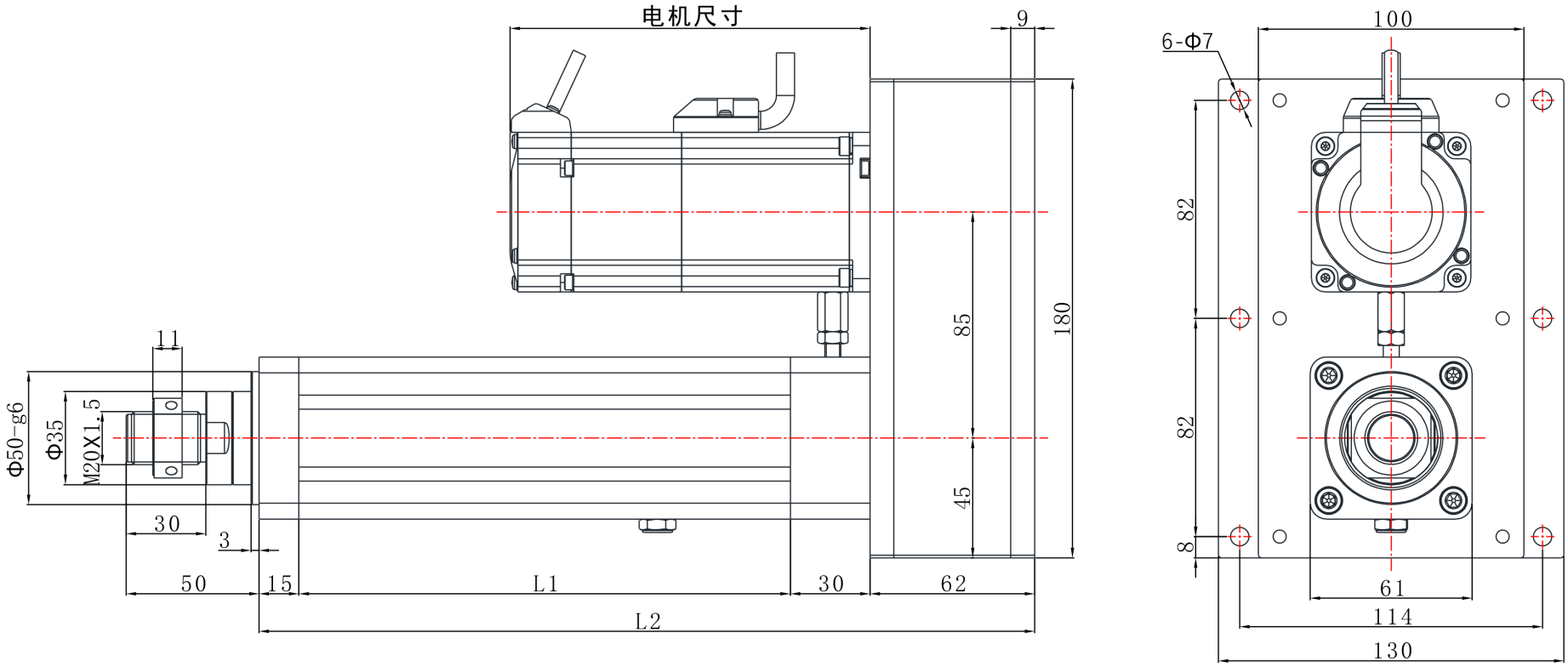

EDA60 | Desenho dimensional

Desenho de catálogo

EDA60 R05 desenho dimensional ilustração:L1=comprimento extensível+85,L2=comprimento extensível+306 | R05

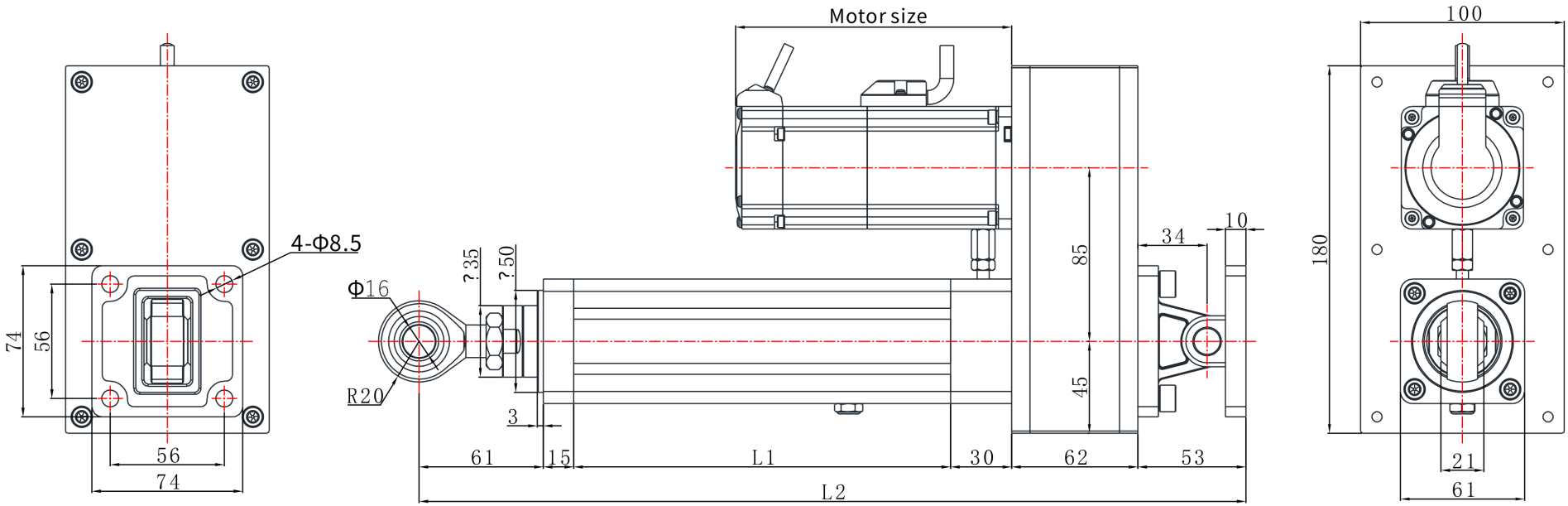

EDA60 | Desenho dimensional

Desenho de catálogo

EDA60 R04 desenho dimensional ilustração:L1=comprimento extensível+85,L2=comprimento extensível+192 | R04

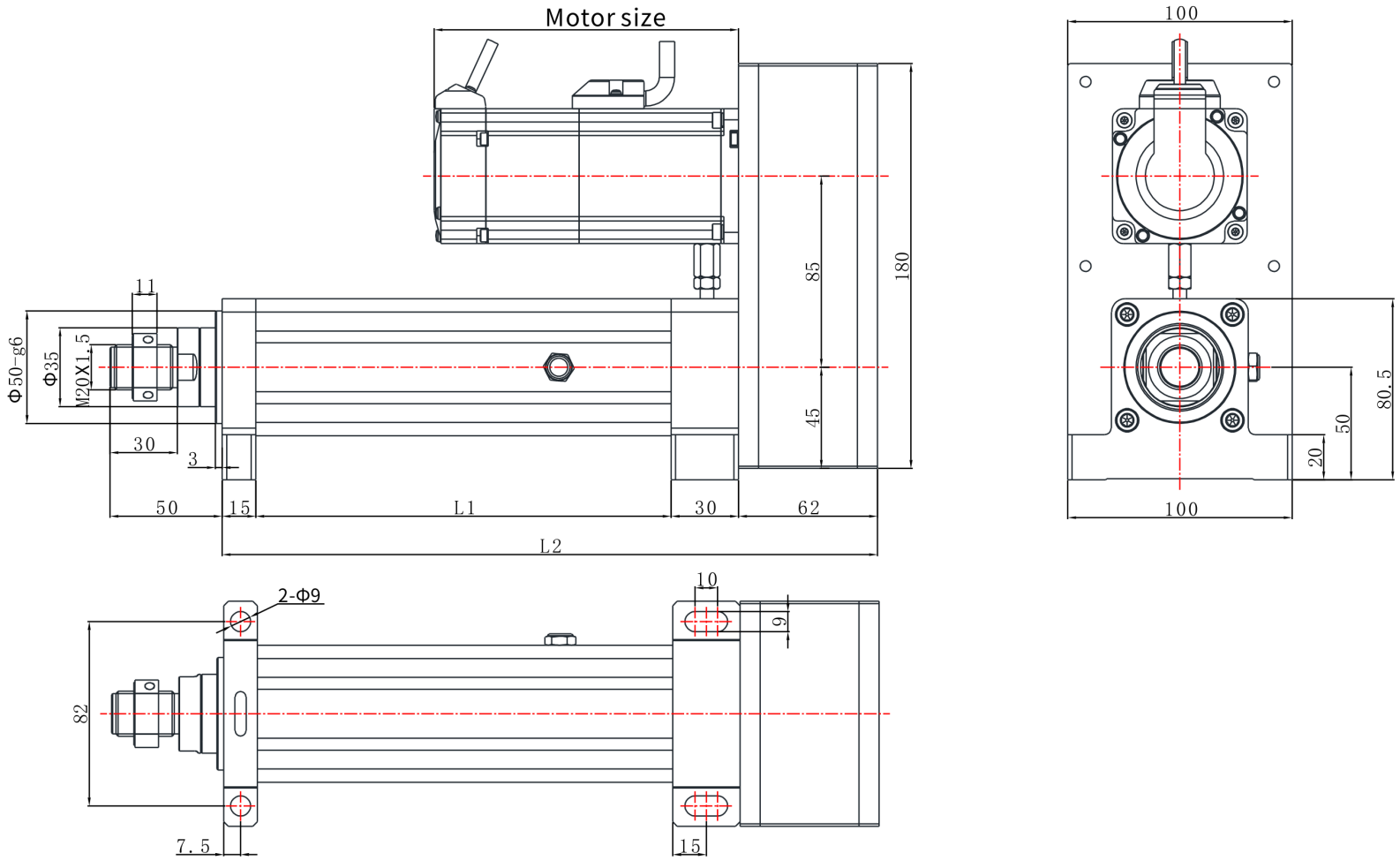

EDA60 | Desenho dimensional

Desenho de catálogo

EDA60 R07 desenho dimensional ilustração:L1=comprimento extensível+100,L2=comprimento extensível+192 | R07

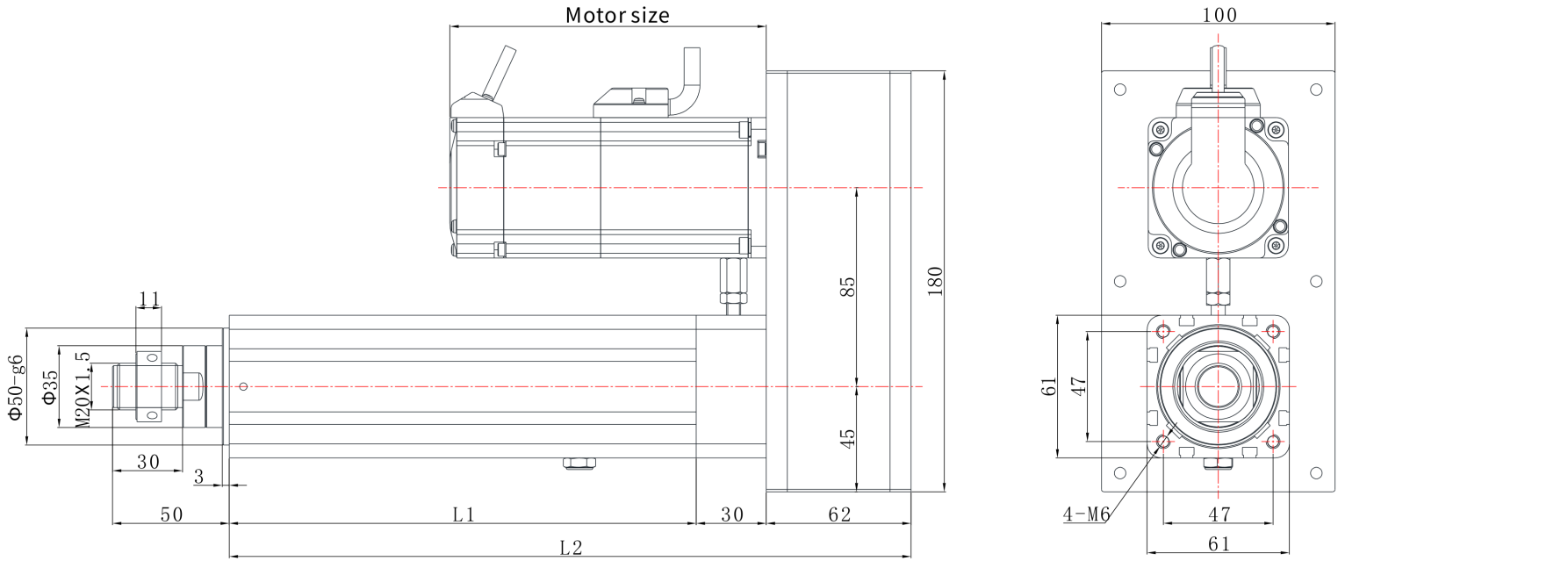

EDA60 | Desenho dimensional

Desenho de catálogo

EDA60 R03 desenho dimensional ilustração:L1=comprimento extensível+85,L2=comprimento extensível+192 | R03

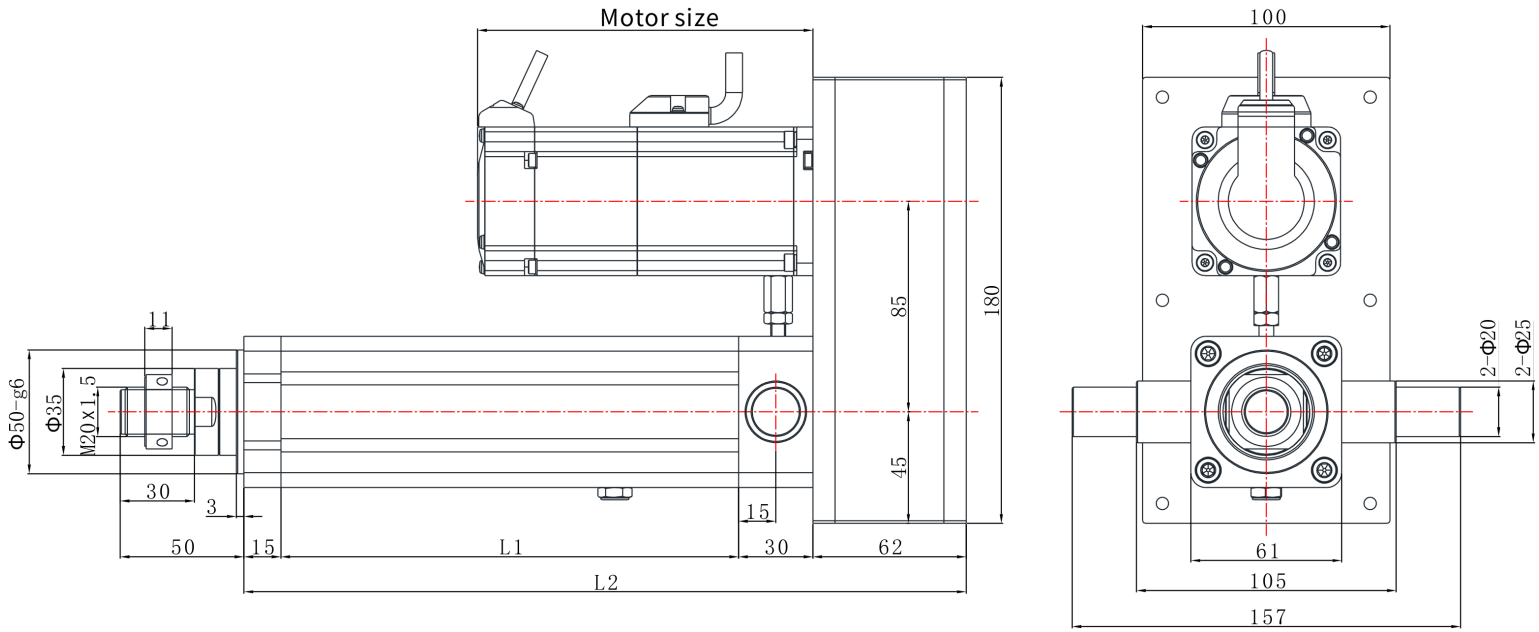

EDA60 | Desenho dimensional

Desenho de catálogo

EDA60 R06 desenho dimensional ilustração:L1=comprimento extensível+100,L2=comprimento extensível+241 | R06

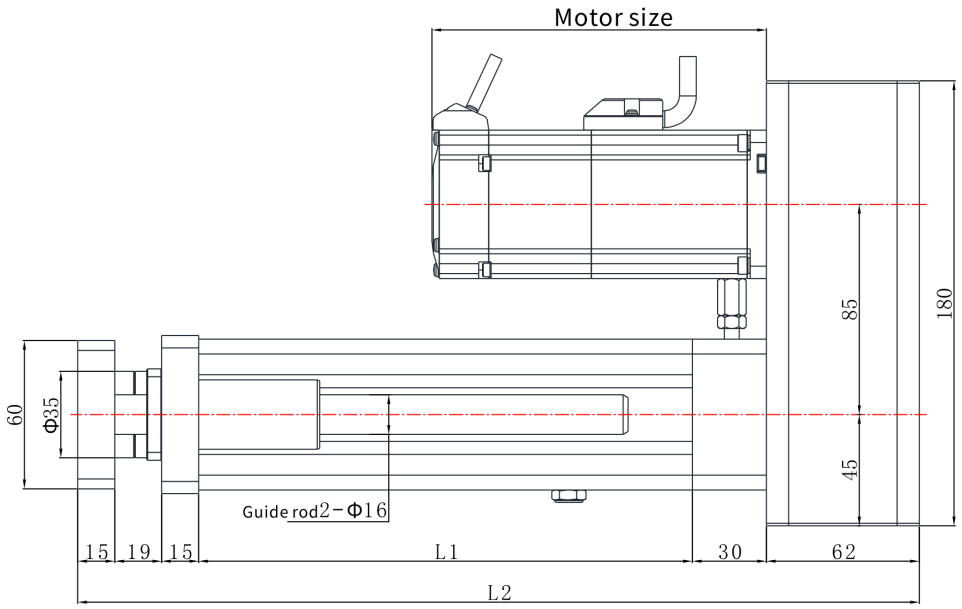

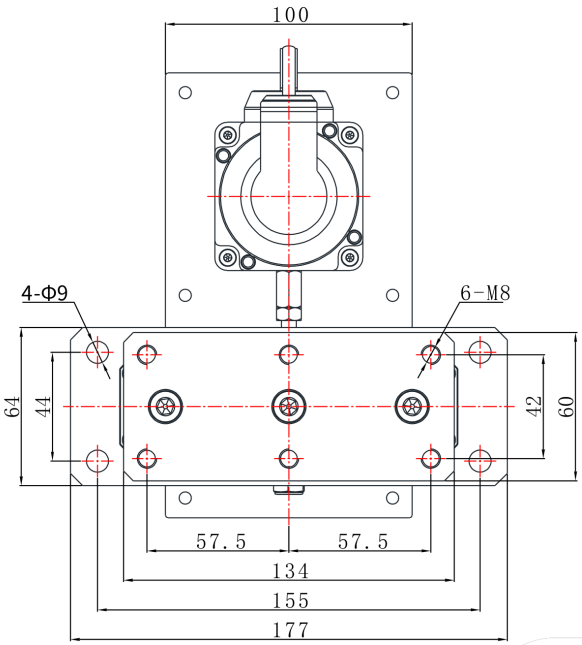

EDA60 | Desenho dimensional

Desenho de catálogo

EDA60 L04 desenho dimensional ilustração:L1=comprimento extensível+85,L2=comprimento extensível+196 | L04

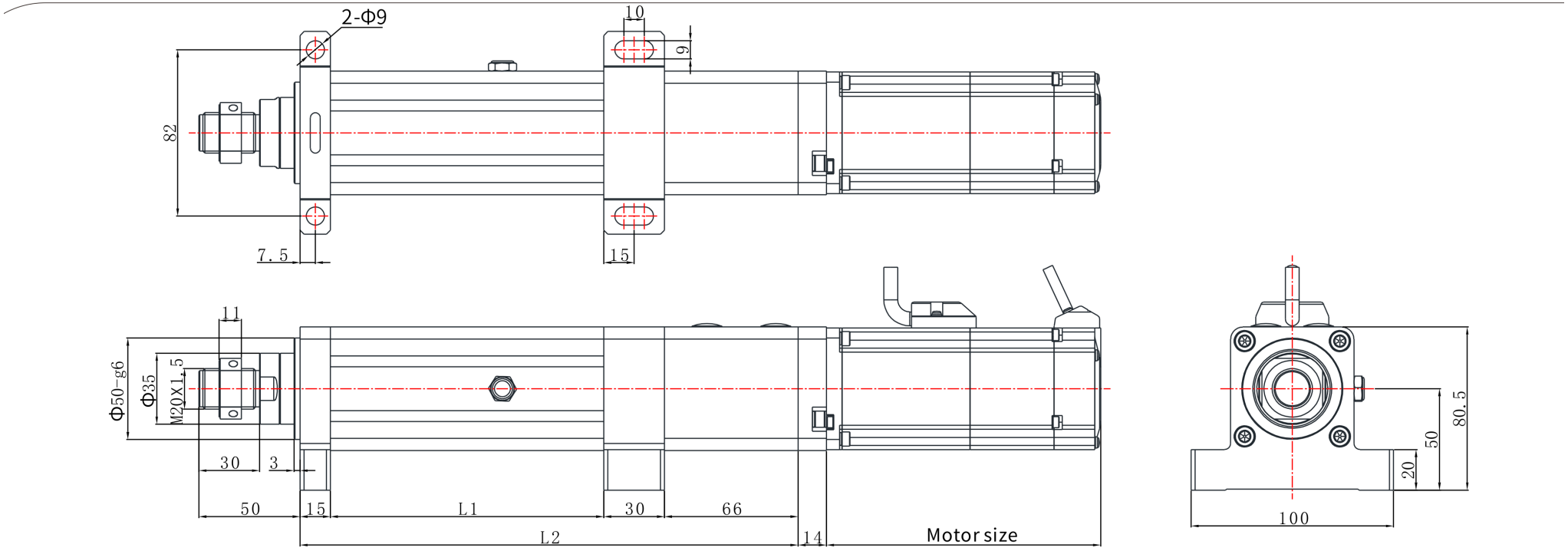

EDA60 | Desenho dimensional

Desenho de catálogo

EDA60 L03 desenho dimensional ilustração:L1=comprimento extensível+85,L2=comprimento extensível+196 | L03

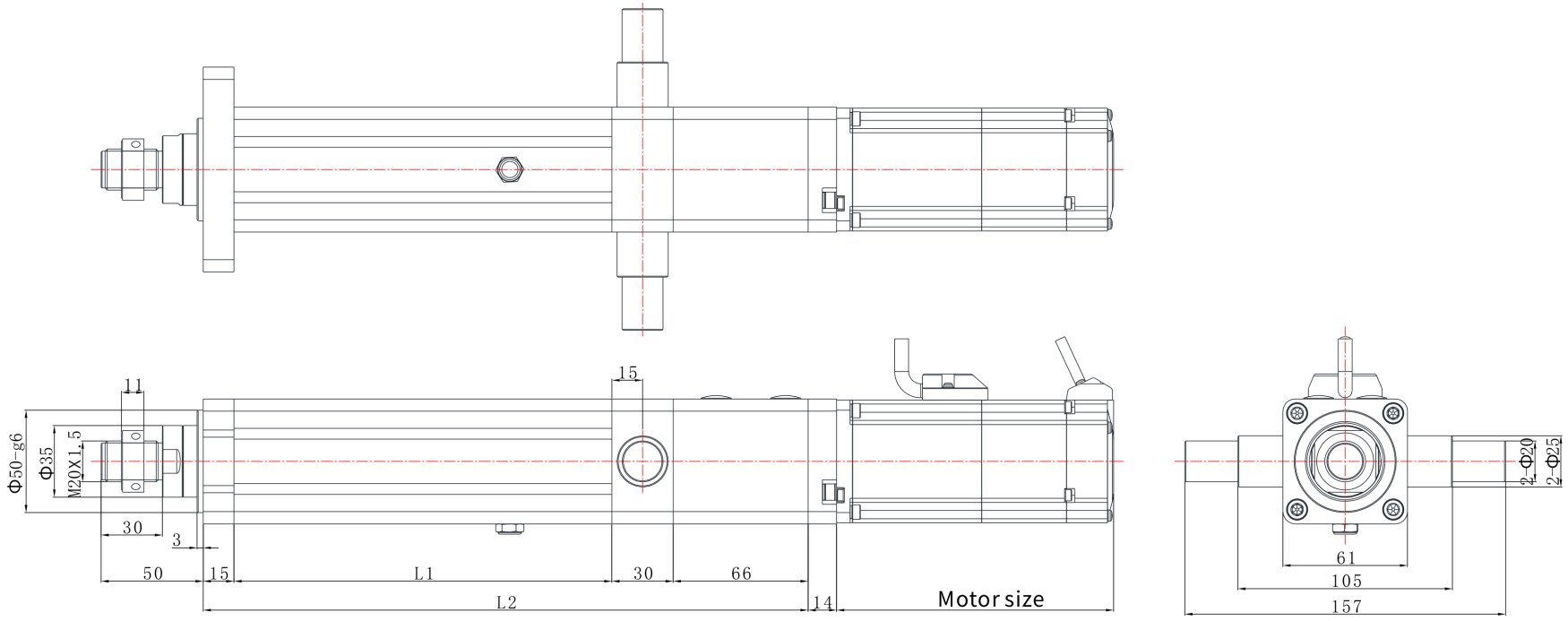

EDA60 | Desenho dimensional

Desenho de catálogo

EDA60 L07 desenho dimensional ilustração:L1=comprimento extensível+100,L2=comprimento extensível+196 | L07

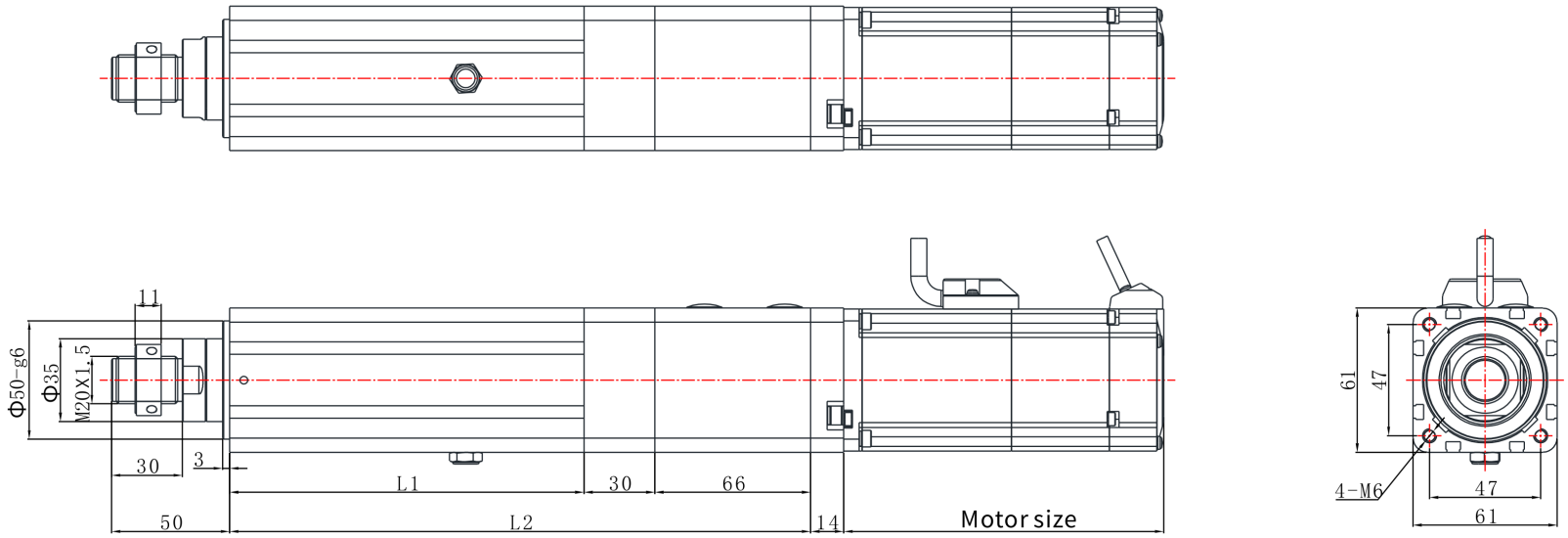

EDA60 | Desenho dimensional

Desenho de catálogo

EDA60 L01 desenho dimensional ilustração:L1=comprimento extensível+85,L2=comprimento extensível+196 | L01

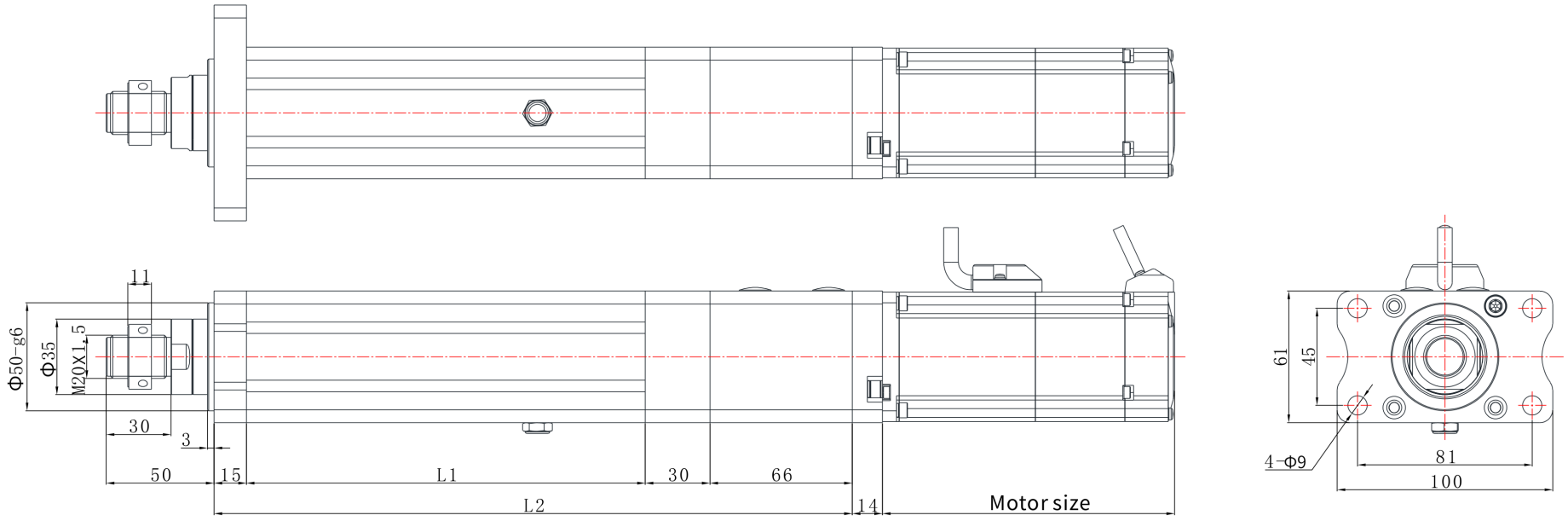

EDA60 | Desenho dimensional

Desenho de catálogo

EDA60 L06 desenho dimensional ilustração:L1=comprimento extensível+100,L2=comprimento extensível+245 | L06

