# EDA60

Cilindro elettrico servo ad alta precisione e alto carico con corsa personalizzabile EDA60

## PRODOTTO

Un cilindro elettrico servo per moto lineare guidato in una macchina o linea di produzione.

## Specifiche tecniche

| | |
|---|---|
| Diametro interno | **phi50 mm** |
| Finecorsa | **Interruttore magnetico** |
| Velocità massima consentita | **<=500 mm/s** |
| Spinta massima consentita | **<=2.7kN** |
| Angolo di rotazione dello stelo del pistone | **+/-0.3 deg** |
| Lunghezza estensibile | **<=800 mm** |

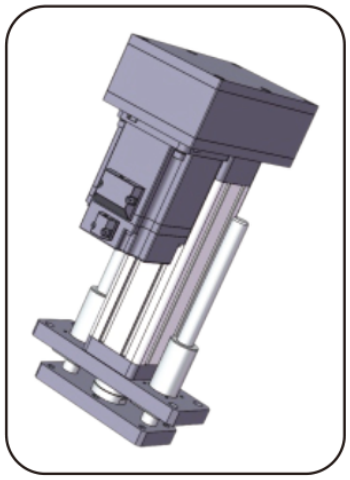

Illustrazione prodotto

## Selezione

Scegliere spinta, corsa e velocità come un unico regime. Un massimo di catalogo non implica che gli altri massimi valgano contemporaneamente. Confermare passo vite, montaggio motore, riduzione e collegamento del carico prima dell'ordine.

## Parametri di base

Nota: spinta, corsa e velocità vanno combinate con l'uso effettivo; i tre valori limite non possono essere utilizzati insieme.

| Diametro esterno | Diametro interno | Spinta massima consentita | Lunghezza estensibile | Velocità massima consentita | Velocità massima ammessa Angolo di rotazione dello stelo Finecorsa | Finecorsa |
|---|---|---|---|---|---|---|
| 61x61mm | phi50 mm | <=2.7KN | <=800 mm | <=500 mm/s | +/-0.3 deg | Interruttore magnetico |

## OPZIONI DI AZIONAMENTO E MOTORE

| Avanzamento della vite a ricircolo di sfere | Rapporto di velocità della puleggia sincrona (ingresso: uscita) | Rapporto di velocità della puleggia sincrona (ingresso: uscita) | Rapporto di velocità della puleggia sincrona (ingresso: uscita) | Specifiche motore che possono essere installate direttamente | Specifiche motore che possono essere installate direttamente | Riduttori abbinabili |
|---|---|---|---|---|---|---|
| 05mm | 1:1 | 1.5:1 | 2:1 | 60A | 57B | NO |
| 10mm | 1:1 | 1.5:1 | 2:1 | 60A | 57B | NO |
| 16mm | 1:1 | 1.5:1 | 2:1 | 60A | 57B | NO |
| 20mm | 1:1 | 1.5:1 | 2:1 | 60A | 57B | NO |

## Parametri della vite a ricircolo di sfere

Nota: i parametri della vite a ricircolo di sfere valgono per corse <= 300mm. Per corse maggiori di 300mm rivolgersi al nostro personale tecnico.

| Modello della vite a ricircolo di sfere | Tipo | Diametro | Avanzamento della vite a ricircolo di sfere | Ca (KN) | Coa (KN) | Rigidezza della vite a ricircolo di sfere | Diametro della sfera | Albero della vite |
|---|---|---|---|---|---|---|---|---|
| SFNU1605-4 | Vite a ricircolo di sfere | 16 mm | 05mm | 13.5 KN | 29.9 KN | 32Kgf/um | 3.175mm | 10K3 |


emmy@htrobot.com www.htrobot.com

# EDA60

Cilindri elettrici

## Parametri della vite a ricircolo di sfere (CONTINUAZIONE)

| Modello della vite a ricircolo di sfere | Tipo | Diametro | Avanzamento della vite a ricircolo di sfere | Ca (KN) | Coa (KN) | Rigidezza della vite a ricircolo di sfere | Diametro della sfera | Albero della vite |
|---|---|---|---|---|---|---|---|---|
| SFNU1610-3 | Vite a ricircolo di sfere | 16 mm | 10mm | 10.8 KN | 23.5 KN | 26Kgf/um | 3.175mm | 10K3 |
| SFA1616-1.8 | Vite a ricircolo di sfere | 16 mm | 16mm | 5.4 KN | 11.1 KN | 14Kgf/um | 2.778mm | 10K3 |
| SFA1620-1.8 | Vite a ricircolo di sfere | 16 mm | 20mm | 5.4 KN | 11.4 KN | 14Kgf/um | 2.778mm | 10K3 |

## Parametri dei cuscinetti

| Modello del cuscinetto | Cr (KN) | Cor (KN) |
|---|---|---|
| Cuscinetto radiale a sfere 6301-ZZ | 9.7 KN | 4.2 KN |

## Pulegge dentate e cinghia

| Rapporto di velocità delle pulegge sincrone | Specifiche della ruota motrice | Specifiche della ruota condotta | Numero di denti dell'ingranaggio conduttore | Numero di denti della ruota condotta |
|---|---|---|---|---|
| 1:1 | 5M15T29 | 5M15T29 | 36 | 36 |
| 1.5:1 | 5M15T29 | 5M15T29 | 24 | 36 |
| 2:1 | 5M15T29 | 5M15T29 | 24 | 48 |

## Tabella di corrispondenza delle dimensioni (mm)

| Tipo di collegamento del carico | phiA | phiB | phiC | C | D | E | F | H | G | M |
|---|---|---|---|---|---|---|---|---|---|---|
| Filettatura esterna | phi50 | phi35 | - | 30 | 50 | 3 | 11 | - | 33 | M20x1.5 |
| Filettatura interna | phi50 | phi35 | - | 30 | 20 | 3 | - | - | 33 | M16 |
| Connettore tipo I | phi50 | phi35 | phi16 | - | 95 | 3 | 16 | 32 | 33 | - |
| Cuscinetto a occhio | phi50 | phi35 | phi16 | - | 61 | 3 | 21 | - | 33 | - |
| Giunto a Y | phi50 | phi35 | phi16 | - | 95 | 3 | 16 | 32 | 32 | - |


emmy@htrobot.com www.htrobot.com